BLC-BIM オブジェクト標準(version1.0)に関する報告書　2018/10/4

—資料編—

資料１ 建築、電気、設備の製品別オブジェクト標準及びマスターデータベース)(抜粋)

[建築編](ドアの例)

■表の概要
【建具寸法の仮定】
・片開きドア　900×2000
・両開きドア　1800×2000
・親子ドア　1200×2000
・引き違い窓:2枚(壁壁付き)　1800×1500　h=500
・引き違い窓:2枚(掃き出し)　1800×2000
【属性項目の定義】
◎　必須(メーカーオブジェクトは何らかの情報が入力されている)
●　推奨(属性項目は設定するが、空欄がn/aとなっているものもある)
×　該当する項目があるオブジェクトについては「必須」と同じ扱い(該当する項目の無いオブジェクトは属性項目を設定しない)

◎:必須
●:推奨

ジェネリックオブジェクト ドア/スチール

属性項目	概要	Property Groupe	Property	国交省公共仕様書・標準図等	仕様書に該当の有無	ジェネリックオブジェクト	メーカーオブジェクト	片開きドア(フラッシュ戸) A-1	片開きドア(ガラリ付) A-4	片開きドア(ガラス入) B-1	両開きドア(フラッシュ戸) A-3	両開きドア(ガラリ付) A-6	両開きドア(ガラス入) B-3	親子ドア(フラッシュ戸) A-2	親子ドア(ガラス入) B-2
【 BLC管理情報項目]/必須															
企業コード	JIPDEC 標準企業コード	BLC_Management_Item	ManufacturerCode				◎	◎	◎	◎	◎	◎	◎	◎	◎
企業名	(製造会社名)	BOS_General	ManufacturerName				◎	◎	◎	◎	◎	◎	◎	◎	◎
企業URL	http://www.	BOS_General	ManufacturerURL				◎	◎	◎	◎	◎	◎	◎	◎	◎
分類コード	当面はCI-NETコード	BLC_Management_Item	ClassificationCode			◎	◎	◎	◎	◎	◎	◎	◎	◎	◎
製品グループ	Webサイト検索用分類	BLC_Management_Item	ProductGroup			◎	◎								
メーカー型番	(メーカー品番)	COBie	ModelNumber				◎	●	●	●	●	●	●	●	●
型式名称	製品名・商品名	BLC_Management_Item	ModelName				◎	◎	◎	◎	◎	◎	◎	◎	◎
製品写真	サムネイル形式	BLC_Management_Item	ProductPhoto				◎								
3Dファイル形式		BLC_Management_Item	3DFileFormat				◎								
製品リリース年月		BLC_Management_Item	ProductReleaseYearMonth				●	●	●	●	●	●	●	●	●
製造停止年月		BLC_Management_Item	ProductStopYearMonth				●	●	●	●	●	●	●	●	●
製品出荷対象	出荷対象エリア・国	BLC_Management_Item	ProductShippingTargetAreaCountry				◎								
BLC標準バージョン	BLC標準　Ver.	BLC_Management_Item	BLCStandardVer	BLC標準バージョン	○	◎	◎	◎	◎	◎	◎	◎	◎	◎	◎
【 建築・建具(ドア)情報]/必須															
<管理項目>															
建具設置別	外部に面しているか否か	IFC	IsExternal	詳細図、及び16章	○	◎	◎	◎	◎	◎	◎	◎	◎	◎	◎
建具種別	特徴	COBie	Features	建具表	○	◎	◎	◎	◎	◎	◎	◎	◎	◎	◎
建具番号	タグ番号	COBie	TagNumber	建具表	○			●	●	●	●	●	●	●	●
建具枝番号	タグ番号の枝番号	BLC_Technical_Info	TagBranchNumber					●	●	●	●	●	●	●	●
【IFC_Pset項目:ドアー般のプロパティセット(IFC4add2:Pset_DoorCommon)]/必須															
参照記号	このプロジェクトにおける参照記号	IFC	Reference					◎	◎	◎	◎	◎	◎	◎	◎
状態	新規/既存/廃棄/一時的/その他/不明	IFC	Status				◎	◎	◎	◎	◎	◎	◎	◎	◎
耐火等級	建築基準法、消防法	IFC	FireRating	16章2節2項	○		◎	◎	◎	◎	◎	◎	◎	◎	◎
遮音性能	建築基準法	IFC	AcousticRating	16章2節2項	○		◎	◎	◎	◎	◎	◎	◎	◎	◎
防犯等級	関連する基準による	IFC	SecurityRating				◎	◎	◎	◎	◎	◎	◎	◎	◎
耐久性能	関連する基準による	IFC	DurabilityRating				◎	◎	◎	◎	◎	◎	◎	◎	◎
温湿度差耐性	関連する基準による	IFC	HygrothermalRating				◎	◎	◎	◎	◎	◎	◎	◎	◎
水密性能	JIS等級	IFC	WaterTIghtnessRating				◎	◎	◎	◎	◎	◎	◎	◎	◎
機械負荷性能	関連する基準による	IFC	MechanicalLoadRating				◎	◎	◎	◎	◎	◎	◎	◎	◎
耐風圧性能	JIS等級	IFC	WindLoadRating				◎	◎	◎	◎	◎	◎	◎	◎	◎
気密性能	JIS等級	IFC	Infiltration	16章2節2項	○		◎	◎	◎	◎	◎	◎	◎	◎	◎
内外区分	外部に面しているか否か	IFC	IsExternal	詳細図、及び16章	○	◎	◎	◎	◎	◎	◎	◎	◎	◎	◎
断熱性能	開口部の熱貫流率U	IFC	ThermalTransmittance				◎	◎	◎	◎	◎	◎	◎	◎	◎
ガラス比率	開口部に対するガラス面積比率	IFC	GlazingAreaFraction				◎	◎	◎	◎	◎	◎	◎	◎	◎
身障者対応区分	身障者対応器具の有無	IFC	HandicapAccessible				◎	◎	◎	◎	◎	◎	◎	◎	◎
非常口区分	非常口・避難口の有無	IFC	FireExit				◎	◎	◎	◎	◎	◎	◎	◎	◎
自動ドア区分	自動ドアか否か	IFC	HasDrive			◎	◎	◎	◎	◎	◎	◎	◎	◎	◎
自動閉鎖機能区分	ドアクローザーの有無	IFC	SelfClosing				◎	◎	◎	◎	◎	◎	◎	◎	◎
遮煙性能	遮煙性能の有無	IFC	SmokeStop				◎	◎	◎	◎	◎	◎	◎	◎	◎
【IFC_Pset項目:ドア窓のプロパティセット(IFC4add2:Pset_DoorWindowGlazingType)]/ドアに窓がある場合のみ必須															
ガラス層数(枚数)		IFC	GlassLayers					×	×	●	×	×	●	×	●
1番目(室内側)のガラス厚さ		IFC	GlassThickness1	16章14節	○			×	×	●	×	×	●	×	●
2番目(中間又は外側)のガラス厚さ		IFC	GlassThickness2	16章14節	○			×	×	●	×	×	●	×	●
3番目(外側)のガラス厚さ		IFC	GlassThickness3	16章14節	○			×	×	●	×	×	●	×	●
充填ガスの名称		IFC	FillGas					×	×	●	×	×	●	×	●
ガラスの色		IFC	GlassColor					×	×	●	×	×	●	×	●
強化ガラスか否か		IFC	IsTempered					×	×	●	×	×	●	×	●
被膜を被せたガラスか否か		IFC	IsLaminated					×	×	●	×	×	●	×	●
ガラスコーティングの有無		IFC	IsCoated					×	×	●	×	×	●	×	●
網入りガラスか否か		IFC	IsWired					×	×	●	×	×	●	×	●
可視光線反射率		IFC	VisibleLightReflectance					×	×	●	×	×	●	×	●
可視光線透過率		IFC	VisibleLightTransmittance					×	×	●	×	×	●	×	●
赤外線吸収率	(熱線吸収率)	IFC	SolarAbsorption					×	×	●	×	×	●	×	●
赤外線反射率	(熱線反射率)	IFC	SolarReflectance					×	×	●	×	×	●	×	●
赤外線透過率	(熱線透過率)	IFC	SolarTransmittance					×	×	●	×	×	●	×	●
太陽放熱係数		IFC	SolarHeatGainTransmittance					×	×	●	×	×	●	×	●
遮光係数		IFC	ShadingCoefficient					×	×	●	×	×	●	×	●
夏季の熱伝導率	(夏の熱透過係数:U値)	IFC	ThermalTransmittanceSummer					×	×	●	×	×	●	×	●
冬季の熱伝導率	(冬の熱透過係数:U値)	IFC	ThermalTransmittanceWinter					×	×	●	×	×	●	×	●
【COBie タイププロパティ 属性項目]/必須															
アクセスビリティ性能		COBie	AccessibilityPerformance					●	●	●	●	●	●	●	●
アセットタイプ		COBie	AssetType					●	●	●	●	●	●	●	●
カテゴリー		COBie	Category					●	●	●	●	●	●	●	●
法令性能		COBie	CodePerformance					●	●	●	●	●	●	●	●
色		COBie	Color					●	●	●	●	●	●	●	●
構成要素		COBie	Constituents					●	●	●	●	●	●	●	●
説明		COBie	Description					◎	◎	◎	◎	◎	◎	◎	◎
耐用単位		COBie	DurationUnit					◎	◎	◎	◎	◎	◎	◎	◎
期待耐用年数		COBie	ExpectedLife					◎	◎	◎	◎	◎	◎	◎	◎
特徴		COBie	Features	建具表	○	◎	◎	◎	◎	◎	◎	◎	◎	◎	◎
仕上げ		COBie	Finish	16章4節4項など	○	◎	◎	◎	◎	◎	◎	◎	◎	◎	◎
グレード		COBie	Grade					●	●	●	●	●	●	●	●
製造者		COBie	Manufacturer					◎	◎	◎	◎	◎	◎	◎	◎
材料		COBie	Material	16章2～7節	○	◎	◎	◎	◎	◎	◎	◎	◎	◎	◎
メーカー型番		COBie	ModelNumber					●	●	●	●	●	●	●	●
製品参照		COBie	ModelReference					◎	◎	◎	◎	◎	◎	◎	◎
名前		COBie	Name					◎	◎	◎	◎	◎	◎	◎	◎
公称高さ ・H		COBie	NominalHeight	建具表	○			◎	◎	◎	◎	◎	◎	◎	◎
公称長さ ・L		COBie	NominalLength					●	●	●	●	●	●	●	●
公称幅 ・W		COBie	NominalWidth	建具表	○			◎	◎	◎	◎	◎	◎	◎	◎
更新コスト		COBie	ReplacementCost					●	●	●	●	●	●	●	●
形状		COBie	Shape					●	●	●	●	●	●	●	●
大きさ		COBie	Size					●	●	●	●	●	●	●	●
サステナビリティ性能		COBie	SustainabilityPerformance					●	●	●	●	●	●	●	●
保証説明		COBie	WarrantyDescription					◎	◎	◎	◎	◎	◎	◎	◎
保証サービス期間		COBie	WarrantyDurationLabor					●	●	●	●	●	●	●	●
部品交換サービス期間		COBie	WarrantyDurationParts					◎	◎	◎	◎	◎	◎	◎	◎
保証サービス期間の単位		COBie	WarrantyDurationUnit					◎	◎	◎	◎	◎	◎	◎	◎
保証サービス担当組織		COBie	WarrantyGuarantorLabor					●	●	●	●	●	●	●	●
部品(交換)保証担当組織		COBie	WarrantyGuarantorParts					●	●	●	●	●	●	●	●

【COBie コンポーネントプロパティ 属性項目】															
アセット識別番号		COBie	AssetIdentifier					●	●	●	●	●	●	●	●
バーコード		COBie	BarCode					●	●	●	●	●	●	●	●
設置日付		COBie	InstallationDate					●	●	●	●	●	●	●	●
シリアル番号		COBie	SerialNumber					●	●	●	●	●	●	●	●
タグ番号		COBie	TagNumber	建具表	○			●	●	●	●	●	●	●	●
保証開始日		COBie	WarrantyStartDate					●	●	●	●	●	●	●	●
【BOS一般：BOS_General Property 属性項目】/必須															
作成者	（オブジェクトの作者）	BOS_General	Author			◎	◎	◎	◎	◎	◎	◎	◎	◎	◎
製造者名(製造会社名)	COBieManufacturerに同じ	BOS_General	ManufacturerName			◎	◎	◎	◎	◎	◎	◎	◎	◎	◎
製造者ホームページ	（企業のURL）	BOS_General	ManufacturerURL			◎	◎	◎	◎	◎	◎	◎	◎	◎	◎
＜仕様書＞記述	NBS仕様書体系	BOS_General	NBSDescription			◎	◎	◎	◎	◎	◎	◎	◎	◎	◎
＜仕様書＞参照	NBS参照	BOS_General	NBSReference			◎	◎	◎	◎	◎	◎	◎	◎	◎	◎
製品情報		BOS_General	ProductInformation			◎	◎	◎	◎	◎	◎	◎	◎	◎	◎
改訂		BOS_General	Revision			◎	◎	◎	◎	◎	◎	◎	◎	◎	◎
分類コード		BOS_General	Uniclass2015Code			◎	◎	◎	◎	◎	◎	◎	◎	◎	◎
分類タイトル		BOS_General	Uniclass2015Title			◎	◎	◎	◎	◎	◎	◎	◎	◎	◎
分類バージョン（版）		BOS_General	Uniclass2015Version			◎	◎	◎	◎	◎	◎	◎	◎	◎	◎
【BLC技術情報項目（建具・ドア）：必須】															
建具形式2(構造形式)	COBie Descriptionの構造詳細	BLC_Technical_Info		建具表	○			◎	◎	◎	◎	◎	◎	◎	◎
建具形式3	建具形式2(構造形式)の補足事項	BLC_Technical_Info		建具表	○			●	●	●	●	●	●	●	●
建具勝手（R/L区分など）		BLC_Technical_Info		図	○			◎	◎	◎	◎	◎	◎	◎	◎
建具形式・付属標準品		BLC_Technical_Info		特に記載なし											
水密性能		IFC	WaterTIghtnessRating	16章2節2項	○			◎	×	◎	◎	×	◎	◎	◎
耐震性		BLC_Technical_Info		16章2節2項	○			◎	◎	◎	◎	◎	◎	◎	◎
親扉寸法・W		BLC_Technical_Info		建具表	○			×	×	×	×	×	×	◎	◎
親扉寸法・H		BLC_Technical_Info		建具表	○			×	×	×	×	×	×	◎	◎
子扉寸法・W		BLC_Technical_Info		建具表	○			×	×	×	×	×	×	◎	◎
ランマ寸法・H		BLC_Technical_Info		建具表	○			×	×	×	×	×	×	×	×
呼び寸法・H		BLC_Technical_Info		特に記載なし		?	?	◎	◎	◎	◎	◎	◎	◎	◎
呼び寸法・W		BLC_Technical_Info		特に記載なし		?	?	◎	◎	◎	◎	◎	◎	◎	◎
くぐり戸寸法・W		BLC_Technical_Info		建具表	○			×	×	×	×	×	×	×	×
くぐり戸寸法・H		BLC_Technical_Info		建具表	○			×	×	×	×	×	×	×	×
配置レベル（設置高さ）		BLC_Technical_Info		特に記載なし				◎	◎	◎	◎	◎	◎	◎	◎
枠・材質		BLC_Technical_Info		建具表、詳細図	○	◎	◎	◎	◎	◎	◎	◎	◎	◎	◎
枠・仕上仕様		BLC_Technical_Info		建具表、詳細図	○	◎	◎	◎	◎	◎	◎	◎	◎	◎	◎
枠・仕上色		BLC_Technical_Info		特に記載なし				●	●	●	●	●	●	●	●
枠・見込		BLC_Technical_Info		建具表、詳細図	○	◎	◎	◎	◎	◎	◎	◎	◎	◎	◎
枠・見付		BLC_Technical_Info		建具表、詳細図	○	●		◎	◎	◎	◎	◎	◎	◎	◎
額形状		BLC_Technical_Info		特に記載なし				×	×	×	×	×	×	×	×
額サイズ・W		BLC_Technical_Info		特に記載なし				×	×	×	×	×	×	×	×
額サイズ・H		BLC_Technical_Info		特に記載なし				×	×	×	×	×	×	×	×
沓摺・材質		BLC_Technical_Info		建具表、詳細図	○			◎	◎	◎	◎	◎	◎	◎	◎
沓摺・形状		BLC_Technical_Info		建具表、詳細図	○			◎	◎	◎	◎	◎	◎	◎	◎
ガラス・種類1（1番目：室内側）		BLC_Technical_Info		建具表、詳細図	○			×	×	◎	×	×	◎	×	◎
ガラス・寸法・W		BLC_Technical_Info		16章14節	○	?	?	×	×	◎	×	×	◎	×	◎
ガラス・寸法・H		BLC_Technical_Info		16章14節	○	?	?	×	×	◎	×	×	◎	×	◎
ガラス・種類2（2番目：中間又は外側）		BLC_Technical_Info		16章14節	○	?	?	×	×	×	×	×	×	×	×
ガラス・寸法・W2		BLC_Technical_Info		16章14節	○	?	?	×	×	×	×	×	×	×	×
ガラス・寸法・H2		BLC_Technical_Info		16章14節	○	?	?	×	×	×	×	×	×	×	×
ガラス・種類3（3番目：外側）		BLC_Technical_Info		建具表、詳細図	○	?	?	×	×	×	×	×	×	×	×
ガラス・寸法・W3		BLC_Technical_Info		16章14節	○	?	?	×	×	×	×	×	×	×	×
ガラス・寸法・H3		BLC_Technical_Info		16章14節	○	?	?	×	×	×	×	×	×	×	×
ガラス・法規		BLC_Technical_Info		特に記載なし				×	×	×	×	×	×	×	×
ガラス・性能		BLC_Technical_Info		性能で求められた種類や				×	×	×	×	×	×	×	×
ガラス・その他		BLC_Technical_Info		特に記載なし				×	×	×	×	×	×	×	×
ガラリ・材質		BLC_Technical_Info		建具表、詳細図	○			×	◎	×	×	◎	×	×	×
ガラリ・仕上仕様		BLC_Technical_Info		特に記載なし				×	◎	×	×	◎	×	×	×
ガラリ・仕上色		BLC_Technical_Info		特に記載なし				×	◎	×	×	◎	×	×	×
ガラリ・形状		BLC_Technical_Info		建具表、詳細図	○			×	◎	×	×	◎	×	×	×
ガラリ・寸法・W		BLC_Technical_Info		建具表、詳細図	○			×	◎	×	×	◎	×	×	×
ガラリ・寸法・H		BLC_Technical_Info		建具表、詳細図	○			×	◎	×	×	◎	×	×	×
ガラリ・開口率		BLC_Technical_Info		建具表、詳細図	○			×	◎	×	×	◎	×	×	×
ガラリ・ダンパー		BLC_Technical_Info		防火戸に含まれる項目				×	◎	×	×	◎	×	×	×
ガラリ・材質：ランマ		BLC_Technical_Info		特に記載なし				×	×	×	×	×	×	×	×
ガラリ・仕上1：ランマ		BLC_Technical_Info		特に記載なし				×	×	×	×	×	×	×	×
ガラリ・仕上2：ランマ		BLC_Technical_Info		特に記載なし				×	×	×	×	×	×	×	×
ガラリ・形状：ランマ		BLC_Technical_Info		特に記載なし				×	×	×	×	×	×	×	×
ガラリ・寸法・W：ランマ		BLC_Technical_Info		特に記載なし				×	×	×	×	×	×	×	×
ガラリ・寸法・H：ランマ		BLC_Technical_Info		特に記載なし				×	×	×	×	×	×	×	×
ガラリ・開口率：ランマ		BLC_Technical_Info		特に記載なし				×	×	×	×	×	×	×	×
ガラリ・ダンパー：ランマ		BLC_Technical_Info		特に記載なし				×	×	×	×	×	×	×	×
建具金物・錠タイプ		BLC_Technical_Info		16章8節 建物用金物	○			◎	◎	◎	◎	◎	◎	◎	◎
建具金物・錠のｼﾘﾝﾀﾞｰｻｲﾄﾞ区分		BLC_Technical_Info		16章8節 建物用金物	○			◎	◎	◎	◎	◎	◎	◎	◎
建具金物・ヒンジ		BLC_Technical_Info		16章8節 建物用金物	○			◎	◎	◎	◎	◎	◎	◎	◎
建具金物・ハンドル		BLC_Technical_Info		16章8節 建物用金物	○			◎	◎	◎	◎	◎	◎	◎	◎
建具金物・クローザー仕様		BLC_Technical_Info		16章8節 建物用金物	○			◎	◎	◎	◎	◎	◎	◎	◎
建具金物・戸当たり設置部位		BLC_Technical_Info		16章8節 建物用金物	○			◎	◎	◎	◎	◎	◎	◎	◎
建具金物・フランス落し有無		BLC_Technical_Info		16章8節 建物用金物	○			◎	◎	◎	◎	◎	◎	◎	◎
建具金物・順位調整器		BLC_Technical_Info		16章8節 建物用金物	○			◎	◎	◎	◎	◎	◎	◎	◎
建具金物・その他		BLC_Technical_Info		製作図による				●	●	●	●	●	●	●	●
備考		BLC_Technical_Info		製作図による				●	●	●	●	●	●	●	●

（窓の例）

属性項目	概要	Property Groupe	Property	国交省BIM共通仕様書 *部分記号	必須	推奨	必須	推奨	必須	窓（断熱材）/アルミニウム			窓（断熱材）/アルミニウム		
				他部材に関連の有無	プロジェクトオブジェクト		オブジェクトプロジェクト	「引き違い窓（断熱材）」	「引き違い窓（断熱材）」	「引き違い窓（断熱材）」	「引き違い窓（断熱材）」「TYPE-1」	「引き違い窓（断熱材）」「YKKAP」	「引き違い窓（断熱材）」「ドアサッシ集合住宅」	「引き違い窓（断熱材）」「TYPE-1」	「引き違い窓（断熱材）」「YKKAP」	「引き違い窓（断熱材）」「ドアサッシ集合住宅」
【BLC情報伝達項目】/必須																
企業コード	JIPDEC 標準企業コード	BLC_Management_Item	ManufacturerCode				○	○	○	○	214870	?	協会登録No？	214870	?	協会登録No？
企業名	（製造会社名）	BOS_General	ManufacturerName				○	○	○	○	株式会社LIXIL	YKK AP（株）	各社名	株式会社LIXIL	YKK AP（株）	各社名
企業URL	http://www.	BOS_General	ManufacturerURL				○	○	○	○	http://www.biz-lixil.com/	http://www.ykkap.co.jp/	各社URL	http://www.biz-lixil.com/	http://www.ykkap.co.jp/	各社URL
分類コード	当面はCI-NETコード	BLC_Management_Item	ClassificationCode			○	?	○	○	○	n/a	?	協会分類コードNo？	n/a	?	協会分類コードNo？
製品グループ	Webサイト検索用分類	BLC_Management_Item	ProductGroup													
メーカー型番	メーカー品番）	COBie	ModelNumber					●	●	●	–	–	—	–	–	—
型式名称	製品名・商品名	BLC_Management_Item	ModelName				○	○	○	○	PRO-SE	EXIMA31	各社商品名	PRO-SE	EXIMA31	各社商品名
製品写真	サムネイル形式	BLC_Management_Item	ProductPhoto													
3Dファイル形式		BLC_Management_Item	3DFileFormat													
製品リリース年月		BLC_Management_Item	ProductReleaseYearMonth													
製造停止年月		BLC_Management_Item	ProductStopYearMonth					●	●	●	（ブランク）	–	—	（ブランク）	–	—
製品出荷対象	出荷対象エリア・国	BLC_Management_Item	ProductShipingTargetAreaCountry													
BLC標準バージョン	BLC標準 Ver.	BLC_Management_Item	BLCStandardVer	BLC標準バージョン	○	?	?	○	○	○	n/a	?	—	n/a	?	—
【建具・造具（ドア）情報 】/必須																
（整理項目）																
建具設置別	外部に面しているか否か	IFC	IsExternal	詳細図、及び16章	○	○	○	○	○	○	外部	外部	外部	外部	外部	外部
建具種別	特徴	COBie	Features	建具表	○	○	○	○	○	○	アルミ製窓	アルミニウム合金製建具	アルミニウム合金製建具	アルミ製窓	アルミニウム合金製建具	アルミニウム合金製建具
建具番号	タグ番号	COBie	TagNumber	建具表	○			●	●	●	（ブランク）		AW－○○	（ブランク）		AW－○○
建具枝番号	タグ番号の枝番号	BLC_Technical_Info	TagBranchNumber	特に記載なし				●	●	●	（ブランク）		AW－○○A	（ブランク）		AW－○○A
【IFO_Pest項目：窓一般のプロパティセット(IFO4add2：Pest_WindowCommon) 】/必須																
参照記号	このプロジェクトにおける参照記号	IFC	Reference					○	○	○	n/a	n/a	n/a	n/a	n/a	n/a
状態	新規/既存/撤業/一時的/その他/不明	IFC	Status													
遮音性能	建築基準法	IFC	AcousticRating	16章2節2項	○			○	○	○	なし/T-1/T-2/T-3	T-2	各社仕様	なし/T-1/T-2/T-3	T-2	各社仕様
耐火等級	建築基準法、消防法	IFC	FireRating	16章2節2項	○											
防犯等級	関連する基準による	IFC	SecurityRating													
内外区分	外部に面しているか否か	IFC	IsExternal	詳細図、及び16章	○	○	○	○	○	○	外部	外部	外部	外部	外部	外部
気密性能	JIS等級	IFC	Infiltration	16章2節2項	○			○	○	○	A-3／A-4		各社仕様	A-3／A-4	A-4	各社仕様
断熱性能	開口部の熱貫流率U	IFC	ThermalTransmittance													
ガラス比率	開口部に対するガラス面積比率	IFC	GlazingAreaFraction					○	○	○	n/a	n/a	n/a	n/a	n/a	n/a
外部仕様	開口部に外部敷居の有無	IFC	HasSillExternal													
内部仕様	開口部に内部敷居の有無	IFC	HasSillInternal													
自動ドア区分	自動ドアか否か	IFC	HasDrive													
遮煙性能	遮煙性能の有無	IFC	SmokeStop													
非常口区分	非常口・避難口の有無	IFC	FireExit													
水密性能	JIS等級	IFC	WaterTightnessRating													
機械負荷性能	関連する基準による	IFC	MechanicalLoadRating													
風荷重性能	耐風圧性（国内基準：JIS等級）	IFC	WindLoadRating													
【IFO_Pest項目：ドア・窓のプロパティセット(IFO4add2：Pest_DoorWindowGlazingType) 】																
ガラス層数（枚数）		IFC	GlassLayers					●	●	●	n/a	n/a	n/a	n/a	n/a	n/a
1番目（室内側）のガラス厚さ		IFC	GlassThickness1	16章14節	○	?	?	●	●	●	（ブランク）		建築図表記	（ブランク）		建築図表記
2番目（中間又は外側）のガラス厚さ		IFC	GlassThickness2	16章14節	○			●	●	●	n/a	n/a	n/a	n/a	n/a	n/a
3番目（外側）のガラス厚さ		IFC	GlassThickness3	16章14節	○			●	●	●	n/a	n/a	n/a	n/a	n/a	n/a
充填ガスの名称		IFC	FillGas					●	●	●	n/a	n/a	n/a	n/a	n/a	n/a
ガラスの色		IFC	GlassColor					●	●	●	n/a	n/a	n/a	n/a	n/a	n/a
強化ガラスか否か		IFC	IsTempered					●	●	●	n/a	n/a	n/a	n/a	n/a	n/a
被膜を被せたガラスか否か		IFC	IsLaminated					●	●	●	n/a	n/a	n/a	n/a	n/a	n/a
ガラスコーティングの有無		IFC	IsCoated					●	●	●	n/a	n/a	n/a	n/a	n/a	n/a
網入りガラスか否か		IFC	IsWired					●	●	●	n/a	n/a	n/a	n/a	n/a	n/a
可視光線反射率		IFC	VisibleLightReflectance					●	●	●	n/a	n/a	n/a	n/a	n/a	n/a
可視光線透過率		IFC	VisibleLightTransmittance					●	●	●	n/a	n/a	n/a	n/a	n/a	n/a
赤外線吸収率	（熱線吸収率）	IFC	SolarAbsorption					●	●	●	n/a	n/a	n/a	n/a	n/a	n/a
赤外線反射率	（熱線反射率）	IFC	SolarReflectance					●	●	●	n/a	n/a	n/a	n/a	n/a	n/a
赤外線透過率	（熱線透過率）	IFC	SolarTransmittance					●	●	●	n/a	n/a	n/a	n/a	n/a	n/a
太陽放熱係数		IFC	SolarHeatGainTransmittance					●	●	●	n/a	n/a	n/a	n/a	n/a	n/a
遮光係数		IFC	ShadingCoefficient					●	●	●	n/a	n/a	n/a	n/a	n/a	n/a
夏季の熱伝導率	（夏の熱透過係数：U値）	IFC	ThermalTransmittanceSummer					●	●	●	n/a	n/a	n/a	n/a	n/a	n/a
冬季の熱伝導率	（冬の熱透過係数：U値）	IFC	ThermalTransmittanceWinter					●	●	●	n/a	n/a	n/a	n/a	n/a	n/a
【COBie タイププロパティ 属性項目】/必須																
アクセスビリティ性能		COBie	AccessibilityPerformance					●	●	●	n/a	n/a	n/a	n/a	n/a	n/a
アセットタイプ		COBie	AssetType					●	●	●	固定	固定	固定	固定	固定	固定
カテゴリー		COBie	Category					●	●	●	n/a	n/a	n/a	n/a	n/a	n/a
法令性能		COBie	CodePerformance					●	●	●	n/a	n/a	n/a	n/a	n/a	n/a
色		COBie	Color					●	●	●	シルバー艶消し（ナチュラルシルバー）NTB-スチン（シャイングレー）NTB-2号（ブラック）NTB-5号	ステン YH1N	各社仕上色名称	シルバー艶消し（ナチュラルシルバー）NTB-スチン（シャイングレー）NTB-2号（ブラック）NTB-5号	シルバー YS1N	各社仕上色名称
構成要素		COBie	Constituents					●	●	●	n/a	n/a	n/a	n/a	n/a	n/a
説明		COBie	Description					○	○	○	引き違い窓	引き違い窓	引き違い窓	引き違い窓	引き違い窓	引き違い窓
耐用単位		COBie	DurationUnit					○	○	○	年	年	年	年	年	年
期待耐用年数		COBie	ExpectedLife					○	○	○	n/a	n/a	n/a	n/a	n/a	n/a
特徴		COBie	Features	建具表	○	○	○	○	○	○	アルミ製窓	アルミニウム合金製建具	アルミニウム合金製建具	アルミ製窓	アルミニウム合金製建具	アルミニウム合金製建具
仕上げ		COBie	Finish	16章4節4項など	○	○	○	○	○	○	電解着色仕上げ	陽極酸化複合被膜	陽極酸化複合被膜	電解着色仕上げ	陽極酸化複合被膜	陽極酸化複合被膜
グレード		COBie	Grade					●	●	●	n/a	n/a	n/a	n/a	n/a	n/a
製造者		COBie	Manufacturer					○	○	○		YKK AP（株）	各社名	株式会社LIXIL	YKK AP（株）	各社名
材料		COBie	Material	16章2～7節	○	○	○	○	○	○	アルミ製	アルミニウム合金製	アルミニウム合金	アルミ製	アルミニウム合金製	アルミニウム合金
メーカー型番		COBie	ModelNumber					●	●	●	–	–	—	–	–	—
製品参照		COBie	ModelReference					○	○	○	n/a	n/a	n/a	n/a	n/a	n/a
名前		COBie	Name					○	○	○	n/a	n/a	n/a	n/a	n/a	n/a
公称高さ ・H		COBie	NominalHeight	建具表	○			○	○	○	1700		内法寸法	2000		内法寸法
公称長さ ・L		COBie	NominalLength					●	●	●	n/a	n/a	n/a	n/a	n/a	n/a
公称幅 ・W		COBie	NominalWidth	建具表	○			○	○	○	1800		内法寸法	1800		内法寸法
更新コスト		COBie	ReplacementCost					●	●	●	n/a	n/a	n/a	n/a	n/a	n/a
形状		COBie	Shape					●	●	●	n/a	n/a	n/a	n/a	n/a	n/a
大きさ		COBie	Size					●	●	●	n/a	n/a	n/a	n/a	n/a	n/a
サステナビリティ性能		COBie	SustainabilityPerformance					●	●	●	n/a	n/a	n/a	n/a	n/a	n/a
保証説明		COBie	WarrantyDescription					○	○	○	n/a	n/a	n/a	n/a	n/a	n/a
保証サービス期間		COBie	WarrantyDurationLabor					●	●	●	n/a	n/a	n/a	n/a	n/a	n/a
部品交換サービス期間		COBie	WarrantyDurationParts					○	○	○	n/a	n/a	n/a	n/a	n/a	n/a
保証サービス期間の単位		COBie	WarrantyDurationUnit					○	○	○	年	年	年	年	年	年
保証サービス担当組織		COBie	WarrantyGuarantorLabor					●	●	●	n/a	n/a	n/a	n/a	n/a	n/a
部品(交換)保証担当組織		COBie	WarrantyGuarantorParts					●	●	●	n/a	n/a	n/a	n/a	n/a	n/a
【COBie コンポーネントプロパティ 属性項目】																
アセット識別番号		COBie	AssetIdentifier					●	●	●						
バーコード		COBie	BarCode					●	●	●						
設置日付		COBie	InstallationDate					●	●	●						
シリアル番号		COBie	SerialNumber					●	●	●						
タグ番号		COBie	TagNumber	建具表	○			●	●	●	AW-○○	AW-○○	AW-○○	AW-○○	AW-○○	AW-○○
保証開始日		COBie	WarrantyStartDate					●	●	●						
【BOS一般：BOS_General Property 属性項目】/必須																
作成者	（オブジェクトの作者）	BOS_General	Author					○	○	○	n/a	n/a	n/a	n/a	n/a	n/a
製造者名(製造会社名)	COBieManufacturerに同じ	BOS_General	ManufacturerName				○	○	○	○	株式会社LIXIL	YKK AP（株）	各社名	株式会社LIXIL	YKK AP（株）	各社名
製造者ホームページ	（企業のURL）	BOS_General	ManufacturerURL				○	○	○	○	http://www.biz-lixil.com/	http://www.ykkap.co.jp/	各社URL	http://www.biz-lixil.com/	http://www.ykkap.co.jp/	各社URL
＜仕様書＞記述	NBS仕様書体系	BOS_General	NBSDescription					○	○	○	n/a	n/a	n/a	n/a	n/a	n/a
＜仕様書＞参照	NBS参照	BOS_General	NBSReference					○	○	○	n/a	n/a	n/a	n/a	n/a	n/a
製品情報		BOS_General	ProductInformation					○	○	○	n/a	n/a	n/a	n/a	n/a	n/a
改訂		BOS_General	Revision					○	○	○	n/a	n/a	n/a	n/a	n/a	n/a
分類コード		BOS_General	Uniclass2015Code					○	○	○	Pr_30_59_88_02	?	協会分類コードNo？	n/a	?	協会分類コードNo？
分類タイトル		BOS_General	Uniclass2015Title					○	○	○	Aluminium window units					
分類バージョン(版)		BOS_General	Uniclass2015Version					○	○	○	2					
【BLC設備情報項目（建具・窓）:必須】																
耐風圧性能	標高圧力	BLC_Technical_Info		16章2節2項	○			○	○	○	S-4／S-5／S-6／S-7	S-7	-	S-4／S-5／S-6／S-7	S-7	各社仕様
建具形式2(構造)		BLC_Technical_Info		建具表	○			○	○	○	（ブランク）	かまち	かまち	（ブランク）	かまち	かまち
建具形式3		BLC_Technical_Info		建具表	○			●	●	●	（ブランク）		—	（ブランク）		—
建具勝手（R/Lなど）		BLC_Technical_Info		図	○			●	●	●	—	正勝手	正勝手	—	正勝手	正勝手
水密性能	圧力差	IFC	WaterTightnessRating	16章2節2項	○			○	○	○	W-4／W-5	W-5	各社仕様	W-4／W-5	W-5	各社仕様
耐震性	地震に対する性能	BLC_Technical_Info		16章2節2項	○			○	○	○	なし	-	-	なし	-	—
ラフマナ法・H		BLC_Technical_Info		建具表	○			×	×	×	—	-	—	—	-	—
呼び寸法・H		BLC_Technical_Info		特に記載なし		?	?	○	○	○	—	-	—	—		—
呼び寸法・W		BLC_Technical_Info		特に記載なし		?	?	○	○	○	—	-	—	—		—
配置レベル（設置高さ）		BLC_Technical_Info		特に記載なし				○	○	○	500		FLからの下枠部（組縁部）	0		FLからの下枠部（組縁部）
枠・仕上色		BLC_Technical_Info		特に記載なし				●	●	●	シルバー艶消し（ナチュラルシルバー）NTB-スチン（シャイングレー）NTB-2号 NTB-5号（ブラック）特注色 NTB-4号 特注色 オータムブラウン 特注色 ホワイト	ステン YH1N	—	シルバー艶消し（ナチュラルシルバー）NTB-スチン（シャイングレー）NTB-2号 NTB-5号（ブラック）特注色 NTB-4号 特注色 オータムブラウン 特注色 ホワイト	シルバー YS1N	—
枠・巾込		BLC_Technical_Info		建具表、詳細図	○	○	○	○	○	○	70	70	70	70	70	70
枠・見付		BLC_Technical_Info		建具表、詳細図	○	●		○	○	○	30／35／45／60	上：30、下：55、縦：25	各社寸法（上、下、縦）	30／35／45／60	上：30、下：55、縦：25	各社寸法（上、下、縦）
額縁状		BLC_Technical_Info		特に記載なし				●	●	●	—		タイプ別	—		タイプ別
額サイズ・W		BLC_Technical_Info		特に記載なし				●	●	●	—	-	各社寸法	—	-	各社寸法
額サイズ・H		BLC_Technical_Info		特に記載なし				●	●	●	—	-	各社寸法	—	-	各社寸法
ガラス・種類1		BLC_Technical_Info		建具表、詳細図	○			○	○	○	（ブランク）		建築図表記	（ブランク）		建築図表記
ガラス・寸法・W		BLC_Technical_Info		16章14節	○	?	?	○	○	○	（ブランク）		—	（ブランク）		—
ガラス・寸法・H		BLC_Technical_Info		16章14節	○	?	?	○	○	○	（ブランク）		—	（ブランク）		—
ガラス・種類2		BLC_Technical_Info		16章14節	○	?	?	×	×	×	（ブランク）		建築図表記	（ブランク）		建築図表記
ガラス・寸法・W2		BLC_Technical_Info		16章14節	○	?	?	×	×	×	（ブランク）		—	（ブランク）		—
ガラス・寸法・H2		BLC_Technical_Info		16章14節	○	?	?	×	×	×	（ブランク）		—	（ブランク）		—
ガラス・種類3		BLC_Technical_Info		建具表、詳細図	○	?	?	×	×	×	（ブランク）		建築図表記	（ブランク）		建築図表記
ガラス・寸法・W3		BLC_Technical_Info		16章14節	○	?	?	×	×	×	（ブランク）		—	（ブランク）		—
ガラス・寸法・H3		BLC_Technical_Info		16章14節	○	?	?	×	×	×	（ブランク）		—	（ブランク）		—
ガラス・法規		BLC_Technical_Info		特に記載なし				×	×	×	（ブランク）			（ブランク）		
ガラス・性能		BLC_Technical_Info		特数で求められた種類や				×	×	×	（ブランク）			（ブランク）		
ガラス・その他		BLC_Technical_Info		特に記載なし				×	×	×	（ブランク）			（ブランク）		
建具金物・錠		BLC_Technical_Info		16章8節 建物用金物	○			×	×	×	クレセント	クレセントL=60	クレセント(各社寸法)	クレセント	クレセントL=80	クレセント(各社寸法)
建具金物・その他		BLC_Technical_Info		製作図による				×	×	×	—	-	付属金物(テキスト)	—	-	付属金物(テキスト)
建具金物・水切り		BLC_Technical_Info		製作図による				●	●	●						
建具金物・網戸		BLC_Technical_Info		製作図による				●	●	●						
建具金物・雨詰め防止		BLC_Technical_Info		製作図による				●	●	●						
建具金物・額縁アングル		BLC_Technical_Info		製作図による				●	●	●						
備考		BLC_Technical_Info		製作図による				●	●	●						

[設備編]

BLCJ「設備」属性項目Parameter編成、(NBS Prameters)、(Revit:RUGJ MEPSharedParameter/Comparison・Correspon

2017/7/19

整理番号	Specifications attribute items 仕様属性名称(和名)	Name (English) 仕様属性名称(英語)	仕様属性ID Specifications attribute item ID	単位IDグループ	ファイル作成時入力文字規定 属性	フィールド形式	桁数	レベル	その他規定	メーカーモデル 50 メーカーモデル共通	05 ボイラ	100 冷凍機	150 冷却塔	200 ポンプ	250 送風機	300 空調機	350 暖房機	370 乾燥機	400 コイル	430 ヒーター	450 空気熱交換器	500 加湿器	550 エアフィルター	600 ケーシング・ルーム機器	650 冷凍・冷蔵・冷凍庫	700 装飾・ヘッダー	800 水処理装置	850 パネル形水槽	30 100 衛生器具	600 キッチン	40 100 浄化槽機器	200 ガス関連機器	300 消火機器	500 防災機器	RevitMEP RUGJ MEP Shared Parameter
	【Equipment management information】		【機器管理情報】																																
1100	メーカーコード	Maker Code	MAKERCODE		CHAR	コード	6	1	CIMS一企業ＩＤ	◎	◎	◎	◎	◎	◎	◎	◎	◎	◎	◎	◎	◎	◎	◎	◎	◎	◎	◎	◎	◎	◎	◎	◎	○ メーカーコード
1110	メーカー名	Manufacturer Name	MAKERNAME		CHAR	テキスト	50	1	正式名＋略称	◎	◎	◎	◎	◎	◎	◎	◎	◎	◎	◎	◎	◎	◎	◎	◎	◎	◎	◎	◎	◎	◎	◎	◎	○ 製造元
1120	メーカーＵＲＬ	Manufacturer Url	MAKERURL		CHAR	テキスト	100	1	ハイパーリンク等	◎	◎	◎	◎	◎	◎	◎	◎	◎	◎	◎	◎	◎	◎	◎	◎	◎	◎	◎	◎	◎	◎	◎	◎	○ URL
1200	機器分類コード	Category Code	CGRYCODE		CHAR	コード	14	1	機器分類コード	◎	◎	◎	◎	◎	◎	◎	◎	◎	◎	◎	◎	◎	◎	◎	◎	◎	◎	◎	◎	◎	◎	◎	◎	◎ 機器分類コード
1210	分類グループ	Category Group	CGRYGROUP		CHAR	コード	14	1	Webサイト分類	◎	◎	◎	◎	◎	◎	◎	◎	◎	◎	◎	◎	◎	◎	◎	◎	◎	◎	◎	◎	◎	◎	◎	◎	◎ 分類グループ
1220	製品グループ	Product Family	CGRYCODE		CHAR	コード	14	1	(検討中)	◎	◎	◎	◎	◎	◎	◎	◎	◎	◎	◎	◎	◎	◎	◎	◎	◎	◎	◎	◎	◎	◎	◎	◎	◎ 製品グループ
1300	メーカー型番	Product Code	NAME1		CHAR	テキスト	50	1	1バイト文字	◎	◎	◎	◎	◎	◎	◎	◎	◎	◎	◎	◎	◎	◎	◎	◎	◎	◎	◎	◎	◎	◎	◎	◎	○ モデル
1400	型式名称	Product Name	NAME2		CHAR	テキスト	100	1	2バイト文字	◎	◎	◎	◎	◎	◎	◎	◎	◎	◎	◎	◎	◎	◎	◎	◎	◎	◎	◎	◎	◎	◎	◎	◎	○ 説明
1410	製品写真(サムネイル)	Product Photo	THUM_PIC		CHAR	ファイル名	40	1	PING・JPEG・BMP等	◎	◎	◎	◎	◎	◎	◎	◎	◎	◎	◎	◎	◎	◎	◎	◎	◎	◎	◎	◎	◎	◎	◎	◎	サムネイル画像
1450	３Ｄファイル形式	3D External Drawing	3D_FORMAT		CHAR	テキスト	10	1	拡張子(検討中)	◎	◎	◎	◎	◎	◎	◎	◎	◎	◎	◎	◎	◎	◎	◎	◎	◎	◎	◎	◎	◎	◎	◎	◎	—
1500	製品リリース年月	Product Release Date	DATE		CHAR	テキスト	8	1	yyyy/mm	●	●	●	●	●	●	●	●	●	●	●	●	●	●	●	●	●	●	●	●	●	●	●	●	○ 製品リリース年月
1510	製造停止年月	Product Stop Date	MANUF_STOP		CHAR	テキスト	8	1	yyyy/mm																									—
1550	製品出荷対象	Product shipment target	Ship target		CHAR	コード	32	1		◎	◎	◎	◎	◎	◎	◎	◎	◎	◎	◎	◎	◎	◎	◎	◎	◎	◎	◎	◎	◎	◎	◎	◎	○ 製品出荷対象
1600	仕様書バージョン	Specification Version	SPVER		CHAR	テキスト	2	1		◎	◎	◎	◎	◎	◎	◎	◎	◎	◎	◎	◎	◎	◎	◎	◎	◎	◎	◎	◎	◎	◎	◎	◎	◎ 仕様書バージョン
	出荷対応国_列記																																		
	BOS General一般	National Building Specification (BOS_General property group) (BOS_General)																																	
9110	著書	Author	MAKERNAME		CHAR	テキスト	50	2		●	●	●	●	●	●	●	●	●	●	●	●	●	●	●	●	●	●	●	●	●	●	●	●	◎ Author
9120	製造者名	Manufacturer	MAKERNAME		CHAR	テキスト	50	2		●	●	●	●	●	●	●	●	●	●	●	●	●	●	●	●	●	●	●	●	●	●	●	●	○ (製造元)
9130	製造者ホームページ	ManufacturerURL	MAKERURL		CHAR	テキスト	100	2		●	●	●	●	●	●	●	●	●	●	●	●	●	●	●	●	●	●	●	●	●	●	●	●	○ (URL)
9140	<仕様書>記述	Specification Description	Description		CHAR	テキスト	100	2		●	●	●	●	●	●	●	●	●	●	●	●	●	●	●	●	●	●	●	●	●	●	●	●	
9150	<仕様書>参照	Specification Reference	Reference		CHAR	テキスト	50	2		●	●	●	●	●	●	●	●	●	●	●	●	●	●	●	●	●	●	●	●	●	●	●	●	
9160	商品情報	Product Information	ProductInfo		CHAR	テキスト	100	2		●	●	●	●	●	●	●	●	●	●	●	●	●	●	●	●	●	●	●	●	●	●	●	●	○ ProductInformation
9170	リビジョン	Revision	Revision		CHAR	テキスト	10	2		●	●	●	●	●	●	●	●	●	●	●	●	●	●	●	●	●	●	●	●	●	●	●	●	● Revision
9180	<分類>コード	Classification Code	UniclassCode		CHAR	テキスト	14	2		●	●	●	●	●	●	●	●	●	●	●	●	●	●	●	●	●	●	●	●	●	●	●	●	● Uniclass2015Code
9182	<分類>タイトル	Classification Title	UniclassTitle		CHAR	テキスト	50	2		●	●	●	●	●	●	●	●	●	●	●	●	●	●	●	●	●	●	●	●	●	●	●	●	● Uniclass2015Title
9184	<分類>版	Classification Version	UniclassVer		CHAR	テキスト	10	2		●	●	●	●	●	●	●	●	●	●	●	●	●	●	●	●	●	●	●	●	●	●	●	●	● Uniclass2015Version
9190	版	Version	Version		CHAR	テキスト	10	2		●	●	●	●	●	●	●	●	●	●	●	●	●	●	●	●	●	●	●	●	●	●	●	●	● Version
	NBS IFCパラメータ	Industry Foundation Class (IFC) Parameters																																	
9210	IfcタイププロダクトIfcProduct	IfcTypeProduct	IfTypeProd		CHAR	テキスト	14	2		●	●	●	●	●	●	●	●	●	●	●	●	●	●	●	●	●	●	●	●	●	●	●	●	○
9220	IFCプロダクト	IfcProduct	IfcProduct		CHAR	テキスト	14	2		●	●	●	●	●	●	●	●	●	●	●	●	●	●	●	●	●	●	●	●	●	●	●	●	○
9230		IfcExportType								●	●	●	●	●	●	●	●	●	●	●	●	●	●	●	●	●	●	●	●	●	●	●	●	● IfcExportType
9240		IfcExportAs								●	●	●	●	●	●	●	●	●	●	●	●	●	●	●	●	●	●	●	●	●	●	●	●	● IfcExportAs
9310	Uniclassコード	Classification Code	UniclassCode		CHAR	テキスト	14	2		●	●	●	●	●	●	●	●	●	●	●	●	●	●	●	●	●	●	●	●	●	●	●	●	● Uniclass2015Code
9320	OmniIClassコード	OmniClass Code	OmniClassCode		CHAR	テキスト	14	2		●	●	●	●	●	●	●	●	●	●	●	●	●	●	●	●	●	●	●	●	●	●	●	●	● OmniClassCode
	【Design specification information】		【設計値 機器仕様情報】																																
			<所要能力情報>																																
1710	記号	Sign	SIGH		CHAR	テキスト	24	2		○	○	○	○	○	○	○	○	○	○	○	○	○	○	○	○	○	○	○	○	○	○	○	○	○ 記号
1720	呼称	Designation	DESINA		CHAR	テキスト	24	2		◎	◎	◎	◎	◎	◎	◎	◎	◎	◎	◎	◎	◎	◎	◎	◎	◎	◎	◎	◎	◎	◎	◎	◎	◎ 呼称
1730	符号	A Sign	ASIGN		CHAR	テキスト	24	2																										☆ 符号
1750	系統	Lineage	LINEAGE		CHAR	テキスト	24	2		○	○	○	○	○	○	○	○	○	○	○	○	○	○	○	○	○	○	○	○	○	○	○	○	○ 系統
1760	形式	Format	FORMAT		CHAR	テキスト	50	2		●	●	●	●	●	●	●	●	●	●	●	●	●	●	●	●	●	●	●	●	●	●	●	●	● 形式
1780	特殊仕様	Special Specification	SP_SPEC		CHAR	テキスト	100	2		●	●	●	●	●	●	●	●	●	●	●	●	●	●	●	●	●	●	●	●	●	●	●	●	● 仕様
1810	設計冷凍能力	Design Refrigeration Capacity	D_REF_AB	QW	NBER	数字	7	2																										☆ 設計冷凍能力
1820	設計加熱能力	Design Heating Capacity	D_HT_AB	QW	NBER	数字	7	2																										☆ 設計加熱能力
1830	設計冷房能力	Design Cooling Capacity	D_ACL_AB	QW	NBER	数字	7	2																										☆ 設計冷房能力
1840	設計冷房能力_顯熱	Design Cooling Ability (Sensible Heat)	D_ACL_SH	QW	NBER	数字	7	2																										☆ 設計冷房能力_顯熱
1850	設計暖房能力	Design Heating Capacity	D_HTS_AB	QW	NBER	数字	7	2																										☆ 設計暖房能力
1860	設計風量	Design Volume	D_DA_Q	MLM	NBER	数字	7	2																										☆ 設計風量
1870	設計水量	Design Water Quantity	D_CW_Q	MLM	NBER	数字	7	2																										☆ 設計水量
1910	給水負荷単位(水栓)	Water Supply Load Unit (Faucet)	D_CW_FU	FU	NBER	数字	6	2																				●						● 給水負荷単位(水栓)
1915	給水負荷単位(洗浄)	Water Supply Load Unit (Cleaning)	D_CWF_FU	FU	NBER	数字	6	2																				●						● 給水負荷単位(洗浄)
1920	上水負荷単位	Water Supply Load Unit	D_CWC_FU	FU	NBER	数字	6	2																				●						● 上水負荷単位
1925	中水負荷単位	Medium Water Load Unit	D_MW_FU	FU	NBER	数字	6	2																				●						● 中水負荷単位
1930	給湯負荷単位	Hot Water Supply Load Unit	D_HW_FU	FU	NBER	数字	6	2																				●						● 給湯負荷単位
1940	汚水負荷単位	Sewage Load Unit	D_SD_FU	FU	NBER	数字	6	2																				●						● 汚水負荷単位
1945	雑排水負荷単位	Miscellaneous Waste Water Load Unit	D_GD_FU	FU	NBER	数字	6	2																				●						● 雑排水負荷単位
	【Equipment specification information】		【機器仕様情報】																																
	<Capability specification information>		<能力仕様情報>																																
2010	冷却能力	Cooling Capacity	CL_AB	QW	NBER	数字	7	2				◎			◎				◎															◎ 冷却能力
2015	冷却蓄熱容量	Cooling Storage Capacity	CLST_CAP	QJ	NBER	数字	7	2				●																						冷却蓄熱容量
2020	冷凍能力	Refrigerating Capacity	REF_AB	QW	NBER	数字	7	2				◎																						◎ 冷凍能力
2030	冷房能力	Room Cooling Capacity	ACL_AB	QW	NBER	数字	7	2																										◎ 冷房能力
2032	冷房能力_顯熱	Cooling Ability (Sensible Heat)	ACL_SH	QW	NBER	数字	7	2								◎			◎															◎ 冷房能力_顯熱
2035	製氷能力	Ice Making Capacity	ICE_Q	QW	NBER	数字	7	2				●																						製氷能力
2040	定格出力	Rated Output	RTD_OP	QW	NBER	数字	7	2			●																							● 定格出力
2050	加熱能力	Heating Capacity	HT_AB	QW	NBER	数字	7	2			◎	◎						◎							●									◎ 加熱能力
2055	加熱蓄熱容量	Heating Storage Capacity	HTST_CAP	QJ	NBER	数字	7	2	仕様属性ID			●																						加熱蓄熱能力
2057	追だき能力	Bath Reheating Capacity	BH_Q	QW	NBER	数字	7	2	＋条件設定																									
2060	暖房能力	Room Heating Capacity	HTS_AB	QW	NBER	数字	7	2	ID1							◎	◎		◎	◎														◎ 暖房能力
2070	伝熱面積	Heating Surface Area	HTTF_AREA	M2	NBER	数字	7	2	＋条件設定		●	●													●									△ 伝熱面積
2080	放 熱 量	Heat Rejection Capacity	HT_Q	QW	NBER	数字	7	2	ID2																									
2090	集熱面積	Collector Area	CLCT_AREA	M2	NBER	数字	7	2	＋単位ID																									
2100	熱交換能力	Heat Exchange Capacity	HTEX_AB	QW	NBER	数字	7	2																	●									熱交換器能力
2110	排熱回収能力	Heat Recovery Capacity	EXHTR_AB	EFF	NBER	数字	7	2																										
2120	除湿能力	Dehumidifying Capacity	DEHUM_AB	KGH	NBER	数字	7	2																										
2130	加湿能力	Humidifying Capacity	HUM_AB	KGH	NBER	数字	7	2																										—
2140	有効加湿量	Effective Humidifying Volume	EFHUM_Q	KGH	NBER	数字	7	2								●	●				●													● 有効加湿量
4030	番手 #	Gauge	COUNT	NO	NBER	数字	5	2							◎																			◎ 番手
2160	給湯能力	Hot Water Supplying Capacity	HWS_AB	MLM	NBER						◎														◎									◎ 給湯能力
2170	ろ過面積	Filtration Area	FILT_AREA	M2	NBER																													—
2180	ろ過能力	Filtration Capacity	FILT_AB	MLM	NBER																													—
2190	処理水量	Treatment Water Volume	TREATW_Q	MLM	NBER																													
2200	浄化槽処理容量	Septic Tank Capacity	SEPT_Q	MLM	NBER																													—
2210	浄化槽処理対象人員	Septic Tank Population	SEPT_POP	NIN	NBER																													—
2220	浄化槽放流水質	Septic Tank Water Quality	SEPT	PPM	NBER																													—
2230	気 化 量	Vaporizing Volume	CARB_Q	KGH	NBER																													—
2240	処理能力	Treatment Capacity	TREAT_Q	MLM	NBER																													

【記号の定義】
◎：必須　●：推奨
○：項目はあるが空欄のままとし、設計が進んだ段階で都度入力する
空欄：自由に使用する。必

整理番号	Specifications attribute items 仕様属性名称(和名)	Name (English) 仕様属性名称(英語)	仕様属性ID Specifications attribute item ID	単位IDグループ	ファイル作成時入力文字規定 属性	フィールド形式	桁数	レベル	その他規定	メーカーモデル 50 メーカーモデル共通	05 050 ボイラ	100 冷凍機	150 冷却塔	200 ポンプ	250 送風機	300 空調機	350 暖房機	370 乾燥機	400 コイル	430 ヒーター	450 空気熱交換器	500 加湿器	550 エアフィルター	600 クリーンルーム機器	650 滅菌器・殺菌器・消毒器	700 製缶類・ヘッダー	900 水処理装置	850 パネル形水槽	30 100 衛生器具	600 キッチン	40 100 浄化槽機器	200 ガス関連機器	300 消火機器	350 厨房機器	RevitMEP RUGBI MEP Shared Parameter
	<Flow rate specification information>		〈風量仕様情報〉																																
3010	送 風 量	Air Volume	SA_Q	MLM	NBER	数字	7	2							◎	◎	◎	◎			◎														◎ 風量
3012	標準風量	Normal Air Volume	STDA_Q	MLM	NBER	数字	7	2																											—
3020	室内機送風量	Indoor Fan Air Volume	SAINFAN_Q	MLM	NBER	数字	7	2																											—
3030	室外機送風量	Outdoor Fan Air Volume	SAOUTFAN_Q	MLM	NBER	数字	7	2	仕様属性ID +条件設定 ID1 +条件設定 ID2 +単位ID																								—
3040	給 気 量	Supply Air Volume	SVA_Q	MLM	NBER	数字	7	2								●																			△ 給気量
3050	還 気 量	Return Air Volume	RA_Q	MLM	NBER	数字	7	2								●																			△ 還気量
3060	外 気 量	Outdoor Air Volume	OA_Q	MLM	NBER	数字	7	2								●																			△ 外気量
3070	排 気 量	Exhaust Air Volume	EA_Q	MLM	NBER	数字	7	2								●																			△ 排気量
3080	換気風量	Ventilation Air Volume	VA_Q	MLM	NBER	数字	7	2																											—
3090	処理風量	Treatment Air Volume	TREATA_Q	MLM	NBER	数字	7	2																											—
3100	排煙風量	Smoke Exhaust Air Volume	SM_Q	MLM	NBER	数字	7	2																											△ 排煙風量
3150	ノッチ	Notch	NOTCH	?	NBER	数字	7	2							●						●														● ノッチ
	<Water specification information>		〈水量仕様情報〉																																
3210	冷 水 量	Chilled Water Volume	C_Q	MLM	NBER	数字	7	2				●		●		●			●	●															● 冷水量
3220	温 水 量	Heating Water Volume	H_Q	MLM	NBER	数字	7	2			●	●		●		●	●	●	●	●					●										● 温水量
3230	冷温水量	Cooling Heating Water Volume	CH_Q	MLM	NBER	数字	7	2				●		●		●			●	●															● 冷温水量
3240	高温水量	High Temperature Water Volume	HH_Q	MLM	NBER	数字	7	2						●			●	●																	● 高温水量
3250	冷却水量	Cooling Water Volume	CD_Q	MLM	NBER	数字	7	2				●	●	●																					● 冷却水量
3260	熱源水量	Heat Source Water Volume	CDH_Q	MLM	NBER	数字	7	2				●		●																					● 熱源水量
3270	補給水量	Make Up Water Volume	SW_Q	MLM	NBER	数字	7	2																											
3280	ブライン水量	Brine Volume	B_Q	MLM	NBER	数字	7	2				●																							● ブライン水量
3290	循環水量	Circulating Water Volume	REC_Q	MLM	NBER	数字	7	2	仕様属性ID +条件設定 ID1 +条件設定 ID2 +単位ID																										
3310	吐 水 量	Supply Discharge Water Volume	DUT_Q	MLM	NBER	数字	6	2																					●						◎ 吐出量
3320	給 水 量	Supply Water Volume	CW_Q	MLM	NBER	数字	6	2																											—
3322	洗浄水量	Wash Water Volume	CWF_Q	MLM	NBER	数字	6	2																					●						● 洗浄水量
3325	上水給水量	Drain Water Supply	CWC_V	MLM	NBER	数字	6	2																											△ 上水量
3327	中水給水量	Medium Water Supply Volume	MW_V	MLM	NBER	数字	6	2																											△ 中水量
3330	風呂追焚循環量	Bath Reheating Circulating Water Volume	BHREC_Q	MLM	NBER	数字	6	2																	●										—
3340	風呂追焚吐水量	Bath Reheating Pour Hot Water Volume	BHWD_Q	MLM	NBER	数字	6	2																											—
3350	給 湯 量	Supply Hot Water Volume	HW_Q	MLM	NBER	数字	6	2																	◎										◎ 給湯量
3360	排 水 量	Drain Water Volume	WD_Q	MLM	NBER	数字	6	2																											△ 排水量
3362	汚水量	Amount Of Sewage	SD_Q	MLM	NBER	数字	6	2																											△ 汚水量
3366	雑排水量	Grain Drainage Volume	GD_Q	MLM	NBER	数字	6	2																											△ 雑排水量
3370	実際蒸気量	Actual Amount Steam	ACT_ST_Q	MLM	NBER	数字	7	2			●														●										—
3380	換算蒸気量	Equivalent Amount Steam	CON_ST_Q	MLM	NBER	数字	7	2			●														●										—
3390	ユニット給水量	Unit Water Supply Volume	UTCW_Q	MLM	NBER	数字	6	2																											◎ ユニット給水量
	<Wind pressure specification information>		〈風圧力仕様情報〉																																
4010	機外静圧	Outer Static Pressure	SP	PA	NBER	数字	6	2							●	●	●	●			●														● 機外静圧、機外静圧_送風機、機外静圧_還風機
4020	全 静 圧	Total Static Pressure	ASP	PA	NBER	数字	6	2																											—
4040	羽根径Φ	Inpeller Diameter	VANE_SIZE	MM	NBER	数字	6	2																											
	<Water pressure specification information>		〈水圧力仕様情報〉																																
4110	揚 程	Pump Head	HEAD	PA	NBER	数字	4	2						●																					● 揚程
4120	圧 力	Pressure	W_P	PA	NBER	数字	4	2			●														●										△ 使用圧力
4130	背 圧	Back Pressure	B_P	PA	NBER	数字	4	2																											
4140	最高使用圧力	Proofness Pressure	M_P	PA	NBER	数字	4	2	仕様属性ID +条件設定 ID1 +条件設定 ID2 +単位ID		◎	●													◎	◎			●						◎ 最高使用圧力
4141	最低使用圧力	Minimum Pressure	MW_P	PA	NBER	数字	4	2																					●						△ 最低使用水圧
4142	ﾌﾗｯｼｭ最低使用圧力	Flash minimum operating pressure	MWF_P	PA	NBER	数字	4	2																					●						
4143	水栓最低圧力	Faucet Minimum Pressure	MGW_P	PA	NBER	数字	4	2																											
4145	標準許容圧力	Allowable Pressure	ALLOW_P	PA	NBER	数字	4	2																											—
	<General specification information>		〈一般仕様情報〉																																
4210	コイル列数	Coil Line Number	COIL_N	ROW	NBER	数字	3	2								●	●	●	●	●															
4220	コイル通過風速	Coil Through Velocity	COIL_AS	SMS	NBER	数字	5	2			●														●										—
4222	通過風速	Through Velocity	PASSA_V	SMS	NBER	数字	5	2																											風速
4230	材 質	Material	MAT	ﾃｷｽﾄ	CHAR	テキスト	26	2			●	●	●	●	●	●	●	●	●	●	●	●	●	●	●	●	●	●	●						○ 材質
4232	製氷熱交換器形式	Ice Making Heat Exchanger Type	ICEHEX_TYPE	ﾃｷｽﾄ	CHAR	テキスト	26	2																											—
4234	製氷(蓄氷)方式	Ice Storaging Type	ICEST_TYPE	ﾃｷｽﾄ	CHAR	テキスト	26	2				●																							—
4240	外面コーティング	Outside Coating	EXTCOAT	ﾃｷｽﾄ	CHAR	テキスト	26	2																											
4250	内面コーティング	Inside Coating	INTCOAT	ﾃｷｽﾄ	CHAR	テキスト	26	2																											
4252	フィルター形式	Filter Type	FILT_TYPE	ﾃｷｽﾄ	CHAR	テキスト	26	2								○						○	○												○ フィルター形式
4260	有効容量	Effective Volume	CAP	M3	NBER	数字	7	2																				●							● 有効容量
4270	タンク容量	Tank Volume	TANK_CAP	M3	NBER	数字	7	2																											—
4272	許容水量	Allowable Water Volume	ALLOWW_Q	M3	NBER	数字	7	2																											—
4280	貯湯量	Storaging Hot Water Volume	HWST_CAP	M3	NBER	数字	7	2																											
4290	保有水量	Storaging Water Volume	ST_CAP	M3	NBER	数字	7	2																											△ 缶内保有水量
4292	蓄 氷 量	Storaging Ice Volume	ICEST_CAP	M3	NBER	数字	6	2																											
4294	水 張 量	Filling Water Volume	WST_CAP	M3	NBER	数字	6	2																											—
4296	標準蓄熱時間	Normal Heat Storaging Time	STDST_TM	TMS	NBER	数字	5	2																											—
4300	耐震強度	Aseismatic Intencity	SEISMIC	MS2	NBER	数字	5	2																				●							○ 耐震強度
4310	回 転 数	Rotation Rate	REV_N	RPM	NBER	数字	5	2																											
4320	騒 音 値SPL	Sound Pressure Level	NOISE_SPL	DB	NBER	数字	5	2				●		●																					● 音圧レベル(dB)
4325	騒 音 値PWL	Sound Power Level	NOISE_PWL	DB	NBER	数字	5	2																											◎ 音響パワーレベル(dB)
4327	騒音レベル	Noise Level	NOISE_LEV	DB	NBER	数字	5	2			◎	◎	◎	◎	◎	◎	◎	◎	◎	◎	◎	◎	◎	◎	◎		◎								◎ 騒音レベル(dB(A))
4330	熱交換効率	Heat Exchange Efficiency	EX_EF	EFF	NBER	数字	5	2	仕様属性ID +条件設定 ID1 +条件設定 ID2 +単位ID																										
4332	効率COP	Coefficient Of Performance	COP_EF	COP	NBER	数字	5	2				◎																							◎ COP
4334	氷生成率IPF	Ice Packing Factor	IPF_EF	EFF	NBER	数字	5	2				●																							● IPF
4336	通年エネルギー消費効率	Annual Performance Factor	APF_EX	APF	NBER	数字	5	2																											◎ APF
4338	ｴﾝﾀﾙﾋﾟ 交換効率_冷房	Enthalpy Exchange Efficiency (Cooling)	ENTEF_ACL	APF	NBER	数字	5	2								●					●														● エンタルピ交換効率_冷房
4339	ｴﾝﾀﾙﾋﾟ 交換効率_暖房	Entirepee Exchange Efficiency (Heating)	ENTEF_HTS	APF	NBER	数字	5	2								●	●				●														● エンタルピ交換効率 暖房
4340	顕熱交換効率	Sensible Heat Exchange Efficiency	SENSHEX_EF	EFF	NBER	数字	5	2																											×
4342	温度交換効率	Heat Exchanger Effectiveness	STEX_EF	EFF	NBER	数字	5	2								●	●				●														● 温度交換効率
4344	廃熱回収効率	Heat Recovery Efficiency	EXHTR_EF	EFF	NBER	数字	5	2																											×
4350	全熱交換効率	Total Heat Exchange Efficiency	TTLHEX_EF	EFF	NBER	数字	5	2																											×
4352	暖房効率	Room Heating Efficiency	HTS_EF	EFF	NBER	数字	6	2																											×
4354	給湯効率	Hot Water Supplying Efficiency	HW_EF	EFF	NBER	数字	6	2																											×
4356	追だき効率	Bath Reheating Efficiency	BH_EF	EFF	NBER	数字	6	2																											×
4360	除去効率	Removal Efficiency	REMUV_EF	WTM	NBER	数字	5	2																											×
4370	外形寸法 W	External Size Width	SIZE_W	MM	NBER	数字	6	2		●	◎	◎	◎	◎	◎	◎	◎	◎	◎	◎	◎	◎	◎	◎	◎	◎	◎	◎							◎ Width
4380	外形寸法 D	External Size Depth	SIZE_D	MM	NBER	数字	6	2		●	◎	◎	◎	◎	◎	◎	◎	◎	◎	◎	◎	◎	◎	◎	◎	◎	◎	◎							◎ Depth
4390	外形寸法 H	External Size Height	SIZE_H	MM	NBER	数字	6	2		●	◎	◎	◎	◎	◎	◎	◎	◎	◎	◎	◎	◎	◎	◎	◎	◎	◎	◎							◎ Height
4400	外形寸法 Φ	External Size Diameter	SIZE_P	MM	NBER	数字	6	2		●	●														●										● 胴長
4410	長さ寸法 L	Size Length	SIZE_L	MM	NBER	数字	6	2		●	●														●										Length
4420	製品質量	Product Mass	PRD_QA	WG	NBER	数字	5	2		●	◎	◎	◎	◎	◎	◎	◎	◎	◎	◎	◎	◎	◎	◎	◎	◎	◎	◎							◎ 製品質量
4430	運転質量	Operation Mass	QA	WG	NBER	数字	5	2			●	●	●	●	●	●	●	●	●	●	●	●	●	●	●	●	●	●	●						● 運転質量
4440	電 極 棒	Electrode Rod	ELECTROD	HON	NBER	数字	3	2																				●							—
4450	ユニット数	Number Of Units	UNIT_N	NO	NBER	数字	5	2																											△ ユニット数
4481	Clearance Back	Clearance Back	CLR_BK	MM	NBER	数字	6	2		●	●	●	●	●	●	●	●	●	●	●	●	●	●	●	●	●	●	●							● Clearance Back
4482	Clearance Front	Clearance Front	CLR_FT	MM	NBER	数字	6	2		●	●	●	●	●	●	●	●	●	●	●	●	●	●	●	●	●	●	●							● Clearance Front
4483	Clearance Left	Clearance Left	CLR_LT	MM	NBER	数字	6	2		●	●	●	●	●	●	●	●	●	●	●	●	●	●	●	●	●	●	●							● Clearance Left

整理番号	Specifications attribute items 仕様属性名称(和名)	Name (English) 仕様属性名称(英語)	仕様属性ID Specifications attribute item ID	単位IDグループ	ファイル作成時入力文字規定 属性	フィールド形式	桁数	レベル	その他規定	メーカーモデル 50 メーカーモデル共通	05 050 ボイラ	100 冷凍機	150 冷却塔	200 ポンプ	250 送風機	300 空調機	350 暖房機	370 乾燥機	400 コイル	430 ヒーター	452 空気熱交換器	500 加湿器	550 エアフィルター	600 クリーン系ユニット機器	650 給湯器・給湯暖房機	700 製缶類・ヘッダー	800 水処理装置	850 パネル形水槽	30 100 衛生器具	600 キッチン	40 100 浄化槽機器	200 ガス関連機器	300 消火機器	305 厨房機器	RevitMEP RUGJ MEP Shared Parameter
4484	Clearance Right	Clearance Right	CLR_RT	MM	NBER	数字	6	2		●	●	●	●	●	●	●	●	●	●	●	●	●	●	●	●	●	●	●							● Clearance Right
4485	Clearance Top	Clearance Top	CLR_TP	MM	NBER	数字	6	2		●	●	●	●	●	●	●	●	●	●	●	●	●	●	●	●	●	●	●							● Clearance Top
4486	Clearance Bottom	Clearance Bottom	CLR_BT	WG	NBER	数字	6	2		●	●	●	●	●	●	●	●	●	●	●	●	●	●	●	●	●	●	●							● Clearance Bottom
	<Electricity use information>		〈電気仕様情報〉																																
4510	周 波 数	Frequency	ELECYCLE	HZ	NBER	数字	5	2	50/60「/」区切/記述	●	◎	◎	◎	◎	◎	◎	◎	◎	◎	◎	◎	◎	◎	◎		◎		◎							◎ 周波数
4520	相	Phase	PHASE	ES	NBER	数字	1	2		●	◎	◎	◎	◎	◎	◎	◎	◎	◎	◎	◎	◎	◎	◎		◎		◎							◎ 相、相_補機
4530	電 圧	Voltage	VOLTAGE	EV	NBER	数字	7	2	200/220「/」区切/記述。	●	◎	◎	◎	◎	◎	◎	◎	◎	◎	◎	◎	◎	◎	◎		◎		◎							◎ 電圧、電圧_補機
4540	電動機出力	Moter Output	ELEC_OUT	EW	NBER	数字	6	2		●	◎	◎	◎	◎	◎	◎	◎	◎	◎	◎	◎	◎	◎	◎		◎									◎ 電動機出力、電動機出力_補機、電動機出力_送風機、電動機出力_還風機
4550	電気容量	Electric Capacity	ELEC_CAP	EKVA	NBER	数字	6	2		●	●																								△ 電源容量
4560	消費電力	Disspation Power	ELECONSUM	EW	NBER	数字	6	2	仕様属性ID＋条件設定ID1＋条件設定ID2＋単位ID	●	●	◎			◎	◎	◎	◎	◎	◎	◎	◎	◎	◎	◎		◎		◎						◎ 消費電力、消費電力_冷暖、消費電力_暖房、消費電力_加湿器、消費電力_電気ヒーター
4570	極数	Pole	POLE_N	EP	NBER	数字	6	2						●	●																				△ 極
4580	運転電流	Operation Current	OPE_A	EA	NBER	数字	6	2				●																							● 最大電流値
4590	始動電流	Starting Current	STRT_A	EA	NBER	数字	6	2																											
4610	力率	Power Factor	ELEC_EF	EFF	NBER	数字	6	2																											
4620	皮相電力	Apparent Power	APRNT_CAP	EKVA	NBER	数字	6	2																											
4625	電源接続口	Power Connection Port	PWC_CP	ASIZ	NBER	数字	6	3			●	●	●	●	●	●	●	●	●	●	●	●	●	●	●		●		●						
4630	付属コード	Accessory Code	Accs_CD		CHAR	コード	14	1							●						●				●				●						
	<Duct connection port information>		〈ダクト接続口情報〉																																
5010	ダクト接続口	Duct Connection	DA_CONNECT	MM	NBER	数字	6	2	仕様属性ID＋条件設定ID1＋条件設定ID2＋単位ID						◎	◎	◎	◎	◎	◎														△ ダクト径、ダクト幅、ダクト高
5020	ＳＡダクト口	Supply Air Duct Connection	SA_CONNECT	MM	NBER	数字	6	2								◎	◎	◎	◎	◎															△ SAサイズ_W、SAサイズ_D
5030	ＲＡダクト口	Return Air Duct Connection	RA_CONNECT	MM	NBER	数字	6	2								◎	◎	◎	◎	◎															△ RAサイズ_W、RAサイズD
5040	ＯＡダクト口	Outdoor Air Duct Connection	OA_CONNECT	MM	NBER	数字	6	2								◎	◎	◎	◎	◎	◎														△ OAサイズ_W、OAサイズ_D
5050	ＥＡダクト口	Exhaust Air Duct Connection	EA_CONNECT	MM	NBER	数字	6	2			●					◎	◎	◎	◎	◎	◎														△ EAサイズ W、EAサイズ D
5060	排煙ダクト口	Smoke Exhaust Air Duct Connection	SM_CONNECT	MM	NBER	数字	6	2																											△ SMサイズ W、SMサイズ D
5070	煙道接続口	Flue Connection	FLUE_CONNECT	MM	NBER	数字	6	2			●	●													●										
	<Air temperature specification information>		〈空気温度仕様情報〉																																
5110	空気温度ＤＢ	Dry Bulb Temperature	AIR_DBT	THC	NBER	数字	4	3	仕様属性ID＋条件設定ID1＋条件設定ID2＋単位ID																										・ 設計冷房温度
5120	空気温度ＷＢ	Wet Bulb Temperature	AIR_WBT	THC	NBER	数字	4	3																											・ 設計冷房湿度
5150	外気空気温度ＤＢ	Dry Bulb Outdoor Temperature	AIR_OST_DB	THC	NBER	数字	4	3																											・ 夏期外気乾球温度、冬期外気乾球温度
5160	外気空気温度ＷＢ	Wet Bulb Outdoor Temperature	AIR_OST_WB	THC	NBER	数字	4	3																											・ 夏期外気湿球温度、冬期外気湿球温度
5170	露点温度	Dewpoint Temperature	AIR_DEWT	THC	NBER	数字	4	3																											
5180	空気温度差	Air Temperature Difference	AIR_DELT	THC	NBER	数字	4	3																											—
	<Water temperature specification information>		〈水温度仕様情報〉																																
5210	冷水温度	Chilled Watar Temperature	C_T	THC	NBER	数字	5	3	仕様属性ID＋条件設定ID1＋条件設定ID2＋単位ID			●		●		●			●																● 冷水入口温度、冷水出口温度、冷水入口温度_一次側、冷水出口温度_一次側
5220	中温冷水温度	Medium Temp Cold Water Temperature	MC_T	THC	NBER	数字	5	3																											△ 中温冷水入口温度、中温冷水出口温度、中温冷水入口温度_一次側、中温冷水出口温度_一次側
5230	温水温度	Heating Watar Temperature	H_T	THC	NBER	数字	5	3			●	●		●		●	●	●	●	●															● 温水入口温度、温水出口温度、温水入口温度_一次側、温水出口温度_一次側
5250	高温水温度	High Temperature Water Temperatue	HH_T	THC	NBER	数字	5	3																											● 高温水入口温度、高温水出口温度
5270	熱源水温度	Heat Source Water Temperature	CDH_T	THC	NBER	数字	5	3				●																							● 熱源水入口温度、熱源水出口温度
5290	冷却水温度	Cooling Water Temperature	CD_T	THC	NBER	数字	5	3				●	●	●																					● 冷却水入口温度、冷却水出口温度
5310	ブライン温度	Brine Temperature	B_T	THC	NBER	数字	5	3				●																							● ブライン入口温度、ブライン出口温度
5330	給湯水温度	Supply Hot Water Temperature	HW_T	THC	NBER	数字	5	3																											×
5350	給水温度	Supply Watar Temperature	CW_T	THC	NBER	数字	5	3																											×
5370	水温度差	Watar Temperature Difference	W_DELT	THC	NBER	数字	5	3			●	●	●	●		●	●	●	●	●															—
	<Consumption temperature specification information>		〈消費量仕様情報〉																																
5410	蒸気消費量	Steam Consumption Rate	S_CONQ	KGH	NBER	数字	7	2	仕様属性ID＋条件設定ID1＋条件設定ID2＋単位ID		◎	◎													◎										◎ 蒸気消費量
5420	ガス消費量	Gas Consumption Rate	G_CONQ	QW	NBER	数字	7	2			◎	◎													◎										◎ ガス消費量_冷凍、ガス消費量_加熱
5430	換算蒸発量	Equivalent Evaporation	EQUIVLEVAP	KGH	NBER	数字	7	2																											×
5440	油消費量	Oil Consumption Rate	O_CONQ	MLM	NBER	数字	7	2			◎	◎													◎										◎ 燃料消費量_冷凍、燃料消費量_加熱
5480	燃料種別	Fuel Type	FUEL_TP	テキスト	CHAR	テキスト	16	2			◎	◎													◎										◎ 燃料種別
	<Pipe Connection port specification information>		〈配管接続口仕様情報〉																																
5500	配管接続口	Pipe Connection	P_CONNECT	ASIZ	NBER	数字	6	3	条件設定ID「&LOC」の場合は48桁																										×
5510	蒸気管接続口	Steam Pipe Connection	S_CONNECT	ASIZ	NBER	数字	6	3			◎														◎										△ 蒸気管径
5520	冷水管接続口	Chilled Water Pipe Connection	C_CONNECT	ASIZ	NBER	数字	6	3				◎		◎		◎			◎	◎															△ 冷水管径
5530	温水管接続口	Heating Water Pipe Connection	H_CONNECT	ASIZ	NBER	数字	6	3			◎	◎		◎		◎	◎	◎	◎	◎					◎										△ 温水管径
5540	冷温水管接続口	Chilled Heating Water Pipe Connection	CH_CONNECT	ASIZ	NBER	数字	6	3				◎		◎		◎			◎	◎															△ 冷温水管径
5550	高温水管接続口	High Temperature Water Pipe Connection	HH_CONNECT	ASIZ	NBER	数字	6	3																											△ 高温水管径
5560	熱源水管接続口	Heat Source Water Pipe Connection	CDH_CONNECT	ASIZ	NBER	数字	6	3				◎																							△ 熱源水管径
5570	冷却水管接続口	Cooling Water Pipe Connection	CD_CONNECT	ASIZ	NBER	数字	6	3				◎	◎	◎																					△ 冷却水管径
5580	ブライン管接続口	Brine Pipe Connection	B_CONNECT	ASIZ	NBER	数字	6	3				◎																							△ ブライン管径
5585	冷媒	Refrigerant Type	REF_TYPE	テキスト	CHAR	テキスト	16	2				◎													◎										● 冷媒
5590	冷媒液管接続口	Refrigerant Liquid Pipe Connection	RL_CONNECT	MM	NBER	数字	6	3				◎													◎										△ 冷媒液管径
5600	冷媒ガス管接続口	Refrigerant Gas Pipe Connection	RG_CONNECT	MM	NBER	数字	6	3				◎													◎										△ 冷媒ガス管径
5605	冷媒管径符号	Refrigerant Pipe Diameter Code	REFP_DC	テキスト	CHAR	テキスト	16	2																											● 冷媒管径符号
5610	ドレン管接続口	Drain Pipe Connection	D_CONNECT	ASIZ	NBER	数字	6	3			◎	◎				◎			◎		◎	◎			◎		◎								△ ドレン管径
5620	補給水接続口	Makeup Water Pipe Connection	SW_CONNECT	ASIZ	NBER	数字	6	3			◎	◎				◎	◎	◎	◎	◎	◎	◎			◎		◎								△ 加湿給水管径
5630	膨張管接続口	Pressure Relief Pipe Connection	E_CONNECT	ASIZ	NBER	数字	6	3	仕様属性ID＋条件設定ID1＋条件設定ID2＋単位ID																										
5640	オーバーフロー管接続	Overflow Pipe Connection	OF_CONNECT	ASIZ	NBER	数字	6	3																				◎							×
5650	ガス管接続口	Gas Pipe Connection	G_CONNECT	ASIZ	NBER	数字	6	3			◎	◎													◎										△ ガス管径
5660	油入接続口	Oil In Pipe Connection	O_CONNECT	ASIZ	NBER	数字	6	3			◎	◎													◎										△ 燃料管径
5670	油出接続口	Oil Out Pipe Connection	OR_CONNECT	ASIZ	NBER	数字	6	3																											×
5680	油通気接続口	Oil Ventiration Pipe Connection	OV_CONNECT	ASIZ	NBER	数字	6	3																											△ 通気管径
5690	給水接続口	Supply Water Pipe Connection	CW_CONNECT	ASIZ	NBER	数字	6	3																	◎			◎	◎						△ 上水管径
5695	中水接続口	Medium Water Connection	MW_CONNECT	ASIZ	NBER	数字	6	3																				◎	◎						△ 中水管径
5700	給湯接続口	Supply Hot Water Pipe Connection	HW_CONNECT	ASIZ	NBER	数字	6	3			◎														◎										△ 給湯管径
5710	風呂追だき管接続口	Bath Reheating Pipe Connection	BH_CONNECT	ASIZ	NBER	数字	6	3																											×
5715	注湯追だき接続口	Bath Pour Hot Water Pipe Connection	BHW_CONNECT	ASIZ	NBER	数字	6	3																											×
5720	排水接続口(水抜き)	Drain Pipe Connection	WD_CONNECT	ASIZ	NBER	数字	6	3																											×
5725	排水接続口	Drainage Connection Port	DP_CONNECT	ASIZ	NBER	数字	6	3																	◎			◎	◎						△ 排水管径
5730	真空配管接続口	Vacuum Pipe Connection	V_CONNECT	ASIZ	NBER	数字	6	3																											
5740	圧縮空気配管接続口	Compressed Air Pipe Connection	A_CONNECT	ASIZ	NBER	数字	6	3																											
5750	酸素配管接続口	Oxygen Gas Pipe Connection	OX_CONNECT	ASIZ	NBER	数字	6	3																											
5760	浄化槽排水管接続口	Septic Tank Drain Pipe Connection	SEPT_CONNECT	ASIZ	NBER	数字	6	3																											
5770	電線管接続口	Electric Pipe Connection	ELE_CONNECT	MM	NBER	数字	6	3		●	◎	◎	◎	◎	◎	◎	◎	◎	◎	◎	◎	◎	◎	◎	◎			◎							

整理番号	Specifications attribute items 仕様属性名称(和名)	Name (English) 仕様属性名称(英語)	仕様属性ID Specifications attribute item ID	単位IDグループ	ファイル作成時入力文字規定 属性	フィールド形式	桁数	レベル	その他規定	メーカーモデル 50 メーカーモデル共通	05 050 ボイラ	05 120 冷凍機	05 150 冷却塔	05 300 ポンプ	05 250 送風機	05 300 空調機	05 350 暖房機	05 370 乾燥機	05 400 コイル	05 430 ヒーター	05 450 空気熱交換器	05 500 加湿器	05 550 エアフィルター	05 600 クリーンルーム機器	05 650 凝縮水・給湯配管	05 700 製缶類・ヘッダー	05 900 水処理装置	05 850 パネル形水槽	30 100 衛生器具	30 600 キッチン	40 100 浄化槽機器	40 200 ガス関連機器	40 300 消火機器	40 500 厨房機器	RevitMEP RUGJ MEP Shared Parameter
	<Air resistance specification information>			〈空気抵抗仕様情報〉																															
5810	静圧損失	Static Pressure Loss	APLS	PA	NBER	数字	6	3																											
5820	初期損失	Initial Pressure Loss	ASPLS	PA	NBER	数字	6	3																											
5830	最終損失	Final Pressure Loss	AEPLS	PA	NBER	数字	6	3																											
	<Water resistance specification information>			〈水抵抗仕様情報〉																															
5910	冷水圧力損失	Chilled Water Pressure Loss	C_PLS	PA	NBER	数字	6	3	PDFﾌｧｲﾙ			●		●		●			●																● 損失水頭_冷水、損失水頭_冷水一次側
5920	温水圧力損失	Heating Water Pressure Loss	H_PLS	PA	NBER	数字	6	3			●	●		●		●	●	●	●	●					●										● 損失水頭_温水、損失水頭_温水一次側
5930	冷温水圧力損失	Chilled Heating Water Pressure Loss	CH_PLS	PA	NBER	数字	6	3				●		●		●			●																● 損失水頭_冷温水
5940	高温水圧力損失	High Temperature Water Pressure Loss	HH_PLS	PA	NBER	数字	6	3																											● 損失水頭_高温水 損失水頭_高温水一次側
5950	熱源水圧力損失	Heat Source Water Pressure Loss	CDH_PLS	PA	NBER	数字	6	3				●																							● 損失水頭_熱源水 損失水頭_熱源水一次側
5960	冷却水圧力損失	Cooling Water Pressure Loss	CD_PLS	PA	NBER	数字	6	3				●	●	●																					● 損失水頭_冷却水
5970	ブライン圧力損失	Brine Pressure Loss	B_PLS	PA	NBER	数字	6	3				●																							● 損失水頭 ブライン
	<Estimates and other specification information>			〈見積・その他仕様情報〉																															
6010	標準価格	Normal Price	PRICE	ﾃｷｽﾄ	NBER	数字	9	3	表示形式：円	●	●	●	●	●	●	●	●	●	●	●	●	●	●	●	●	●	●	●	●	●	●	●	●	●	◆ 価格
6020	備　　考	Note	NOTE	ﾃｷｽﾄ	CHAR	ﾃｷｽﾄ	32	3		●	●	●	●	●	●	●	●	●	●	●	●	●	●	●	●	●	●	●	●	●	●	●	●	●	○ コメント
6110	設置区分	Setting Class	SET_CLAS	ﾃｷｽﾄ	CHAR	ｺｰﾄﾞ	6	4	別ｺｰﾄﾞ表参照																										×
6120	設置形態	Setting Style	SET_FORM	ﾃｷｽﾄ	CHAR	ｺｰﾄﾞ	6	4	（検討中）						●	●	●	●	●	●	●	●		●											☆ 設置方法
6130	製造番号	Serial Number	SER_NB	ﾃｷｽﾄ	CHAR	テキスト	50	1		○	○	○	○	○	○	○	○	○	○	○	○	○	○	○	○	○	○	○	○	○	○	○	○	○	◇ 製造番号
	<Extension specification information>			〈拡張仕様情報〉																															
6200	組合せフラグ	Combination Flag	ASS_FLG	ﾃｷｽﾄ	NBER	数字	1	1		●	●	●	●	●	●	●	●	●	●	●	●	●	●	●	●	●	●	●	●	●	●	●	●	●	―
	【Equipment specification information】(Drawings)(Books)(Reference)		【機器仕様情報／図面・図書参照情報】〈図面仕様情報〉																																
1710	２Ｄ外形図（平面図）	2D External Drawing Top	FLA_FILE		CHAR	ﾌｧｲﾙ名	220	2		◎	◎	◎	◎	◎	◎	◎	◎	◎	◎	◎	◎	◎	◎	◎	◎	◎	◎	◎	◎	◎	◎	◎	◎	◎	◎
1720	２Ｄ外形図（正面図）	2D External Drawing Front	FRO_FILE		CHAR	ﾌｧｲﾙ名	220	2		●	●	●	●	●	●	●	●	●	●	●	●	●	●	●	●	●	●	●	●	●	●	●	●	●	●
1730	２Ｄ外形図（背面図）	2D External Drawing Rear	REA_FILE		CHAR	ﾌｧｲﾙ名	220	2		●	●	●	●	●	●	●	●	●	●	●	●	●	●	●	●	●	●	●	●	●	●	●	●	●	●
1740	２Ｄ外形図（右側面図）	2D External Drawing Right Side	RIT_FILE		CHAR	ﾌｧｲﾙ名	220	2		●	●	●	●	●	●	●	●	●	●	●	●	●	●	●	●	●	●	●	●	●	●	●	●	●	●
1750	２Ｄ外形図（左側面図）	2D External Drawing Left Side	LEF_FILE		CHAR	ﾌｧｲﾙ名	220	2		●	●	●	●	●	●	●	●	●	●	●	●	●	●	●	●	●	●	●	●	●	●	●	●	●	●
1760	２Ｄ外形図（底面図）	2D External Drawing Bottom	BOT_FILE		CHAR	ﾌｧｲﾙ名	220	2		●	●	●	●	●	●	●	●	●	●	●	●	●	●	●	●	●	●	●	●	●	●	●	●	●	●
1770	２Ｄ外形図（その他）	2D External Drawing Etc	ETC_FILE		CHAR	ﾌｧｲﾙ名	220	2		●	●	●	●	●	●	●	●	●	●	●	●	●	●	●	●	●	●	●	●	●	●	●	●	●	
7010	３Ｄ外形図（本体：1）	3D External Drawing (Body: 1)	3D_1_FILE		CHAR	ﾌｧｲﾙ名	40	4	DXF/DWGﾌｧｲﾙ	●	●	●	●	●	●	●	●	●	●	●	●	●	●	●	●	●	●	●	●	●	●	●	●	●	
～	～	3D External Drawing (Body: 2)	3D_2_FILE		CHAR	ﾌｧｲﾙ名	40	4	DXF/DWGﾌｧｲﾙ	●	●	●	●	●	●	●	●	●	●	●	●	●	●	●	●	●	●	●	●	●	●	●	●	●	
7020	３Ｄ形図（本体：X）	3D External Drawing (Body: X)	3D_X_FILE		CHAR	ﾌｧｲﾙ名	40	4	DXF/DWGﾌｧｲﾙ	●	●	●	●	●	●	●	●	●	●	●	●	●	●	●	●	●	●	●	●	●	●	●	●	●	
7110	３Ｄ外形図（本体形状）	3D External Drawing Detail	3D_D_FILE		CHAR	ﾌｧｲﾙ名	40	4	DXF/DWGﾌｧｲﾙ	◎	◎	◎	◎	◎	◎	◎	◎	◎	◎	◎	◎	◎	◎	◎	◎	◎	◎	◎	◎	◎	◎	◎	◎	◎	◎
7120	３Ｄ外形図（その他）	3D External Drawing Etc	3D_E_FILE		CHAR	ﾌｧｲﾙ名	40	4	有点3D出図ﾌｧｲﾙ	●	●	●	●	●	●	●	●	●	●	●	●	●	●	●	●	●	●	●	●	●	●	●	●	●	
7130	３Ｄ外形図（ﾒﾝﾃﾅﾝｽ）	3D External Drawing Mainte	3D_M_FILE		CHAR	ﾌｧｲﾙ名	40	4	有点3D出図ﾌｧｲﾙ	●	●	●	●	●	●	●	●	●	●	●	●	●	●	●	●	●	●	●	●	●	●	●	●	●	●
7150	３Ｄ外形図（ﾋﾞｭｰﾜｰ）	3D External Drawing Viewer	3D_V_FILE		CHAR	ﾌｧｲﾙ名	40	4	Web対応ﾌｧｲﾙ	●	●	●	●	●	●	●	●	●	●	●	●	●	●	●	●	●	●	●	●	●	●	●	●	●	
7200	姿　　図	Shape Figure	SHAPE_DATA		CHAR	ﾌｧｲﾙ名	40	4	DXFﾌｧｲﾙ	●	●	●	●	●	●	●	●	●	●	●	●	●	●	●	●	●	●	●	●	●	●	●	●	●	
7300	外観写真	External Photo	PHOTO_DATA		CHAR	ﾌｧｲﾙ名	40	4	JPEGﾌｧｲﾙ	●	●	●	●	●	●	●	●	●	●	●	●	●	●	●	●	●	●	●	●	●	●	●	●	●	
7400	仕様図	Specification Figure	RECOG_DATA		CHAR	ﾌｧｲﾙ名	40	4	PDFﾌｧｲﾙ	●	●	●	●	●	●	●	●	●	●	●	●	●	●	●	●	●	●	●	●	●	●	●	●	●	
7410	仕様図URL	Specification Figure Url	RECOG_URL		CHAR	テキスト	100	1	ﾊｲﾊﾟｰﾘﾝｸ等	●	●	●	●	●	●	●	●	●	●	●	●	●	●	●	●	●	●	●	●	●	●	●	●	●	◇ 完成図URL
7500	構　造　図	Structure Figure	STRUCT_DATA		CHAR	ﾌｧｲﾙ名	40	4	PDFﾌｧｲﾙ	●	●	●	●	●	●	●	●	●	●	●	●	●	●	●	●	●	●	●	●	●	●	●	●	●	
7610	送風機選定線図	Fan Selection Chart	FSEL_CHART		CHAR	ﾌｧｲﾙ名	40	4	PDFﾌｧｲﾙ																										
7615	送風機性能線図	Fan Capacity Chart	FCAP_CHART		CHAR	ﾌｧｲﾙ名	40	4	PDFﾌｧｲﾙ																										
7620	ポンプ選定線図	Pump Selecion Chart	PSEL_CHART		CHAR	ﾌｧｲﾙ名	40	4	PDFﾌｧｲﾙ																										
7625	ポンプ性能線図	Pump Capacity Chart	PCAP_CHART		CHAR	ﾌｧｲﾙ名	40	4	PDFﾌｧｲﾙ																										
7630	冷房能力線図	Room Cooling Capacity Chart	ACCAP_CHART		CHAR	ﾌｧｲﾙ名	40	4	PDFﾌｧｲﾙ																										
7632	冷房機器選定線図	Cooler Selection Chart	ACLSEL_CHART		CHAR	ﾌｧｲﾙ名	40	4	PDFﾌｧｲﾙ																										
7635	冷却能力線図	Cooling Capacity Chart	CI CAP_CHART		CHAR	ﾌｧｲﾙ名	40	4	PDFﾌｧｲﾙ																										
7636	冷却機器選定線図	Cooler Selection Chart	CLSEL_CHART		CHAR	ﾌｧｲﾙ名	40	4	PDFﾌｧｲﾙ																										
7637	冷却運転範囲線図	Cooling Operation Area Chart	CLOP_CHART		CHAR	ﾌｧｲﾙ名	40	4	PDFﾌｧｲﾙ																										
7638	冷却夜間移行率線図	Cooling Night Shift Rate Chart	CI NIGHT_CHART		CHAR	ﾌｧｲﾙ名	40	4	PDFﾌｧｲﾙ																										
7640	暖房能力線図	Room Heating Capacity Chart	HSCAP_CHART		CHAR	ﾌｧｲﾙ名	40	4	PDFﾌｧｲﾙ																										
7642	暖房機器選定線図	Heater Selection Chart	HTSSEL_CHART		CHAR	ﾌｧｲﾙ名	40	4	PDFﾌｧｲﾙ	○	○	○	○	○	○	○	○	○	○	○	○	○	○	○	○	○	○	○	○	○	○	○	○	○	◇ 能力線図URL
7645	加熱能力線図	Heating Capacity Chart	HTCAP_CHART		CHAR	ﾌｧｲﾙ名	40	4	PDFﾌｧｲﾙ																										
7646	加熱機器選定線図	Heater Selection Chart	HTSEL_CHART		CHAR	ﾌｧｲﾙ名	40	4	PDFﾌｧｲﾙ																										
7647	加熱運転範囲線図	Heating Operation Area Chart	HTOP_CHART		CHAR	ﾌｧｲﾙ名	40	4	PDFﾌｧｲﾙ																										
7648	加熱夜間移行率線図	Heating Night Shift Rate Chart	HTNIGHT_CHART		CHAR	ﾌｧｲﾙ名	40	4	PDFﾌｧｲﾙ																										
7650	冷媒長・高低差能力線図	Refrigerant Length Height Capacity Chart	RPCOR_CHART		CHAR	ﾌｧｲﾙ名	40	4	PDFﾌｧｲﾙ																										
7655	損失水頭線図	Water Head Loss Chart	WLOS_CHART		CHAR	ﾌｧｲﾙ名	40	4	PDFﾌｧｲﾙ																										
7660	騒音ＮＣ線図	Noise Criterion Chart	NC_CHART		CHAR	ﾌｧｲﾙ名	40	4	PDFﾌｧｲﾙ																										
7670	製氷能力線図	Ice Making Capacity Chart	ICECAP_CHART		CHAR	ﾌｧｲﾙ名	40	4	PDFﾌｧｲﾙ																										
7671	製氷機器選定線図	Ice Machine Selection Chart	ICESEL_CHART		CHAR	ﾌｧｲﾙ名	40	4	PDFﾌｧｲﾙ																										
7672	製氷運転範囲線図	Ice Making Operation Area Chart	ICEOP_CHART		CHAR	ﾌｧｲﾙ名	40	4	PDFﾌｧｲﾙ																										
7700	作動原理図	Operation Principle Figure	OPPR_CHART		CHAR	ﾌｧｲﾙ名	40	4	PDFﾌｧｲﾙ	○	○	○	○	○	○	○	○	○	○	○	○	○	○	○	○	○	○	○	○	○	○	○	○	○	
7800	動作フローチャート	Operation Flow Chart	OPFLOW_CHART		CHAR	ﾌｧｲﾙ名	40	4	PDFﾌｧｲﾙ	○	○	○	○	○	○	○	○	○	○	○	○	○	○	○	○	○	○	○	○	○	○	○	○	○	◇ 回路図URL
7900	回路図データ	Circuit Figure Data	CIRC_CHART		CHAR	ﾌｧｲﾙ名	40	4	PDFﾌｧｲﾙ	○	○	○	○	○	○	○	○	○	○	○	○	○	○	○	○	○	○	○	○	○	○	○	○	○	
	【Book specification information】		〈図書仕様情報〉																																
7550	テクニカルドキュメント	Technical Document	TECH_DOC		CHAR	ﾌｧｲﾙ名	40	4	PDFﾌｧｲﾙ																				●	●					―
7560	テクニカルドキュメントURL	Technical Document Url	TECH_URL		CHAR	テキスト	100	1	ﾊｲﾊﾟｰﾘﾝｸ等	○	○	○	○	○	○	○	○	○	○	○	○	○	○	○	○	○	○	○	●	●	○	○	○	○	○	◇ 納入仕様書URL
8100	付属品リスト	Accessory List	ATT_LIST		CHAR	ﾌｧｲﾙ名	40	4	PDFﾌｧｲﾙ	●	●	●	●	●	●	●	●	●	●	●	●	●	●	●	●	●	●	●							△ 付属品
8110	付属品リストURL	Accessory List Url	ATT_LIST_URL		CHAR	テキスト	100	1	ﾊｲﾊﾟｰﾘﾝｸ等																										
8120	付属品番	Accessory Number	ACCES_NO		CHAR	テキスト	50	1																					●	●					
8200	構成部品リスト	Component List	PARTS_LIST		CHAR	ﾌｧｲﾙ名	40	4	PDFﾌｧｲﾙ	●	●	●	●	●	●	●	●	●	●	●	●	●	●	●	●	●	●	●	●	●	●	●	●	●	―
8210	構成部品リストURL	Component List Url	PARTS_URL		CHAR	テキスト	100	1	ﾊｲﾊﾟｰﾘﾝｸ等	○	○	○	○	○	○	○	○	○	○	○	○	○	○	○	○	○	○	○	●	●	○	○	○	○		
8220	構成品番	Component Number	CONP_NO		CHAR	テキスト	50	1																					●	●					● 構成品番
8300	施工要領	Working Manual	CONST_DOC		CHAR	ﾌｧｲﾙ名	40	4	PDFﾌｧｲﾙ	●	●	●	●	●	●	●	●	●	●	●	●	●	●	●	●	●	●	●	●	●	●	●	●	●	―
8310	施工要領URL	Working Manual Url	CONST_URL1		CHAR	テキスト	100	1	ﾊｲﾊﾟｰﾘﾝｸ等	○	○	○	○	○	○	○	○	○	○	○	○	○	○	○	○	○	○	○	●	●	○	○	○	○	○	◇ 施工要領URL
8320	施工要領URL2	Working Manual Url2	CONST_URL2		CHAR	テキスト	100	1	ﾊｲﾊﾟｰﾘﾝｸ等																				●	●					
8400	取扱・保守要領	Handling Maintenance Manual	MENT_DOC		CHAR	ﾌｧｲﾙ名	40	4	PDFﾌｧｲﾙ	●	●	●	●	●	●	●	●	●	●	●	●	●	●	●	●	●	●	●	●	●	●	●	●	●	―
8410	取扱・保守要領URL	Handling Maint Manual Url	MENT_URL							○	○	○	○	○	○	○	○	○	○	○	○	○	○	○	○	○	○	○	●	●	○	○	○	○	○	◇ 取扱説明書URL
8500	【Text information】		〈テキスト情報〉																																
8510	カラーバリエーション	Color Variations	COLOR_VARI		CHAR	テキスト	32	3																					●						
8530	消耗品・備品情報	Consumables ? Fixture Information	CONS FIX_INFO		CHAR	テキスト	32	3		●	●	●	●	●	●	●	●	●	●	●	●	●	●	●	●	●	●	●	●	●	●	●	●	●	○ 消耗品
8540	給水量情報	Water Supply Information	WATER S_INFO		CHAR	テキスト	32	3																					●						
8550	排水負荷単位(汚水)	Drainage Load Unit (Sewage)	DRAIN FU		NBER	数字	6	2																					●						
8560	排水芯・排水高さ	Drain Core・Drainage Height	DRAIN_CO H	MM	NBER	数字	6	2																					●						
8570	標準取付高さ	Standard Mounting Height	MOUNT_H	MM	NBER	数字	6	2																					●						
8580	コメント	Comment	REMARK_C		CHAR	テキスト	100	1																					●						

整理番号	Specifications attribute items 仕様属性名称(和名)	Name (English) 仕様属性名称(英語)	仕様属性ID Specifications attribute item ID	単位IDグループ	ファイル作成時入力文字規定 属性	フィールド形式	桁数	レベル	その他規定	メーカーモデル 50 メーカーモデル共通	05 050 ボイラ	100 冷凍機	150 冷却塔	200 ポンプ	250 送風機	300 空調機	350 暖房機	370 乾燥機	400 コイル	430 ヒーター	450 空気熱交換器	500 加湿器	550 エアフィルター	600 クリーンルーム機器	650 凝縮器・給湯器・埋設配管	700 製缶類・ヘッター	800 水処理装置	850 パネル形水槽	30 100 衛生器具	600 キッチン	40 100 浄化槽機器	200 ガス関連機器	300 消火機器	500 厨房機器	RevitMEP RUCJ MEP Shared Parameter
<NBS仕様記載事項>		NBS 対応 2.0 Parameters																																	
AD to BLC specification																																			
COBIE パラメーター名		COBie Parameters																																	
	アクセスビリティ性能	Accessibility Performance																																	
	アセットタイプ	AssetType																																	
	カテゴリー	Category																																	
	法令性能	CodePerformance																																	
	色	Color																																	
	構成要素	Constituents																																	
	記述	Description																																	
	耐用単位	DurationUnit																																	
	期待耐用年数	ExpectedLife																																	(法定耐用年数)
	特徴	Features																																	(仕様)
	仕上げ	Finish																																	
	グレード	Grade																																	
	メーカー	Manufacturer																																	(製造元)
	主要材料	Material																																	
	製品番号	ModelNumber																																	(モデル)
	製品参照	ModelReference																																	
	名称	Name																																	
	公称高さ	NominalHeight																																	(Height)
	公称長さ	NominalLength																																	(Length)
	公称幅	NominalWidth																																	(Width)
	更新コスト	ReplacementCost																																	
	形状	Shape																																	
	サステナビリティ性能	SustainabilityPerformance																																	
	保証説明	WarrantyDescription																																	
	保証サービス期間	WarrantyGuarantorLabor																																	
	部品(交換)保証期間	WarrantyDurationParts																																	
	保証期間単位	WarrantyDurationUnit																																	
	保証サービス担当組織	WarrantyDurationLabor																																	
	部品交換保証担当組織	WarrantyGuarantorParts																																	
COBieコンポーネントのプロパティ		COBieComponent Properties																																	
	アセット識別番号	Asset Identifier																																	
	バーコード	Barcode																																	
	設置日付	InstallationDate																																	
	シリアル番号	SerialNumber																																	
	タグ番号	TagNumber																																	
	保証開始日	WarrantyStartDate																																	
BOSサティフィケーション		BOS Certification Propertie																																	
	認証コード	<CertificationScheme>Code																																	
	認証タイトル	<CertificationScheme>Title																																	
BOSエンバイロンメント		BOS Environmental Properties																																	
	環境コード	<EnvironmentalScheme>Code																																	
	環境タイトル	<EnvironmentalScheme>Title																																	

資料 1-3 電気編

BLCJ「電気」属性項目Parameter編成、(NBS Prameters)、(Revit:RUGJ MEPSharedParameter/Comparison・CorrespondenceTa

整理番号	Specifications attribute items 仕様属性名称(和名)	Name (English) 仕様属性名称(英語)	仕様属性ID Specifications attribute item ID	単位IDグループ	ファイル作成時入力文字規定 属性	フィールド形式	桁数	レベル	その他規定	メーカーモデル 40 20	03	006	100	105	107	110	115	120	40 30	010	020	030	070	170	190	510	520	備考
										20 盤類共通	特高機器	高低圧配電盤	電灯盤	動力盤	手元開閉器	分電盤	制御盤	監視装置	30 照明器具共通	蛍光灯器具	白熱灯器具	高圧放電灯	照明制御システム	照明用ポール	照明器具部材	LED器具	有機EL器具	
	【Equipment management information】		【機器管理情報】																									
1100	メーカーコード	Maker Code	MAKERCODE		CHAR	コード	6	1	CII統一企業コード	◎	◎	◎	◎	◎	◎	◎	◎	◎	◎	◎	◎	◎	◎	◎	◎	◎	◎	
1110	メーカー名	Manufacturer Name	MAKERNAME		CHAR	テキスト	50	1	正式名+略称	◎	◎	◎	◎	◎	◎	◎	◎	◎	◎	◎	◎	◎	◎	◎	◎	◎	◎	
1120	メーカーURL	Manufacturer Url	MAKERURL		CHAR	テキスト	100	1	ハイパーリンク等	◎	◎	◎	◎	◎	◎	◎	◎	◎	◎	◎	◎	◎	◎	◎	◎	◎	◎	
1200	機器分類コード	Category Code	CGRYCODE		CHAR	コード	14	1	機器分類コード	◎	◎	◎	◎	◎	◎	◎	◎	◎	◎	◎	◎	◎	◎	◎	◎	◎	◎	
1210	分類グループ	Category Group	CGRYGROUP		CHAR	コード	14	1	Webサイト分類	◎	◎	◎	◎	◎	◎	◎	◎	◎	◎	◎	◎	◎	◎	◎	◎	◎	◎	
1220	製品グループ	Product Family	CGRYCODE		CHAR	コード	14	1	(検討中)	◎	◎	◎	◎	◎	◎	◎	◎	◎	◎	◎	◎	◎	◎	◎	◎	◎	◎	
1300	メーカー型番	Product Code	NAME1		CHAR	テキスト	50	1	1バイト文字	◎	◎	◎	◎	◎	◎	◎	◎	◎	◎	◎	◎	◎	◎	◎	◎	◎	◎	
1400	型式名称	Product Name	NAME2		CHAR	テキスト	100	1	2バイト文字	◎	◎	◎	◎	◎	◎	◎	◎	◎	◎	◎	◎	◎	◎	◎	◎	◎	◎	
1410	製品写真(サムネイル)	Product Photo	THUM_PIC		CHAR	ファイル名	40	1	PING・JPEG・BMP等	◎	◎	◎	◎	◎	◎	◎	◎	◎	◎	◎	◎	◎	◎	◎	◎	◎	◎	
1450	3Dファイル形式	3D External Drawing	3D_FORMAT		CHAR	テキスト	10	1	拡張子	◎	◎	◎	◎	◎	◎	◎	◎	◎	◎	◎	◎	◎	◎	◎	◎	◎	◎	
1500	製品リリース年月	Product Release Date	DATE		CHAR	テキスト	8	1	yyyy/mm	●	●	●	●	●	●	●	●	●	●	●	●	●	●	●	●	●	●	
1510	製造停止年月	Product Stop Date	MANUF_STOP		CHAR	テキスト	8	1	yyyy/mm																			
1550	製品出荷対象	Product shipment target	Ship target		CHAR	コード	32	1		◎	◎	◎	◎	◎	◎	◎	◎	◎	◎	◎	◎	◎	◎	◎	◎	◎	◎	
1600	仕様書バージョン	Specification Version	SPVER		CHAR	テキスト	2	1		◎	◎	◎	◎	◎	◎	◎	◎	◎	◎	◎	◎	◎	◎	◎	◎	◎	◎	
BOS General一般		National Building Specification (BOS_General property group) (BOS_General)																										
9110	著者	Author	MAKERNAME		CHAR	テキスト	50	2		●	●	●	●	●	●	●	●	●	●	●	●	●	●	●	●	●	●	
9120	製造者名	Manufacturer	MAKERNAME		CHAR	テキスト	50	2		●	●	●	●	●	●	●	●	●	●	●	●	●	●	●	●	●	●	
9130	製造者ホームページ	ManufacturerURL	MAKERURL		CHAR	テキスト	100	2		●	●	●	●	●	●	●	●	●	●	●	●	●	●	●	●	●	●	
9140	<仕様書>記述	Specification Description	Description		CHAR	テキスト	100	2		●	●	●	●	●	●	●	●	●	●	●	●	●	●	●	●	●	●	
9150	<仕様書>参照	Specification Reference	Reference		CHAR	テキスト	50	2		●	●	●	●	●	●	●	●	●	●	●	●	●	●	●	●	●	●	
9160	商品情報	Product Information	ProductInfo		CHAR	テキスト	100	2		●	●	●	●	●	●	●	●	●	●	●	●	●	●	●	●	●	●	
9170	リビジョン	Revision	Revision		CHAR	テキスト	10	2		●	●	●	●	●	●	●	●	●	●	●	●	●	●	●	●	●	●	
9180	<分類>コード	Classification Code	UniclassCode		CHAR	テキスト	14	2		●	●	●	●	●	●	●	●	●	●	●	●	●	●	●	●	●	●	
9182	<分類>タイトル	Classification Title	UniclassTitle		CHAR	テキスト	50	2		●	●	●	●	●	●	●	●	●	●	●	●	●	●	●	●	●	●	
9184	<分類>版	Classification Version	UniclassVer		CHAR	テキスト	10	2		●	●	●	●	●	●	●	●	●	●	●	●	●	●	●	●	●	●	
9190	版	Version	Version		CHAR	テキスト	10	2		●	●	●	●	●	●	●	●	●	●	●	●	●	●	●	●	●	●	
NBS IFCパラメータ		Industry Foundation Class (IFC) Parameters																										
9210	IFタイププロダクト	IFTypeProduct	IfTypeProd		CHAR	テキスト	14	2		●	●	●	●	●	●	●	●	●	●	●	●	●	●	●	●	●	●	
9220	IFCプロダクト	IfcProduct	IfcProduct		CHAR	テキスト	14	2		●	●	●	●	●	●	●	●	●	●	●	●	●	●	●	●	●	●	
9310	Uniclassコード	Classification Code	UniclassCode		CHAR	テキスト	14	2		●	●	●	●	●	●	●	●	●	●	●	●	●	●	●	●	●	●	
9320	OMNICLASSコード	OMNICLASS Code	OMNICLASSCode		CHAR	テキスト	14	2		●	●	●	●	●	●	●	●	●	●	●	●	●	●	●	●	●	●	
	【Design specification information】		【設計値 機器仕様情報】																									
	☆ ージェネリック用		<所要能力情報>																									
1710	＋ 記号	Sign	SIGH		CHAR	テキスト	24	2																				
1720	＋ 呼称	Designation	DESINA		CHAR	テキスト	24	2																				
1730	☆ 符号	A Sign	ASIGN		CHAR	テキスト	24	2																				
1750	＋ 系統	Lineage	LINEAGE		CHAR	テキスト	24	2																				
1760	＋ 形式	Format	FORMAT		CHAR	テキスト	50	2																				
1780	＋ 特殊仕様	Special Specification	SP_SPEC		CHAR	テキスト	100	2																				
1810	☆ 設計定格容量	Design Rated capacity	D_RATE_CAP		NBER	数字	7	2																				
1820	☆ 設計トランス容量	Design Transformer capacity	D_TRAN_CAP		NBER	数字	7	2																				
1830	☆ 設計コンデンサー容量	Design Capacitor capacity	D_CAPAC_CAP		NBER	数字	7	2																				
1840	☆ 設計照度	Design Illuminance	D_ILUMI_CAP		NBER	数字	7	2																				
1850	☆ 設計etc	Design Etc	D_ETC		NBER	数字	7	2																				
	【Equipment specification information】																											
	<Electrical Capability specification information>		<電気設備共通仕様情報>																									
10010	定格周波数	Rated frequency	RATE_FREQ	HZ	NUMBER	数字	2	2			●	●	●	●	●	●	●	●										
10020	定格電圧V	Rated voltage V	RATE_V	EV	NUMBER	数字	5	2																				
10030	定格電圧kV	Rated voltage kV	RATE_kV	EKV	NUMBER	数字	5	2																				
10040	定格電流A	Rated current A	RATE_A	EA	NUMBER	数字	3	2																				
10050	定格電流kA	Rated current kA	RATE_kA	EKA	NUMBER	数字	3	2																				
10060	塗装色	Body color	COLOR	テキスト	CHAR	テキスト	10	2			●	●	●	●	●	●	●	●										
10070	形式	Type	TYPE	テキスト	CHAR	テキスト	10	2			◎	◎	◎	◎	◎	◎	◎	◎										
10080	定格容量kVA	Rated capacity kVA	RATE_CAP_kVA	EKVA	NUMBER	数字	5	2																				
10090	認定／仕様	Setting/specification	BY_STAND	テキスト	CHAR	テキスト	20	2			●	●	●	●	●	●	●	●										
10100	長さ寸法 L(D)	External size length (or depth)	EL_SIZE_L	MM	NUMBER	数字	6	2			●	●	●	●	●	●	●	●	●	●	●	●	○	●	●	●		
10110	外形寸法 W	External size width	EL_SIZE_W	MM	NUMBER	数字	6	2			●	●	●	●	●	●	●	●	●	●	●	●	●	●	●	●		
10120	外形寸法 H	External size hight	EL_SIZE_H	MM	NUMBER	数字	6	2			●	●	●	●	●	●	●	●	●	●	●	●	●	●	●	●		
10130	外形寸法 Φ	External size diameter	EL_SIZE_P	MM	NUMBER	数字	6	2											●	●	●	●	○	●	●	●		
10140	質量	Product weight	EL_WEIGHT	MM	NUMBER	数字	6	2			●	●																
	<High pressure receiving panel specification infor		<高圧受電盤仕様情報>																									
11110	受電方式	Power receiving system	POWER_S	テキスト	CHAR	テキスト	20	2			◎	◎																
11120	定格遮断電流kA	Rated breaking current kA	RATEINT_A	EKA	NUMBER	数字	5	2			◎	◎																
11130	断路器	Disconnector	DC_TYPE	テキスト	CHAR	テキスト	10	2			◎	◎																
11140	交流遮断器	AC circuit breaker	AC_CB	テキスト	CHAR	テキスト	10	2			◎	◎																
11150	避雷器	Lightning arrester	LA	テキスト	CHAR	テキスト	10	2			◎	◎																
11160	負荷開閉器	Load-break switch	LOAD_SWI	テキスト	CHAR	テキスト	10	2			◎	◎																
11170	高圧電磁接触器	High voltage magnetic contactor	MAG_CON	テキスト	CHAR	テキスト	10	2			◎	◎																
11180	過電流継電器	Over current relay	OVER_RELAY	テキスト	CHAR	テキスト	10	2			◎	◎																
11190	地絡継電器	Earth fault relay	EARTH RELAY	テキスト	CHAR	テキスト	10	2			◎	◎																
11200	高圧コンデンサ容量	Capacity of high voltage capacitor	KCAP C	KVAR	NUMBER	数字	6	2			●	●																
	<Single phase low voltage switchboard specificati		<単相低圧配電盤仕様情報>																									
11300	単相定格電圧(一次側)V	Single phase rated voltage (primary) V	RATE V1	EV	NUMBER	数字	3	2				●	●	●														
11310	単相定格電圧(二次側)V	Single phase rated voltage (secondary) V	RATE_V2	EV	NUMBER	数字	3	2				●	●	●														
11320	単相定格電圧(三次側)V	Single phase rated voltage (tertiary) V	RATE_V3	EV	NUMBER	数字	3	2				●	●	●														
11330	面数	Number of single phase switch	NAM_S	テキスト	NUMBER	数字	2	2				●	●	●														
11340	単相トランス容量(1)	Capacity of single phase transformer (1)	1TR1_CAP	EKVA	NUMBER	数字	3	2				●	●	●														
11350	単相トランス容量(1)個数	Capacity of single phase transformer (1) qty	1TR1_N	テキスト	NUMBER	数字	1	2				●	●	●														
11360	単相トランス容量(2)	Capacity of single phase transformer (2)	1TR2_CAP	EKVA	NUMBER	数字	3	2				●	●	●														
11370	単相トランス容量(2)個数	Capacity of single phase transformer (2) qty	1TR2_N	テキスト	NUMBER	数字	1	2				●	●	●														
11380	単相トランス容量(3)	Capacity of single phase transformer (3)	1TR3_CAP	EKVA	NUMBER	数字	3	2				●	●	●														
11390	単相トランス容量(3)個数	Capacity of single phase transformer (3) qty	1TR3_N	テキスト	NUMBER	数字	1	2				●	●	●														
11400	単相トランス容量(4)	Capacity of single phase transformer (4)	1TR4_CAP	EKVA	NUMBER	数字	3	2				●	●	●														
11410	単相トランス容量(4)個数	Capacity of single phase transformer (4) qty	1TR4 N	テキスト	NUMBER	数字	1	2				●	●	●														
11420	単相トランス容量(5)	Capacity of single phase transformer (5)	1TR5_CAP	EKVA	NUMBER	数字	3	2				●	●	●														
11430	単相トランス容量(5)個数	Capacity of single phase transformer (5) qty	1TR5_N	テキスト	NUMBER	数字	1	2				●	●	●														

整理番号	Specifications attribute items 仕様属性名称(和名)	Name (English) 仕様属性名称(英語)	仕様属性ID Specifications attribute item ID	単位IDグループ	ファイル作成時入力文字規定 属性	フィールド形式	桁数	レベル	その他規定	メーカーモデル 40/20	03	20/006	100	105	107	110	115	120	40/30	30/010	020	030	070	170	190	510	520	備考
										盤類共通	特高機器	高低圧配電盤	電灯盤	動力盤	手元開閉器	分電盤	制御盤	監視装置	照明器具共通	蛍光灯器具	白熱灯器具	高圧放電灯	照明制御システム	照明用ポール	照明器具部材	LED器具	有機EL器具	
11440	配線用遮断器(1)	Single phase molded case circuit (1)	MCCB1	EAF	NUMBER	数字	4	2				●	●	●														
11450	配線用遮断器(1)個数	Single phase molded case circuit (1) qty	MCCB1_N	テキスト	NUMBER	数字	3	2				●	●	●														
11460	配線用遮断器(2)	Single phase molded case circuit (2)	MCCB2	EAF	NUMBER	数字	4	2				●	●	●														
11470	配線用遮断器(2)個数	Single phase molded case circuit (2) qty	MCCB2_N	テキスト	NUMBER	数字	3	2				●	●	●														
11480	配線用遮断器(3)	Single phase molded case circuit (3)	MCCB3	EAF	NUMBER	数字	4	2				●	●	●														
11490	配線用遮断器(3)個数	Single phase molded case circuit (3) qty	MCCB3_N	テキスト	NUMBER	数字	3	2				●	●	●														
11500	配線用遮断器(4)	Single phase molded case circuit (4)	MCCB4	EAF	NUMBER	数字	4	2				●	●	●														
11510	配線用遮断器(4)個数	Single phase molded case circuit (4) qty	MCCB4_N	テキスト	NUMBER	数字	3	2				●	●	●														
11520	漏電遮断器	Single phase earth leakage circuit breaker	ELCB	EAF	NUMBER	数字	4	2				●	●	●														
	<Three-phase low-voltage switchboard specificati		<三相低圧配電盤仕様情報>																									
11600	三相定格電圧(一次側)V	Three phase rated voltage (primary) V	RATE_V1	EV	NUMBER	数字	3	2				●	●	●														
11610	三相定格電圧(二次側)V	Three phase rated voltage (secondary) V	RATE_V2	EV	NUMBER	数字	3	2				●	●	●														
11620	三相定格電圧(三次側)V	Three phase rated voltage (tertiary) V	RATE_V3	EV	NUMBER	数字	3	2				●	●	●														
11630	面数	Number of three phase switch board	NAM_S	テキスト	NUMBER	数字	2	2				●	●	●														
11640	総容量	Total capacity	TOTAL_CAP	KW	NUMBER	数字	4	2				●	●	●														
11650	三相トランス容量(1)	Capacity of three phase transformer (1)	3TR1_CAP	EKVA	NUMBER	数字	3	2				●	●	●														
11660	三相トランス容量(1)個数	Capacity of three phase transformer (1) qty	3TR1_N	テキスト	NUMBER	数字	1	2				●	●	●														
11670	三相トランス容量(2)	Capacity of three phase transformer (2)	3TR2_CAP	EKVA	NUMBER	数字	3	2				●	●	●														
11680	三相トランス容量(2)個数	Capacity of three phase transformer (2) qty	3TR2_N	テキスト	NUMBER	数字	1	2				●	●	●														
11690	三相トランス容量(3)	Capacity of three phase transformer (3)	3TR3_CAP	EKVA	NUMBER	数字	3	2				●	●	●														
11700	三相トランス容量(3)個数	Capacityof three phase transformer (3) qty	3TR3_N	テキスト	NUMBER	数字	1	2				●	●	●														
11710	三相トランス容量(4)	Capacityof three phase transformer (4)	3TR4_CAP	EKVA	NUMBER	数字	3	2				●	●	●														
11720	三相トランス容量(4)個数	Capacity of three phase transformer (4) qty	3TR4_N	テキスト	NUMBER	数字	1	2				●	●	●														
11730	三相トランス容量(5)	Capacityof three phase transformer (5)	3TR5_CAP	EKVA	NUMBER	数字	3	2				●	●	●														
11740	三相トランス容量(5)個数	Capacityof three phase transformer (5) qty	3TR5_N	テキスト	NUMBER	数字	1	2				●	●	●														
11750	コンデンサ容量	Capacity of capacitor	CAPA_C	KVAR	NUMBER	数字	3	2				●	●	●														
11760	リアクトル容量	Capacity of reactor	CAPA_L	KVAR	NUMBER	数字	1	2				●	●	●														
11770	三相配線用遮断器(1)	Three phase molded case circuit breaker (1)	3MCCB1	EAF	NUMBER	数字	4	2				●	●	●														
11780	三相配線用遮断器(1)個数	Circuit breaker for three phase (1) qty	3MCCB1_N	テキスト	NUMBER	数字	3	2				●	●	●														
11790	三相配線用遮断器(2)	Circuit breaker for three phase (2)	3MCCB2	EAF	NUMBER	数字	4	2				●	●	●														
11800	三相配線用遮断器(2)個数	Circuit breaker for three phase (2) qty	3MCCB2_N	テキスト	NUMBER	数字	3	2				●	●	●														
11810	三相配線用遮断器(3)	Circuit breaker for three phase (3)	3MCCB3	EAF	NUMBER	数字	4	2				●	●	●														
11820	三相配線用遮断器(3)個数	Circuit breaker for three phase (3) qty	3MCCB3_N	テキスト	NUMBER	数字	3	2				●	●	●														
11830	三相配線用遮断器(4)	Circuit breaker for three phase (4)	3MCCB4	EAF	NUMBER	数字	4	2				●	●	●														
11840	三相配線用遮断器(4)個数	Circuit breaker for three phase (4) qty	3MCCB4_N	テキスト	NUMBER	数字	3	2				●	●	●														
11850	三相漏電遮断器	Three phase earth leakage circuit breaker	3ELCB	EAF	NUMBER	数字	4	2				●	●	●														
	<Power equipment specification information>		<電力機器仕様情報>																									
12100	油量(油入のみ)	Oil level (oil ingress only)	OIL_W	QL	NUMBER	数字	3	2																				
12110	電力機器定格電圧(一次側)	Power equipment rated voltage (primary side)	DRATE_V1	EV	NUMBER	数字	3	2																				
12120	電力機器定格電圧(二次側)	Power equipment rated voltage (secondary side)	DRATE_V2	EV	NUMBER	数字	3	2																				
12130	電力機器定格電圧(三次側)	Power equipment rated voltage (tertiary side)	DRATE_V3	EV	NUMBER	数字	3	2																				
12140	一次側タップ	Primary side tap	TAP_1	EV	NUMBER	数字	4	2																				
12150	結線(一次側)	Connection (primary side)	CONNECT_1	テキスト	CHAR	テキスト	10	2																				
12160	結線(二次側)	Connection (secondary side)	CONNECT_2	テキスト	CHAR	テキスト	10	2																				
12170	結線(三次側)	Connection (tertiary side)	CONNECT_3	テキスト	CHAR	テキスト	10	2																				
12180	冷却方式	cooling method	COOL_TYPE	テキスト	CHAR	テキスト	10	2																				
12190	定格電圧(一次側)kV	Rated voltage (primary side)	RATE_kV1	EKV	NUMBER	数字	4	2																				
12200	定格電圧(二次側)kV	Rated voltage (secondary side)	RATE_kV2	EKV	NUMBER	数字	4	2																				
12210	定格電圧(三次側)kV	Rated voltage (tertiary side)	RATE_kV3	EKV	NUMBER	数字	4	2																				
12220	%IZ(一次-二次)	percent I Z (primary - secondary)	PERCENT_12	OHM	NUMBER	数字	5	2																				
12230	%IZ(一次-三次)	percent I Z (primary - tertiary)	PERCENT_13	OHM	NUMBER	数字	5	2																				
12240	%IZ(二次-三次)	percent I Z (secondary - tertiary)	PERCENT_23	OHM	NUMBER	数字	5	2																				
12250	負荷損	Load loss	LOSS_W	EW	NUMBER	数字	3	2																				
12260	励磁突入電流	Magnetizing inrush current	RUSH_A	EA	NUMBER	数字	3	2																				
12270	定格一次電流	Rated primary current	RATE_A1	EA	NUMBER	数字	3	2																				
12280	定格二次電流	Rated secondary current	RATE_A2	EA	NUMBER	数字	3	2																				
12290	定格過電流強度	Rated overcurrent intensity	RATEOVERCUR_INT	テキスト	NUMBER	数字	3	2																				
12300	定格過電流常数	Rated overcurrent constant	RATEOVERCUR_CONST	テキスト	NUMBER	数字	2	2																				
12310	定格負担	Rating burden	RATE_LOAD	EVA	NUMBER	数字	3	2																				
12320	設備容量	Equipment capacity	EQUI_CAPA	EKVA	NUMBER	数字	4	2																				
12330	リアクタンス	Reactance	REACT	OHM	NUMBER	数字	5	2																				
12340	回路電圧	Circuit voltage	CIRCUIT_V	EV	NUMBER	数字	3	2																				
12350	耐電圧	Withstand voltage	MAXV_WISV	EV	NUMBER	数字	3	2																				
12360	最高電圧	Highest voltage	MAXV_WISV	EV	NUMBER	数字	3	2																				
12370	確度階級	Certainty class	CLASS	テキスト	NUMBER	数字	2	2																				
12380	変圧比	Transformation ratio	TRANSF_RATIO	テキスト	NUMBER	数字	4	2																				
12390	定格遮断電流A	Rated breaking current	RATEINT_A	EA	NUMBER	数字	3	2																				
12400	溶断特性	Fusing characteristic	USE_TR	QJ	NUMBER	数字	4	2																				
12410	ﾋｭｰｽﾞﾎﾙﾀﾞ定格	Fuse holder rating	FUSEELE_A	EA	NUMBER	数字	3	2																				
	<Control equipment specification information>		<制御機器仕様情報>																									
13100	フレーム	Flame	FRAME	EA	NUMBER	数字	3	2																				
13110	定格電流(ﾋｭｰｽﾞ部最大)	Rated current (fuse part maximum)	RATE_MAXA	EA	NUMBER	数字	3	2																				
13120	定格遮断容量	Rated breaking capacity	RATEINT_CAP	EKVA	NUMBER	数字	3	2																				
13130	定格投入電流	Rated input current	RATEMAK_A	EA	NUMBER	数字	3	2																				
13140	定格短時間耐電流	Rated short time withstand current	RATESHT_A	EA	NUMBER	数字	3	2																				
13150	定格短時間電流	Rated short-time current	RATE_TA	EA	NUMBER	数字	3	2																				
13160	定格感度電流	Rated sensitivity current	RATERECEP_A	EA	NUMBER	数字	3	2																				
13170	定格絶縁電圧	Rated isolation voltage	RATEINS_V	EV	NUMBER	数字	3	2																				
13180	定格耐電圧	Rated dielectric strength	RATEWIS_kV	EKV	NUMBER	数字	3	2																				
13190	定格開極時間	Rated opening time	RATEOPN_T	TMS	NUMBER	数字	2	2																				
13200	定格遮断時間	Rated cut-off time	RATEINT_T	TMS	NUMBER	数字	2	2																				
13210	警報ｽｲｯﾁ	Alarm switch	ALA_SW	テキスト	CHAR	テキスト	10	2																				
13220	補助ｽｲｯﾁ	Auxiliary switch	AUX_SW	テキスト	CHAR	テキスト	10	2																				
13230	電圧引外し装置	Voltage trip device	TRIP_DEV	テキスト	CHAR	テキスト	20	2																				
13240	不足電圧引外し装置	Under voltage tripping device	UNDVOL_DEV	テキスト	CHAR	テキスト	20	2																				
13250	過電流引外装置	Overcurrent tripping device	OVRCUR_DEV	テキスト	CHAR	テキスト	20	2																				
13260	ﾒｸﾞ測定ｽｲｯﾁ	Meg measuring switch	MEGG_SW	テキスト	CHAR	テキスト	10	2																				
13270	ﾃｽﾄﾘｰﾄﾞ線	Test lead wire	TESTREAD	テキスト	CHAR	テキスト	10	2																				
13280	漏電警報ｽｲｯﾁ	Fault alarm switch	GNDALA_SW	テキスト	CHAR	テキスト	10	2																				
13290	閉路操作方式(手動ばね)	Closing operation method (manual spring)	CONT_HASP	テキスト	CHAR	テキスト	20	2																				
13300	閉路操作方式(電動ばね)	Closing operation method (electric spring)	CONT_ELSP	テキスト	CHAR	テキスト	20	2																				
13310	閉路操作電流	Closed circuit operating current	CLOSE_A	EA	NUMBER	数字	3	2																				
13320	閉路操作電圧	Closed circuit operation voltage	CLOSE_V	EV	NUMBER	数字	3	2																				
13330	動作責務	Operational obligation	OPESEQ	テキスト	NUMBER	数字	1	2																				

整理番号	Specifications attribute items 仕様属性名称(和名)	Name (English) 仕様属性名称(英語)	仕様属性ID Specifications attribute item ID	単位IDグループ	ファイル作成時入力文字規定 属性	フィールド形式	桁数	レベル	その他規定	メーカーモデル 40 20 盤類共通	03 特高機器	006 高低圧配電盤	100 電灯盤	105 動力盤	107 手元開閉器	110 分電盤	115 制御盤	120 監視装置	40 30 照明器具共通	010 蛍光灯器具	020 白熱灯器具	030 高圧放電灯	070 照明制御システム	170 照明用ポール	190 照明器具部材	510 LED器具	520 有機EL器具	備考
13340	動作時間	Operating time	OPETIME	TMS	NUMBER	数字	2	2																				
13350	慣性不動作時間	Inertial inactivity time	INERNOPETIME	TMS	NUMBER	数字	2	2																				
13360	接続方式	Connection method	CONNECT	テキスト	CHAR	テキスト	10	2																				
13370	接続方式(表面形)	Connection method (surface type)	CONNE_F	テキスト	CHAR	テキスト	10	2																				
13380	接続方式(裏面形)	Connection method (back type)	CONNE_B	テキスト	CHAR	テキスト	10	2																				
13390	接続方式(さし込形)	Connection method (imprinting type)	CONNE_S	テキスト	CHAR	テキスト	10	2																				
13400	接続方式(埋込形)	Connection method (embedded type)	CONNE_U	テキスト	CHAR	テキスト	10	2																				
13410	閉鎖形	Closed form	FORM_ENC	テキスト	CHAR	テキスト	10	2																				
13420	搬出形	Carry-out type	FORM_CAR	テキスト	CHAR	テキスト	10	2																				
13430	防じん形	Dust-proof type	FORM_DUSTP	テキスト	CHAR	テキスト	10	2																				
13440	防水形	Waterproof type	FORM_WATERP	テキスト	CHAR	テキスト	10	2																				
13450	移動形	Moving type	FORM_MOV	テキスト	CHAR	テキスト	10	2																				
13460	引出形	Drawer type	FORM_PUL	テキスト	CHAR	テキスト	10	2																				
13470	固定形	Fixed type	FORM_FIX	テキスト	CHAR	テキスト	10	2																				
	<DC power supply · UPS device common specifica		<直流電源・UPS装置共通仕様情報>																									
14010	蓄電池収納方式	Storage battery storage system	BATT_STRG	テキスト	CHAR	テキスト	20	2																				
14020	収納電池個数	Number of stored batteries	BATT_N	テキスト	NUMBER	数字	3	2																				
14030	電池収納箱保守面	Battery compartment maintenance	BATT_MNT	テキスト	CHAR	テキスト	10	2																				
14040	バイパス変圧器	Bypass transformer	BYP_TR	テキスト	CHAR	テキスト	5	2																				
14050	騒音	Noise Level	NOISE	DB	CHAR	テキスト	3	2																				
14060	保守率	Maintenance rate	MENT_FACT	テキスト	NUMBER	数字	5	2																				
14070	最低電池温度	Minimum battery temperature	MIN_TMP	THC	NUMBER	数字	3	2																				
14080	許容最低電圧	Allowable lowest voltage	MIN_V	テキスト	NUMBER	数字	5	2																				
14090	負荷力率	Load power factor	LOAD_EF	EFF	NUMBER	数字	4	2																				
	<Rechargeable battery specification information>		<蓄電池仕様情報>																									
14200	蓄電池種類	Battery type	BTT_CLS	テキスト	CHAR	テキスト	12	2																				
14210	出力容量	Output capacity	BTT_CAP	EKVA	NUMBER	数字	4	2																				
14220	バックアップ時間	Backup time	BU_TIME	TMM	NUMBER	数字	3	2																				
14230	セル数	Number of cells	CELL_N	テキスト	NUMBER	数字	3	2																				
14240	定格容量 AH	Rated capacity	RATE_CAP_AH	テキスト	NUMBER	数字	3	2																				
14250	時間率	Hour rate	H_RATE	テキスト	NUMBER	数字	6	2																				
14260	公称電圧	Nominal voltage	VOLTAGE	テキスト	NUMBER	数字	5	2																				
14270	浮動充電電圧	Floating charging voltage	FCHA_V	テキスト	NUMBER	数字	5	2																				
14280	均等充電電圧	Equal charge voltage	ECHA_V	テキスト	NUMBER	数字	5	2																				
14290	期待寿命	Expected lifespan	LIFE	テキスト	NUMBER	数字	5	2																				
	<Rectifier specification information>		<整流器仕様情報>																									
14300	交流入力相数	AC input phase number	P_IN	ES	NUMBER	数字	1	2																				
14310	交流入力電圧	AC input voltage	V_IN	EV	NUMBER	数字	3	2																				
14320	交流入力周波数	AC input frequency	HZ_IN	HZ	NUMBER	数字	2	2																				
14330	定格交流入力	Rated AC Input	POWER_IN	EKVA	NUMBER	数字	3	2																				
14340	整流方式	Rectification method	REC	テキスト	CHAR	テキスト	20	2																				
14350	直流出力電圧	DC output voltage	DCOUT_V	EV	NUMBER	数字	5	2																				
14360	直流出力電流	DC output current	DCOUT_C	EA	NUMBER	数字	3	2																				
14370	負荷側電圧	Load side voltage	LOAD_V	EV	NUMBER	数字	7	2																				
14380	負荷側電流	Load side current	LOAD_C	EA	NUMBER	数字	3	2																				
14390	負荷補償装置	Load compensation device	L_COMP	テキスト	CHAR	テキスト	20	2																				
14400	最大分岐回路数	Maximum number of branch circuits	CIRC_N	テキスト	NUMBER	数字	3	2																				
14450	整流器発生熱量	Heat generated by the rectifier	REC_HT	テキスト	NUMBER	数字	6	2																				
14460	整流器盤保守面	Rectifier board maintenance surface	REC_MNT	テキスト	CHAR	テキスト	10	2																				
	<Uninterruptible power system specification info		<UPS仕様情報>																									
14400	系統直流電圧	System DC voltage	SYSDC_V	テキスト	CHAR	テキスト	20	2																				
14410	定格容量kW	Rated capacity	RATE_CAP_kW	EKW	NUMBER	数字	4	2																				
14420	バックアップ時間	Backup time	BU_TIME	TMM	NUMBER	数字	3	2																				
14430	交流入力定格容量	AC input rated capacity	VA_IN	EKVA	NUMBER	数字	5	2																				
14440	交流入力最大容量	AC input maximum capacity	MVA_IN	EKVA	NUMBER	数字	5	2																				
14450	バイパス入力相数	Bypass input phase number	BYPSP_IN	ES	NUMBER	数字	1	2																				
14460	バイパス入力電圧	Bypass input voltage	BYPSV_IN	EV	NUMBER	数字	3	2																				
14470	バイパス入力周波数	Bypass input frequency	BYPSHZ_IN	HZ	NUMBER	数字	3	2																				
14480	直流公称電圧	DC nominal voltage	DC_VOLTAGE	EV	NUMBER	数字	3	2																				
14490	直流入力直列セル数	Number of DC input series cells	CELL_N	テキスト	NUMBER	数字	3	2																				
14500	交流出力定格	AC output rating	AC_OUT	EFF	NUMBER	数字	3	2																				
14510	交流出力相数	AC output phase number	ELECP_OUT	ES	NUMBER	数字	1	2																				
14520	交流出力電圧	AC output voltage	ELECV_OUT	EV	NUMBER	数字	3	2																				
14530	交流出力周波数	AC output frequency	ELECHZ_OUT	HZ	NUMBER	数字	2	2																				
14540	交流出力負荷力率	AC output load power factor	ELEC_EF	EFF	NUMBER	数字	4	2																				
14550	AC／AC効率	AC / AC efficiency	AA_EFF	EFF	NUMBER	数字	3	2																				
14560	DC／AC効率	DC / AC efficiency	DA_EFF	EFF	NUMBER	数字	3	2																				
14610	UPS発生熱量	UPS generation calorie	UPS_HEAT	テキスト	NUMBER	数字	6	2																				
14620	UPS盤保守面	UPS panel maintenance surface	UPS_MNT	テキスト	CHAR	テキスト	10	2																				
	<In-house power generator specification informati		<自家発電装置仕様情報>																									
15100	用途	Use	USE	テキスト	CHAR	テキスト	32	2																				
15110	連続運転定格時間	Continuous operation rated time	OPE_TIME	TMH	NUMBER	数字	7	2																				
15120	始動時間	Start time	STR_TIME	TMS	NUMBER	数字	5	2																				
15130	使用条件	Terms of use	USE_CON	テキスト	CHAR	テキスト	30	2																				
15140	発電機盤形式	Generator board format	GEN_PNL	テキスト	CHAR	テキスト	10	2																				
15150	所要給気量	Required air supply	INTAKE	M3M	NUMBER	数字	5	3																				
15160	所要換気量	Required ventilation volume	VENT	M3M	NUMBER	数字	10	3																				
15170	煙突排気量	Chimney displacement	EXHST	M3M	NUMBER	数字	12	3																				
15180	燃料槽容量	Fuel tank capacity	F_TNK	QL	NUMBER	数字	6	3																				
15190	冷却水槽容量	Cooling tank capacity	W_TNK	QL	NUMBER	数字	6	3																				
15200	発電機室最小面積	Generator room minimum area	ROOM_AREA	M2	NUMBER	数字	3	2																				
15210	発電機室最低天井高	Lowest ceiling height in generator room	ROOM_H	MM	NUMBER	数字	5	2																				
15220	発電機形式	Generator type	GEN	テキスト	CHAR	テキスト	20	2																				
15230	発電機定格出力	Generator rated output	RATE_GCAP	EKVA	NUMBER	数字	5	2																				
15240	回路方式	Circuit type	ELEC_CIRC	テキスト	CHAR	テキスト	12	2																				
15250	励磁方式	Excitation method	EXCIT	テキスト	CHAR	テキスト	24	3																				
15260	種類	Type	ENG_TYPE	テキスト	CHAR	テキスト	12	2																				
15270	エンジン形式	Engine type	ENG	テキスト	CHAR	テキスト	24	2																				
15280	エンジン出力	Engine output	ENG_OUT	テキスト	NUMBER	数字	10	3																				
15290	回転数	Rotation speed	ENG_SPD	RPM	NUMBER	数字	5	2																				
15300	総排気量(ディーゼル)	Total displacement (diesel)	DISPLAC	テキスト	NUMBER	数字	7	2																				
15310	タービン構造(ガスタービン)	Turbine structure (gas turbine)	TURB	テキスト	CHAR	テキスト	20	2																				

整理番号	Specifications attribute items 仕様属性名称(和名)	Name (English) 仕様属性名称(英語)	仕様属性ID Specifications attribute item ID	単位IDグループ	ファイル作成時入力文字規定 属性	フィールド形式	桁数	レベル	その他規定	メーカーモデル 40 20 盤類共通	03 特高機器	006 高低圧配電盤	100 電灯盤	105 動力盤	107 手元開閉器	110 分電盤	115 制御盤	120 監視装置	40 30 照明器具共通	010 蛍光灯器具	020 白熱灯器具	030 高圧放電灯	070 照明制御システム	170 照明用ポール	190 照明器具部材	510 LED器具	520 有機EL器具	備考
15320	燃料種類	Fuel type	FUEL	テキスト	CHAR	テキスト	5	3																				
15330	燃料消費量	Fuel consumption	FUEL_C	テキスト	NUMBER	数字	3	2																				
15340	冷却水消費量(ディーゼル)	Cooling water consumption (diesel)	WATR_C	テキスト	NUMBER	数字	5	3																				
15350	始動方式	Starting method	STR_SYS	テキスト	CHAR	テキスト	10	3																				
15360	蓄電池容量	Storage battery capacity	BATT_CAP	テキスト	NUMBER	数字	24	3																				
15370	空気槽	Air tank	AIR_T	M3	NUMBER	数字	10	3																				
15380	圧縮機	Compressor	COMP	EKW	NUMBER	数字	5	3																				
	<Lighting fixture · Shape specification informatio		<照明器具・形状仕様情報>																									
16110	本体材質	Body material	BDY_MATRL	テキスト	CHAR	テキスト	10	2											●	●	●	●		◎	◎	●	●	
16120	本体色	Body color	BDY_COLOR	テキスト	CHAR	テキスト	5	2											●	●	●	●		●	◎	●	●	
16130	ルーバー・カバー材質	Louver and cover material	CVER_MATRL	テキスト	CHAR	テキスト	10	3																	◎			
16140	防湿・防雨	Moistureproof・waterproof	W_PRF	テキスト	CHAR	テキスト	5	2											◎	◎	◎	◎	◎		●	◎	◎	
16150	スイッチ操作	Switch operation	SWITCH	テキスト	CHAR	テキスト	15	3																				
16160	本体形状		BDY_SHAPE																									
	<Lighting fixture · Lamp specification informatio		<照明器具・ランプ仕様情報>																									
16200	総ワット数	Total wattage	ELEC_OUT 1	EW	NUMBER	数字	5	3											○	○	○	○		○	○	○	○	
16210	ランプの種類	Lamp type	LMP_TYPE	テキスト	CHAR	テキスト	5	2											●	●	●	●		○	○	●	●	
16215	ランプソケット形名	Lamp socket type	LMP_SOCKET	テキスト	CHAR	テキスト	5	3															○	○	○			
16220	ランプ同梱	Lamp included	LMP_PACK	テキスト	CHAR	テキスト	5	2											●	●	●	●	○	○	○	●	●	
16230	ランプのワット数	Lamp wattage	LMP_ELOUT	EW	NUMBER	数字	5	2											●	●	●	●	○	○	○	●	●	
16235	ランプの本数	Number of lamp	LMP_N	HON	NUMBER	数字	5	2											●	●	●	●	○	○	○	●	●	
16240	全光束	Total luminous flux	LMP_ALLFLUX	LM	NUMBER	数字	5	3															○	○	○			
16245	省エネルギー基準達成率	Achievement rate for energy conservation standard	SAVE_ENE_RATE	BEF	NUMBER	数字	5	3																○	○			
16250	エネルギー消費効率	Energy consumption efficiency	ENE_USE_EFFIC	LMW	NUMBER	数字	5	3																○	○			
16251	ランプ品名・型番1	Lamp trade name or model number (1)	LMP_NUM1	テキスト	CHAR	テキスト	10	2											●	●	●	●	○	○	○	●	●	
16252	ランプ品名・型番2	Lamp trade name or model number (2)	LMP_NUM2	テキスト	CHAR	テキスト	10	3															○	○	○			
16253	ランプ品名・型番3	Lamp trade name or model number (3)	LMP_NUM3	テキスト	CHAR	テキスト	10	3															○	○	○			
16254	ランプ品名・型番4	Lamp trade name or model number (4)	LMP_NUM4	テキスト	CHAR	テキスト	10	3															○	○	○			
16255	ランプ品名・型番5	Lamp trade name or model number (5)	LMP_NUM5	テキスト	CHAR	テキスト	10	3															○	○	○			
16261	ランプ光束1	Lamp flux (1)	LMP_FLUX1	LM	NUMBER	数字	5	3															○	○	○			
16262	ランプ光束2	Lamp flux (2)	LMP_FLUX2	LM	NUMBER	数字	5	3															○	○	○			
16263	ランプ光束3	Lamp flux (3)	LMP_FLUX3	LM	NUMBER	数字	5	3															○	○	○			
16264	ランプ光束4	Lamp flux (4)	LMP_FLUX4	LM	NUMBER	数字	5	3															○	○	○			
16265	ランプ光束5	Lamp flux (5)	LMP_FLUX5	LM	NUMBER	数字	5	3															○	○	○			
16271	ランプ定格寿命1	Lamp rating life (1)	LMP_LIFE1	TMH	NUMBER	数字	5	3															○	○	○			
16272	ランプ定格寿命2	Lamp rating life (2)	LMP_LIFE2	TMH	NUMBER	数字	5	3															○	○	○			
16273	ランプ定格寿命3	Lamp rating life (3)	LMP_LIFE3	TMH	NUMBER	数字	5	3															○	○	○			
16274	ランプ定格寿命4	Lamp rating life (4)	LMP_LIFE4	TMH	NUMBER	数字	5	3															○	○	○			
16275	ランプ定格寿命5	Lamp rating life (5)	LMP_LIFE5	TMH	NUMBER	数字	5	3															○	○	○			
16281	ランプ光色1	Lamp color (1)	LMP_COLOR1	テキスト	CHAR	テキスト	10	3															○	○	○			
16282	ランプ光色2	Lamp color (2)	LMP_COLOR2	テキスト	CHAR	テキスト	10	3															○	○	○			
16283	ランプ光色3	Lamp color (3)	LMP_COLOR3	テキスト	CHAR	テキスト	10	3															○	○	○			
16284	ランプ光色4	Lamp color (4)	LMP_COLOR4	テキスト	CHAR	テキスト	10	3															○	○	○			
16285	ランプ光色5	Lamp color (5)	LMP_COLOR5	テキスト	CHAR	テキスト	10	3															○	○	○			
16291	ランプ価格1	Lamp price (1)	LMP_PRICE1	YEN	NUMBER	数字	10	3															○	○	○			
16292	ランプ価格2	Lamp price (2)	LMP_PRICE2	YEN	NUMBER	数字	10	3															○	○	○			
16293	ランプ価格3	Lamp price (3)	LMP_PRICE3	YEN	NUMBER	数字	10	3															○	○	○			
16294	ランプ価格4	Lamp price (4)	LMP_PRICE4	YEN	NUMBER	数字	10	3															○	○	○			
16295	ランプ価格5	Lamp price (5)	LMP_PRICE5	YEN	NUMBER	数字	10	3															○	○	○			
	<Lighting equipment · Disaster prevention equip		<照明器具・防災用器具仕様情報>																									
16401	型式認定番号	Model approved number	ELGHT_ATR_NO	テキスト	CHAR	テキスト	15	2											○	○	○	○	○	○	○	○	○	
16402	非常灯評定番号	Emergency light rated number	LLGHT_ATR_NO	テキスト	CHAR	テキスト	10	2											○	○	○	○	○	○	○	○	○	
16410	電池内蔵・別置	Battery built in or separate placement	CELL_TYPE	テキスト	CHAR	テキスト	5	2											○	○	○	○	○	○	○	○	○	
16415	電池型番	Battery model number	CELL_MODELNO	テキスト	CHAR	テキスト	10	3											○	○	○	○	○	○	○	○	○	
16420	非常照明区分	Classification of emergency lighting	ELGHT_TYPE	テキスト	CHAR	テキスト	15	3											○	○	○	○	○	○	○	○	○	
16430	非常照明ランプ種類	Lamp type of emergency lighting	ELMP_TYPE	テキスト	CHAR	テキスト	15	3											○	○	○	○	○	○	○	○	○	
16432	非常照明ランプ型番	Lamp model number of emergency lighting	ELMP_MODELNO	テキスト	CHAR	テキスト	15	3											○	○	○	○	○	○	○	○	○	
16434	非常照明ランプワット数	Lamp wattage of emergency lighting	ELMP_ELOUT	EW	NUMBER	数字	5	3											○	○	○	○	○	○	○	○	○	
16440	非常照明点灯率	Lighting rate of emergency lighting	ELGHT_RATE	テキスト	NUMBER	数字	5	2											○	○	○	○	○	○	○	○	○	
16450	誘導灯区分	Guidance light classification	LLGHT_CLASS	テキスト	CHAR	テキスト	10	3											○	○	○	○	○	○	○	○	○	
16455	誘導等級	Induction grade	LLGHT_CLASS2	テキスト	CHAR	テキスト	10	3											○	○	○	○	○	○	○	○	○	
16460	誘導灯器具分類	Guidance light equipment classification	LLGHT_TYPE	テキスト	CHAR	テキスト	15	3											○	○	○	○	○	○	○	○	○	
16462	片面／両面区分	single face or both faces	LLGHT_SIDE	テキスト	CHAR	テキスト	10	3											○	○	○	○	○	○	○	○	○	
16464	誘導灯機能表示	evacuation light class	LLGHT_FUNC	テキスト	CHAR	テキスト	15	3											○	○	○	○	○	○	○	○	○	
16470	同形非常照明型番(1)	Isomorphism Emergency lighting model number (1)	CO_ELGHT1	テキスト	CHAR	テキスト	15	3															○	○	○			
16480	同形非常照明型番(2)	Isomorphism Emergency lighting model number (2)	CO_ELGHT2	テキスト	CHAR	テキスト	15	3															○	○	○			
16490	同形非常照明型番(3)	Isomorphism Emergency lighting model number (3)	CO_ELGHT3	テキスト	CHAR	テキスト	15	3															○	○	○			
16500	同形非常照明型番(4)	Isomorphism Emergency lighting model number (4)	CO_ELGHT4	テキスト	CHAR	テキスト	15	3															○	○	○			
16510	同形非常照明型番(5)	Isomorphism Emergency lighting model number (5)	CO_ELGHT5	テキスト	CHAR	テキスト	15	3															○	○	○			
16520	同形一般照明型番(1)	Isomorphic general lighting model number (1)	CO_LGHT1	テキスト	CHAR	テキスト	15	3											○	○	○	○	○	○	○	○	○	
16530	同形一般照明型番(2)	Isomorphic general lighting model number (2)	CO_LGHT2	テキスト	CHAR	テキスト	15	3											○	○	○	○	○	○	○	○	○	
16540	同形一般照明型番(3)	Isomorphic general lighting model number (3)	CO_LGHT3	テキスト	CHAR	テキスト	15	3											○	○	○	○	○	○	○	○	○	
16550	同形一般照明型番(4)	Isomorphic general lighting model number (4)	CO_LGHT4	テキスト	CHAR	テキスト	15	3											○	○	○	○	○	○	○	○	○	
16560	同形一般照明型番(5)	Isomorphic general lighting model number (5)	CO_LGHT5	テキスト	CHAR	テキスト	15	3											○	○	○	○	○	○	○	○	○	
	<Lighting fixtures · Light stabilizer specification		<照明器具・照明安定器仕様情報>																									
16610	安定器種別	Ballast type	BLLST_TYPE	テキスト	CHAR	テキスト	15	3																○	○			
16621	適合安定器型番1	Applicable ballast model number 1	BLLST_MODELNO1	テキスト	CHAR	テキスト	15	3											●	●		●		○	○			
16622	適合安定器型番2	Applicable ballast model number 2	BLLST_MODELNO2	テキスト	CHAR	テキスト	15	3																○	○			
16623	適合安定器型番3	Applicable ballast model number 3	BLLST_MODELNO3	テキスト	CHAR	テキスト	15	3																○	○			
16631	安定器力率1	Ballast power factor 1	BLLST_EF1	BEF	NUMBER	数字	5	3																○	○			
16632	安定器力率2	Ballast power factor 2	BLLST_EF2	BEF	NUMBER	数字	5	3																○	○			
16633	安定器力率3	Ballast power factor 3	BLLST_EF3	BEF	NUMBER	数字	5	3																○	○			
16641	無負荷電流1	No load current 1	NLAD_A1	EA	NUMBER	数字	5	3																○	○			
16642	無負荷電流2	No load current 2	NLAD_A2	EA	NUMBER	数字	5	3																○	○			
16643	無負荷電流3	No load current 3	NLAD_A3	EA	NUMBER	数字	5	3																○	○			
16650	調光種別	Dimming type	DIM_TYPE	テキスト	CHAR	テキスト	15	2											◎	◎	◎	◎		○	○	◎	◎	
16660	点灯方式・起動方式	Lighting method · Starting method	STRT_TYPE	テキスト	CHAR	テキスト	15	3																○	○			
16670	安定器同梱	Ballast included	BLLST_PACK	テキスト	CHAR	テキスト	10	2											●	●		●		○	○			
	<Lighting fixture · Back side specification informa		<照明器具・背面仕様情報>																									
16710	開口寸法 W	Opening dimension W	OPNSIZE_W	MM	NUMBER	数字	10	3											●	●	●	●				●	●	
16720	開口寸法 D	Opening dimension D	OPNSIZE_D	MM	NUMBER	数字	10	3											●	●	●	●				●	●	
16730	開口寸法 Φ	Opening dimension Φ	OPNSIZE_P	MM	NUMBER	数字	10	3											●	●	●	●				●	●	

整理番号	Specifications attribute items 仕様属性名称(和名)	Name (English) 仕様属性名称(英語)	仕様属性ID Specifications attribute item ID	単位IDグループ	ファイル作成時入力文字規定 属性	フィールド形式	桁数	レベル	その他規定	メーカーモデル 40 20 盤類共通	03 特高機器	006 高低圧配電盤	100 電灯盤	105 動力盤	107 手元開閉器	110 分電盤	115 制御盤	120 監視装置	40 30 照明器具共通	010 蛍光灯器具	020 白熱灯器具	030 高圧放電灯	070 照明制御システム	170 照明用ポール	190 照明器具部材	510 LED器具	520 有機EL器具	備考
16740	埋込深さ	Embedding depth	BCK_SIZE	MM	NUMBER	数字	10	3											●	●	●	●				●	●	
16750	本体取付方法	Body mounting method	BUILT_BODY	テキスト	CHAR	テキスト	15	3																				
16760	ランプ取付け方法	Lamp mounting method	BUILT_LMP	テキスト	CHAR	テキスト	15	3																				
	<Lighting equipment ・Government office specific		<照明器具・官公庁仕様情報>																									
16801	公共施設用照明	Light for public facilities	PBLC_LIGHT	テキスト	CHAR	テキスト	5	2											◎	◎	◎	◎	◎	◎	◎	◎	◎	
16810	公共施設型番	Public facility model number	PBLC_NUM	テキスト	CHAR	テキスト	15	3											●	●	●	●	●	●	●	●	●	
16820	公共施設グループ	Public facility group	PBLC_G	テキスト	CHAR	テキスト	1	3											●	●	●	●	●	●	●	●	●	
16850	ルーバー分類	Louver classification	LVER_TYPE	テキスト	CHAR	テキスト	3	3											○	○	○	○				○	○	
16860	照明カバー分類	Lighting cover classification	CVER_TYPE	テキスト	CHAR	テキスト	3	3											○	○	○	○				○	○	
16870	グレア分類	Glare classification	GREA_TYPE	テキスト	CHAR	テキスト	3	3											○	○	○	○				○	○	
	<Lighting fixtures / parts information>		<照明器具・部品情報>																									
16910	部品名1	Part name 1	PARTS_NAME1	テキスト	CHAR	テキスト	15	3																				
16911	部品名2	Part name 2	PARTS_NAME2	テキスト	CHAR	テキスト	15	3																				
16912	部品名3	Part name 3	PARTS_NAME3	テキスト	CHAR	テキスト	15	3																				
16913	部品名4	Part name 4	PARTS_NAME4	テキスト	CHAR	テキスト	15	3																				
16914	部品名5	Part name 5	PARTS_NAME5	テキスト	CHAR	テキスト	15	3																				
16920	部品型番1	Part number 1	PARTS_MODELNO1	テキスト	CHAR	テキスト	15	3																				
16921	部品型番2	Part number 2	PARTS_MODELNO2	テキスト	CHAR	テキスト	15	3																				
16922	部品型番3	Part number 3	PARTS_MODELNO3	テキスト	CHAR	テキスト	15	3																				
16923	部品型番4	Part number 4	PARTS_MODELNO4	テキスト	CHAR	テキスト	15	3																				
16924	部品型番5	Part number 5	PARTS_MODELNO5	テキスト	CHAR	テキスト	15	3																				
16930	部品数量1	Part quantity 1	PARTS_N1	テキスト	NUMBER	数字	5	3																				
16931	部品数量2	Part quantity 2	PARTS_N2	テキスト	NUMBER	数字	5	3																				
16932	部品数量3	Part quantity 3	PARTS_N3	テキスト	NUMBER	数字	5	3																				
16933	部品数量4	Part quantity 4	PARTS_N4	テキスト	NUMBER	数字	5	3																				
16934	部品数量5	Part quantity 5	PARTS_N5	テキスト	NUMBER	数字	5	3																				
16940	部品定価1	Part price 1	PARTS_PRICE1	YEN	NUMBER	数字	10	3																				
16941	部品定価2	Part price 2	PARTS_PRICE2	YEN	NUMBER	数字	10	3																				
16942	部品定価3	Part price 3	PARTS_PRICE3	YEN	NUMBER	数字	10	3																				
16943	部品定価4	Part price 4	PARTS_PRICE4	YEN	NUMBER	数字	10	3																				
16944	部品定価5	Part price 5	PARTS_PRICE5	YEN	NUMBER	数字	10	3																				
16950	適合ポール名称1	Adaptive pole name 1	POLE_NAME1	テキスト	CHAR	テキスト	15	3															○	○				
16951	適合ポール名称2	Adaptive pole name 2	POLE_NAME2	テキスト	CHAR	テキスト	15	3															○	○				
16952	適合ポール名称3	Adaptive pole name 3	POLE_NAME3	テキスト	CHAR	テキスト	15	3															○	○				
16960	適合ポール型番1	Applicable pole model number 1	POLE_MODELNO1	テキスト	CHAR	テキスト	15	3															○	○				
16961	適合ポール型番2	Applicable pole model number 2	POLE_MODELNO2	テキスト	CHAR	テキスト	15	3															○	○				
16962	適合ポール型番3	Applicable pole model number 3	POLE_MODELNO3	テキスト	CHAR	テキスト	15	3															○	○				
16970	適合ポール高さ1	Adapted pole height 1	POLE_HEIGHT1	MM	NUMBER	数字	10	3															○	○				
16971	適合ポール高さ2	Adapted pole height 2	POLE_HEIGHT2	MM	NUMBER	数字	10	3															○	○				
16972	適合ポール高さ3	Adapted pole height 3	POLE_HEIGHT3	MM	NUMBER	数字	10	3															○	○				
16980	適合ポール定価1	Conformity poll regular price 1	POLE_PRICE1	YEN	NUMBER	数字	10	3															○	○				
16981	適合ポール定価2	Conformity poll regular price 2	POLE_PRICE2	YEN	NUMBER	数字	10	3															○	○				
16982	適合ポール定価3	Conformity poll regular price 3	POLE_PRICE3	YEN	NUMBER	数字	10	3															○	○				
16990	適合埋込ボックス型番	Applicable embedded box model number	BOX_MODELNO	テキスト	CHAR	テキスト	15	3											●	●	●	●	●	●		●	●	
	<Estimates and other specification informatio		<見積・その他仕様情報>																									
6010	標準価格	Standard price	PRICE	テキスト	NUMBER	数字	9	3	表示形式：円		○	○	○	○	○	○	○	○	◎	◎	◎	◎	◎	◎	◎	◎	◎	
6020	備　考	Ninote	NOTE	テキスト	CHAR	テキスト	32	3																				
6110	設置区分	Setting class	SET_CLAS	テキスト	CHAR	コード	6	4	別ｺｰﾄﾞ表参照（検討中）																			
6120	設置形態	Setting style	SET_FORM	テキスト	CHAR	コード	6	4	別ｺｰﾄﾞ表参照（検討中）																			
				テキスト																								
	<Extension specification information>		<拡張仕様情報>																									
6200	組合せフラグ	Assembly flag	ASS_FLG		NUMBER	数字	1	1																				
	【Equipment specification information】		【機器仕様情報／図面・図書参照情報】																									
	(Drawings)(Books)(Rreference)		<図面仕様情報>																									
1710	<図面 2D外形図(平面図)	2D External Drawing Top	FLA_FILE		CHAR	ファイル名	220	2																				
1720	2D外形図(正面図)	2D External Drawing Front	FRO_FILE		CHAR	ファイル名	220	2																				
1730	2D外形図(背面図)	2D External Drawing Rear	REA_FILE		CHAR	ファイル名	220	2																				
1740	2D外形図(右側面図)	2D External Drawing Right Side	RIT_FILE		CHAR	ファイル名	220	2																				
1750	2D外形図(左側面図)	2D External Drawing Left Side	LEF_FILE		CHAR	ファイル名	220	2																				
1760	2D外形図(底面図)	2D External Drawing Bottom	3D 1 FILE		CHAR	ファイル名	220	2																				
1770	2D外形図(その他)	2D External Drawing Etc	3D 2 FILE		CHAR	ファイル名	40	4																				
7010	3D外形図(本体：1)	3D External Drawing (Body: 1)	3D_1_FILE		CHAR	ファイル名	40	4																				
～	～	3D External Drawing (Body: 2)	3D_2_FILE		CHAR	ファイル名	40	4																				
7020	3D外形図(本体：X)	3D External Drawing (Body: X)	3D_X_FILE		CHAR	ファイル名	40	4																				
7110	3D外形図(本体形状)	3D External Drawing Detail	3D D FILE		CHAR	ファイル名	40	4																				
7120	3D外形図(その他)	3D External Drawing Etc	3D_E_FILE		CHAR	ファイル名	40	4																				
7130	3D外形図(ﾒﾝﾃｽﾍﾟｰｽ)	3D External Drawing Mainte	3D_M_FILE		CHAR	ファイル名	40	4																				
7150	3D外形図(ﾋﾞｭｰｱｰ)	3D External Drawing Viewer	3D_V_FILE		CHAR	ファイル名	40	4																				
7200	姿　図	Shape_figure	SHAPE_DATA		CHAR	ファイル名	40	4															●	●	●			
7300	外観写真	External_photo	PHOTO_DATA		CHAR	ファイル名	40	4			○	○	○	○	○	○	○	○	●	●	●	●				●	●	
7400	仕様図(承認図)	Specification_figure	RECOG_DATA		CHAR	ファイル名	40	4																				
7410	仕様図URL	Specification_figure UPL	RECOG_URL		CHAR	ファイル名	40	4																				
7500	構 造 図	Structure_figure	STRUCT_DATA		CHAR	ファイル名	40	4																				
7700	作動原理図	Operation_principle_figure	OPPR_CHART		CHAR	ファイル名	40	4																				
7800	動作フローチャート	Operation_flow_chart	OPFLOW_CHART		CHAR	ファイル名	40	4																				
7900	回路図データ	Circuit_figure_data	CIRC_CHART		CHAR	ファイル名	40	4																				
7910	外形寸法図	External dimension drawing	OUTSHAPE_DATA		CHAR	ファイル名	40	4																				
7920	制御回路図	Control circuit diagram	CONTCIRC_DATA		CHAR	ファイル名	40	4																				
7930	単線結線図	Single line diagram	SINGLCON_DATA		CHAR	ファイル名	40	4																				
7940	保護・警報内訳	Protector and alarm breakdown	PROTE_ALA_DATA		CHAR	ファイル名	40	4																				
7950	保守率表	Maintenance factor table	MAINT_TABLE		CHAR	ファイル名	40	4																				
7960	照明率表	Utilization factor table	LIGHT_TABLE		CHAR	ファイル名	40	4																				
7970	非常照明配置寸法表	Emergency lighting layout plan	ELGHTPSIT_DATA		CHAR	ファイル名	40	4																				
7980	器具部分詳細図	Apparatus detail drawing	PART_DATA		CHAR	ファイル名	40	4																				
7990	配光曲線図	Distribution curve of luminous intensity	LGHTDSTRI_CHART		CHAR	ファイル名	40	4																				
8000	器具最大取付間隔表	Equipment max installation interval table	LIGHSPAC_TABLE		CHAR	ファイル名	40	4																				
8010	燃料配管系統図	Fuel piping system drawing	FPIP_DATA		CHAR	ファイル名	40	4																				
8020	冷却水配管系統図	Cooling water piping system drawing	WPIP_DATA		CHAR	ファイル名	40	4																				
8030	補機詳細図	Auxiliary equipment detail drawing	ACCES_DATA		CHAR	ファイル名	40	4																				
8040	燃料槽詳細図	Fuel tank detail drawing	FTNK_DATA		CHAR	ファイル名	40	4																				
8050	冷却水槽詳細図	Cooling water tank detail drawing	WTNK_DATA		CHAR	ファイル名	40	4																				
8060	ラジエター詳細図	Radiator detail drawing	RADIATR_DATA		CHAR	ファイル名	40	4																				
8070	消音器詳細図	Silencer detail drawing	SILENCER_DATA		CHAR	ファイル名	40	4																				

整理番号	Specifications attribute items 仕様属性名称(和名)	Name (English) 仕様属性名称(英語)	仕様属性ID Specifications attribute item ID	単位IDグループ	ファイル作成時入力文字規定 属性	フィールド形式	桁数	レベル	その他規定	メーカーモデル 40 20 盤類共通	03 特高機器	006 高低圧配電盤	100 電灯盤	105 動力盤	107 手元開閉器	110 分電盤	115 制御盤	120 監視装置	40 30 照明器具共通	010 蛍光灯器具	020 白熱灯器具	030 高圧放電灯	070 照明制御システム	170 照明用ポール	190 照明器具部材	510 LED器具	520 有機EL器具	備考
8080	防振装置詳細図	Antivibration device detail drawing	VIBABS_DATA		CHAR	ファイル名	40	4																				
	【Book specification information】		〈図書仕様情報〉																									
7550	テクニカルドキュメント	Technical Document	TECH_DOC		CHAR	ファイル名	40	4	PDFファイル																			
7560	テクニカルドキュメントURL	Technical Document Url	TECH_URL		CHAR	テキスト	100	1	ハイパーリンク等																			
8100	付属品リスト	Accessory List	ATT_LIST		CHAR	ファイル名	40	4	PDFファイル																			
8110	付属品リストURL	Accessory List Url	ATT_LIST_URL		CHAR	テキスト	100	1	ハイパーリンク等																			
8120	付属品番	Accessory Number	ACCES_NO		CHAR	テキスト	50	1																				
8200	構成部品リスト	Component List	PARTS_LIST		CHAR	ファイル名	40	4	PDFファイル																			
8210	構成部品リストURL	Component List Url	PARTS_URL		CHAR	テキスト	100	1	ハイパーリンク等																			
8220	構成品番	Component Number	CONP_NO		CHAR	テキスト	50	1																				
8300	施工要領	Working Manual	CONST_DOC		CHAR	ファイル名	40	4	PDFファイル																			
8310	施工要領URL	Working Manual Url	CONST_URL1		CHAR	テキスト	100	1	ハイパーリンク等																			
8320	施工要領URL2	Working Manual Url2	CONST_URL2		CHAR	テキスト	100	1	ハイパーリンク等																			
8400	取扱・保守要領	Handling Maintenance Manual	MENT_DOC		CHAR	ファイル名	40	4	PDFファイル																			
8410	取扱・保守要領URL	Handling Maint Manual Url	MENT_URL																									
8500	【Text information】		〈テキスト情報〉																									
8510	カラーバリエーション	Color Variations	COLOR_VARI		CHAR	テキスト	32	3																				
8530	消耗品・備品情報	Consumables ? Fixture Information	CONS FIX_INFO		CHAR	テキスト	32	3																				
8540	給水量情報	Water Supply Information	WATER S_INFO		CHAR	テキスト	32	3																				
8550	排水負荷単位(汚水)	Drainage Load Unit (Sewage)	DRAIN FU		NBER	数字	6	2																				
8560	排水芯・排水高さ	Drain Core・Drainage Height	DRAIN_CO H	MM	NBER	数字	6	2																				
8570	標準取付高さ	Standard Mounting Height	MOUNT_H	MM	NBER	数字	6	2																				
8580	コメント	Comment	REMARK_C		CHAR	テキスト	100	1																				
	↑重複/備考名を削除																											
<NBS仕様記載事項>		NBS 対応 2.0 Parameters																										
AD to BLC specification																												
COBIE パラメーター名		COBie Parameters																										
	アクセスビリティ性能	Accessibility Performance								◎									◎									
	アセットタイプ	AssetType								◎									◎									
	カテゴリー	Category								◎									◎									
	法令性能	CodePerformance								◎									◎									
	色	Color								◎									◎									
	構成要素	Constituents								◎									◎									
	記述	Description								◎									◎									
	耐用単位	DurationUnit								◎									◎									
	期待耐用年数	ExpectedLife								◎									◎									
	特徴	Features								◎									◎									
	仕上げ	Finish								◎									◎									
	グレード	Grade								◎									◎									
	メーカー	Manufacturer																										
	主要材料	Material																										
	製品番号	ModelNumber								◎									◎									
	製品参照	ModelReference																										
	名称	Name																										
	公称高さ	NominalHeight								◎									◎									
	公称長さ	NominalLength								◎									◎									
	公称幅	NominalWidth								◎									◎									
	更新コスト	ReplacementCost																										
	形状	Shape																										
	サステナビリティ性能	SustainabilityPerformance																										
	保証説明	WarrantyDescription																										
	保証サービス期間	WarrantyGuarantorLabor																										
	部品(交換)保証期間	WarrantyDurationParts																										
	保証期間単位	WarrantyDurationUnit																										
	保証サービス担当組織	WarrantyDurationLabor																										
	部品交換保証担当組織	WarrantyGuarantorParts																										
COBieコンポーネントのプロパティ		COBieComponent Properties																										
	アセット識別番号	Asset Identifier								◎									◎									
	バーコード	Barcode																										
	設置日付	InstallationDate																										
	シリアル番号	SerialNumber																										
	タグ番号	TagNumber																										
	保証開始日	WarrantyStartDate																										
BOSサティフィケーション		BOS Certification Propertie																										
	認証コード	<CertificationScheme>Code																										
	認証タイトル	<CertificationScheme>Title																										
BOSエンバイロンメント		BOS Environmental Properties																										
	環境コード	<EnvironmentalScheme>Code																										
	環境タイトル	<EnvironmentalScheme>Title																										

資料 2　Stem 仕様(version10.0)(抜粋)

2.1　3D オブジェクト

3D オブジェクトファイルは次の要領で作成する。3D オブジェクトは、建築設備 CAD による顧客との合意形成(簡易なレンダリング)、干渉チェック確認、施工時の取り付け位置確認、意匠的な事柄の伝達、3D･BIM 展開利用を主な用途とする。3D オブジェクトファイルの作成にあたってはそのオブジェクトの目的に合った表現とし、図形としては外観(外周)のみで内部の情報は持たない。表現詳細度合いは実施設計･施工で利用する LOD レベルとし、参考資料 1-X :「3D 外形図作成参考資料」の作成度合いを参考にして作図のこと。

3D オブジェクトファイルのデータ容量は、参考資料 1-X :「設備機器 3D ファイル目標容量(目安)」を参考にされたい。

（１）3D オブジェクトファイル形式

・「本体形状」1 : 建築系 3D ファイル「各社 Native」形式
(AutoDesk Revit・GRAPHISOFT ARCHICAD・A&A Vectorworks・FukuiCP GLOOBE)等

・「本体形状」2 : 設備系 3D ファイル「各社 Native」形式
(CADWe'll Tfas・NYK Rebro・CADEWA Real・FILDER Cube・DesignDraft)等

|

・「本体形状」X : 3D ファイル「各社 NATIVE」形式

・「本体形状」0 : (変換用中間ファイル)は「DWG(DXF)」形式 または「IFC」形式

・「その他(任意形式)」: 「IFC」「RFA」「STEP」「IGES」「STL」等の中間ファイル形式

・「メンテスペース」: 「DWG(DXF)」形式、「IFC」形式、「各社 Native」形式

・「DWG(DXF)」の場合は、Autodesk の標準に従うこととする。
DWG(DXF)のバージョンは、2004 形式以上とする。
Autodesk 社「DWG(DXF)」、標準基準で規定されていない図形要素についても、原則として使用を認める。

・「その他(任意形式)」については、各管理団体の標準仕様に従うこととする。

（２）3D ファイル容量

●3D ファイル目標容量については、1.6-(6) 図-4(プロジェクト段階と BIM オブジェクト標準(形状、情報の詳細度)、および参考資料 1-X :「設備機器 3D ファイル目標容量(目安)」を参考にサイズが小さいように工夫を行うこととするが、当面容量の制限は設けない事とする。

3D ファイル目標容量は、描画図形の曲面部分「面数」が大きく影響するため、必要最低限に簡素化することで、ファイル容量の低減に配慮されたい。

（３）3D ビューアーファイル

●外形図ビューアーファイルは、WEB ブラウザプラグインに対応する軽量３D ファイルフォーマットとする。

（４）3D-CAD ファイル作成ルール

□図面記述方法

3D CAD ファイルは下記の区分で作成する。

●3D オブジェクト（本体形状）

「本体形状」1、2、･･X は、「各社 Native」ファイル形式で掲載し、3D オブジェクトは 3D 外形図

本体を掲載し、外観(外周)のみで内部の情報は持たない。

「本体形状」0 は、「DWG(DXF)」ファイル形式、または「IFC」形式で、「各社 Native」形式に変換するための中間ファイルで、3D オブジェクトは 3D 外形図本体を掲載し、外観(外周)のみで内部の情報は持たない。

詳細さの度合いは「必要情報」と「3D ファイル目標容量」との兼ね合いで決定する。

●3D オブジェクト（その他）

「その他」は、「3D 任意ファイルフォーマット」を受け渡す際に使用する。

本体形状指定ファイル形式以外のファイルフォーマットの受渡、資料、超詳細のレンダリング CAD データを記載する場合等に使用し、現行仕様では、用途を限定しない拡張データ用とする。

●3D オブジェクト（メンテスペース）

「メンテスペース」は、「本体形状」1、2、‥X、「本体形状」0:と同じ形式で、機器のメンテナンスの際の、部品の開閉スペース、コイルの引き抜きスペースなど、実態のない情報を保持するもので、本体形状は記載しないこととする。

●3D オブジェクト（ビューアー）

「ビューアー」は、本体形状を WEB ブラウザプラグインに対応する軽量 3D ファイルフォーマットに変換する。機器の意匠・デザイン・テクスチャー質感など、メーカー機器の詳細データ表現が可能なため使用目的によって掲載する。

（BLC 試行サイトでは WEB ブラウザプラグインビューアとして「XVL」を採用している。）

□縮尺

●縮尺は１／１とする。

□文字

●文字の仕上りは、A3 サイズ用紙への出力時に高さ 3mm 程度で出力できることとする。

（５）レイヤ構成

3D 外形図レイヤ作成は標準仕様としては任意とする。

3D 外形図レイヤ区分を行う場合は下表を参考とするが、メーカー独自レイヤー構成も可とする。

レイヤ No.	項　　目	レイヤ名	定　　義	属性	カラー番号 ※	作図
2	本体図形	DETAIL	機器本体形状	3DFACE	任意	必須
3	基準線	BASIS	作図上の基準となる線	一点鎖線	任意	任意
5	注記	NOTE	機器に関わる記述	線分、文字	任意	任意
6	配置点	ARRANGE	機器配置点(基点)	円	1(Red)	任意
7	固定点	FIX	ﾌｯｸ･ｱﾝｶｰ等の固定点	円	任意	任意

※　配置点カラー番号は 1（Red）、変換対象以外のカラー番号は 7(White)とする。

レイヤ作成は任意とするが、編成する場合は 2D 外形図基準と同様に下記データを参考にすること。

□本体図形（DETAIL）

●レイヤ名 DETAIL（本体図形）は、3D 形状機器の本体を記載する。

●3D CAD ファイル「本体形状」「メンテスペース」「ビューアー」「その他」については、機器本体、メンテスペース、点検口などの本体図形を記載する。

「メンテスペース」データを掲載する場合は、「本体形状」と重ね合わせが出来る様に、作図配置点(ARRANGE)を、何れのデータにも必ず記入すること。

●図形としては外観(外周)のみで内部の情報は持たない。

●表現詳細度合いは別に定める「設備機器 3D ファイル目標容量（目安）」を指針に作成を行う。

□基準線（BASIS）

●作図上の基準となる線が必要な場合は、一点鎖線で記入。

□注記（NOTE）

●機器に関わる記述事項を記入する場合は、英数字･記号･漢字･引出線等で記入。

●接続口名称を記述する場合には【LIB-3.1.3】接続口用途 ID を用いるものとする。

□配置点（ARRANGE）

●配置点（ARRANGE）は、機器施工時の設置基準となる点とする。

●「本体形状」「メンテスペース」「その他」「ビューアー」の重ね合わせ位置は、作図配置点（X=0, Y=0, Z=0）とする。

※本体図形の作図配置点が（X=0, Y=0, Z=0）と異なる場合は、配置点が（0, 0, 0）となるように移動すること。

●機器施工時の設置基準点を選定する際は以下を目安とする。

壁面・床面・天井面等の面に接する場合は、その面と接する線上を配置点とする。

なお、上記の面に接しない場合は、基準線の交点とする。

●「本体形状」「メンテスペース」「その他」「ビューアー」の３D モデルには１ヶ所の配置点を持つものとする。

●円の径は任意とする。(A3 用紙に出力した際、3mm 程度で表示されるのを目安とする。)

□固定点（FIX）

●フック、アンカーの位置に(円)で作図する。

●円の径はフック、アンカーの短径とする。

（６）描画仕様

□描画要領

●機器 3D 形状のイメージおよび精度等は、1.6-(6) 図-4(プロジェクト段階と BIM オブジェクト標準(形状、情報の詳細度)を参考とするが、当面は詳細度設定を設けない事とする。

（６）3D オブジェクトファイル規則

●ファイル名称：3D 外形図「本体形状」「その他(任意形式)」「メンテスペース」「ビューアー」のファイル名は「????????????Y.XXX」の形式とする。

－拡張子：XXX「本体形状」1　　「DXF/DWG」ファイル形式、または「IFC」形式

－拡張子：XXX「本体形状」2、3、‥X は、「各社 Native」ファイル形式

－拡張子：XXX「その他」は、「3D 任意フォーマット」(IFC･RFA･STEP･IGES･STL 等)

－拡張子：XXX「メンテスペース」は、「DXF/DWG」形式、「IFC」形式、「各社 Native」形式

－拡張子：XXX「ビューアー」は、WEB ブラウザプラグインに対応する軽量 3D フォーマット
－????????????：任意の半角英数字（12 文字以内）

仕様属性項目	3D 外形図「本体形状」1	3D 外形図「本体形状」2～X	3D 外形図「本体形状」O	3D 外形図「その他」	3D 外形図「メンテスペース」	3D 外形図「ビューアー」
該当する仕様属性項目 ID	3D_D_FILE	3D_D_FILE	3D_D_FILE	3D_E_FILE	3D_M_FILE	3D_V_FILE
外形図種類「Y」の値	C	D	O	E	M	V

2.2　2D 外形図

2D 外形図ファイルは次の要領で作成する。2D 外形図ファイルは、建築設備 CAD による図面作成を主な用途とするものとし、その外形図自体で機器の意匠的な事柄を伝えようとするものではない。従って、2D 外形図ファイルの作成にあたっては、意匠・デザインを忠実に表現することよりも設備の設計・施工のために必要な情報を盛り込むよう留意されたい。

（１）DXF(DWG)ファイル

●DXF(DWG)変換に際しては、原則としてバージョンは、「2004」形式以上とする。

●DXF(DWG)で規定されていない図形要素についても、原則として使用を認める。ただし、以下を厳守することとする。

・運用上の不具合が想定される場合、別途協議の上、仕様の「特記」の追加の他、ユーザーに対する注意喚起を行う

・ブロック図形は複数レイヤにまたがってはならない

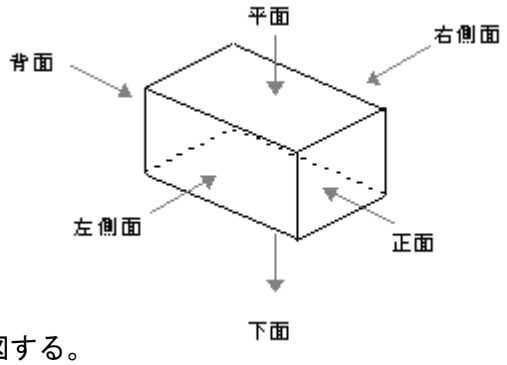

（２）CAD ファイル作成ルール

□図面展開方法

仕様値は下記の要領で記述する。

●外形図の展開方向は 6 方向とする。（右図）

●天地は据付状態を基準に作図する。

●下面は「(４)描画仕様（下面の作図方法）」のとおり作図する。

□縮尺

●縮尺は１／１とする。

□文字

●文字の仕上りは、A3 サイズ用紙への出力時に高さ 3mm 程度で出力できることとする。

（３）レイヤ構成

2D 外形図は、システムの一部機能が使えない等の混乱を来すため、下表で定義される 10 種類のレイヤを設定し、これに基づき作成することを原則とする。

しかし、暫定的な措置として、規定レイヤに準拠できない場合は（１レイヤに統合して）DETAIL レイヤに作図することも認める※1。

※１ 本措置は、当面の暫定措置であり、データの流通状況により見直しが必要である。

レイヤ No.	項　　目	レイヤ名	定　　義	属 性	カラー番号 ※2

1	簡略図形	OUTLINE	機器簡略図形	線分、円弧	3(Green)
2	詳細図形	DETAIL	機器詳細図形	線分、円弧	5(Blue)
3	基準線	BASIS	機器メーカーにおいて 作図上の基準となる線	一点鎖線	6(Magenta)
4	寸法線	SIZE	寸法線、寸法補助線	寸法線	30(Orange)
5	注記	NOTE	機器そのものもしくは機器 ／建築開口の属性に関わる記述	線分、文字	4(Cyan)
6	配置点	ARRANGE	呼び出し時の配置基準点 (各展開方向別に 1 点ずつ)	円 (該当点を中心に)	1(Red)
7	固定点	FIX	ﾌｯｸ、ｱﾝｶｰ等の固定点	円 (該当点を中心に)	11(Pink)
8	メンテナンススペース／建築開口	SERVICES PACE	設置/保守に必要な開口 基礎参考図	線分、円弧	2(Yellow)
9	その他	ETC	上記レイヤに該当しない 図形・文字	線分、文字	61(Light Green)
10	シンボル図形	SYMBOLLINE	機器シンボル図形	線分、円弧	15(Brown)

※2　DXF 変換対象外のカラー番号は 7(White)白色とする。

以下、各レイヤにおけるルールをに示す。

□簡略図形（OUTLINE）

●レイヤ名 OUTLINE（簡略図形）は、機器の外形を表す。

●作図図面の縮尺等によって簡略図形または詳細図形を使用する。利用される縮尺の目安は、以下のとおり。

簡略図形(OUTLINE)	1/200,1/100

□詳細図形（DETAIL）

●レイヤ名 DETAIL（詳細図形）は、機器の外形を表す。

●作図図面の縮尺等によって簡略図形または詳細図形を使用する。
利用される縮尺の目安は、以下のとおり。

詳細図形(DETAIL)	1/50,1/30,1/20,1/10

□基準線（BASIS）

●後述の（4）描画仕様 参照のこと。

□寸法線（SIZE）

●後述の（4）描画仕様 参照のこと。

□注記（NOTE）

●接続口名称を記述する場合には【LIB-3.1.3】接続口用途 ID を用いるものとする。

●アンカーサイズを記述する場合は、下記のとおり表現する。

接続口用途 ID＋半角スペース＋半角数字＋ 半角“–”(ハイフン)＋φ 小文字＋
半角数字 x 半角英字小文字 ＋半角数字

(例) ・アンカー穴径　：１０㎜、個数：４の場合　→　AH　4-φ10
・アンカー丸長穴　：１０ｘ２５㎜、 個数：４の場合　→　AH　4-φ10x25
・アンカー角長穴　：１０ｘ２５㎜　個数：４の場合　→　AH　4-(10x25)

●接続口名称、アンカーサイズを除く注記の記述方法は任意とする。

□配置点（ARRANGE）

●配置点（ARRANGE）は、機器施工時の設置基準点となる点とする。

●機器施工時の設置基準点を選定する際は以下を目安とする。

・壁面・床面・天井面等の面に接する場合は、その面と接する線上を配置点とする。

・上記の面に接しない場合は、基準線の交点とする。

●展開方向毎に 1 点の配置点を持つものとする。（３次元的には機器毎に唯一の点）

●配置点(ARRANGE)が CAD 図面上の原点（0,0）となるように図面作成を行う。

●円の径は任意とする。（A3 用紙に出力した際、3mm 程度で表示されるのを目安とする。）

□固定点（FIX）

●フック、アンカーの位置に円で作図する。

●円の径はフック、アンカーの短径とする。

□メンテナンススペース・建築開口（SERVICESPACE）

●基礎参考図が有る場合は、本レイヤに作図する。

□その他（ETC）

●本仕様 BLC 標準（Ver.1.0）では仕様未決定。

□シンボル図形（SYMBOLLINE）

●本レイヤは当面の間は機器メーカーからの提供を不要とする。

（４）描画仕様

□描画要領

●機器詳細図形および機器主要外周図形の絵柄イメージおよび精度等は、
参考資料 X-X :「2D 外形図作成基準資料」を参照のこと。

□下面の作図方法

●天井面露出フェース機器※3 および室内露出機器※4 は機器下面の形状を鏡面図として作図する。

●床置き機器は機器の底面形状（床面に密着する機器底面）および足、アンカー穴、架台、
基礎参考図※5 等を作図する。

※3　天井内隠蔽機器部分および、隠蔽型機器は作図不要とする。

※4　取付位置が概ね 1,800 ㎜以上に設置する機器とする。

※5　基礎参考図が有る場合は、レイヤ[SERVICESPACE]に作図する。

（５）2D オブジェクトファイル規則

●ファイル形式：2D 外形図ファイルは、原則として展開方向別に DXF 形式に出力する。
また、例外として展開方向別に分割していないものの提供も認める。

●ファイル名称：　ファイル名は「????????????X. DXF」形式とする。

－拡張子　：DXF

－????????????：任意の半角英数字（12 文字以内）

－X　　：展開方向。下表にて定義する数字

仕様属性項目	２D 外形図（平面）	２D 外形図（正面）	２D 外形図（背面）	２D 外形図（右側面）	２D 外形図（左側面）	２D 外形図（下面）	２D 外形図注（展開無し）
該当仕様属性項目 ID	FLA_FILE	FRO_FILE	REA_FILE	RIT_FILE	LEF_FILE	BOT_FILE	ETC_FILE
展開方向「X」の値	1	2	3	4	5	6	7

注　6 面図の提供を推奨するが、短期的にはデータ提供に困難がある場合も想定されることから、当面の暫定措置として 6 面図全てが揃わなくても構わない（可能なものを提供する）ものとする。
ただし、いずれの場合においても、データの作成方法（後述）に関しては、本仕様に準拠することとする。

2.3　属性データ(中間ファイル)授受方法

BLC 機器ライブラリーデーターを Web サイトに掲載する際には、属性データー+3D オブジェクト/2D 外形図データー+各種技術情報ファイルを記憶媒体等により収録し、以下の（1）～（4）に従うものとする。

（１）BLC 仕様データ生成・チェックソフト

BLC 属性仕様に準拠した「データ生成・チェックソフト」は実行ファイルと関連マスタテーブルを含んで提供予定。

※　データ生成ソフトは、利用ユーザー・機器メーカーに対して無償で提供する予定。詳細は 一般財団法人 建築保全センター：事務局にお問い合わせ頂きたい。

（２）ボリュームラベル

●ユーザーに配布するデータ記憶媒体には、ボリュームラベルを付加する。

●ボリュームラベルの目的はデータ記憶媒体のバージョン管理なので、ラベルが重複しないよう充分注意する。

●ボリュームラベルは「XXXXXXYYM??」（11 バイト）とする。

－XXXXXX　：企業コード（半角数字の 6 桁）
－YYM　　：データ記憶媒体を作成した年月を現わす
－YY　　：西暦の下 2 桁（半角数字の 2 桁）
－M　　：月（半角英数字の１桁。2 桁の月、即ち、10 月は A、11 月は B、12 月は C とする。）
－??　　：任意の半角英数字（#、&、@、/は用いないこと。）

例：機器メーカーＥ社（企業コード 111111）が CD-ROM を 30 年 10 月に作成した場合
→　11111113A01

（３）ディレクトリ階層

メーカーコードと C-CADEC 中分類毎に分ける２階層とする。

（４）ディレクトリ名

●１階層目

・メーカーコード（CII 統一企業コード準拠）とする。
例：メーカーコードが 111111 の場合　→　111111（半角数字の６桁）

●２階層目

・BLC 分類コード、中分類毎に対応する機器分類コードの頭７桁の数字（分野コード＋大分類コード＋中分類コード）を用いる。

例：空調機用ディレクトリ名　→　5005300（半角数字の７桁）

●仕様ファイルの配置方法

・BLC 分類コード、中分類のディレクトリに圧縮せずに配置する。

例：　メーカーコードが 111111 の機器メーカーの空調機用仕様ファイル名の場合

→　111111AC.IDX

●3D オブジェクト、2D 外形図ファイルの配置方法

・ファイルは C-CADEC 中分類のディレクトリに圧縮せずに配置する。

（企業コードが１１１１１１の例）

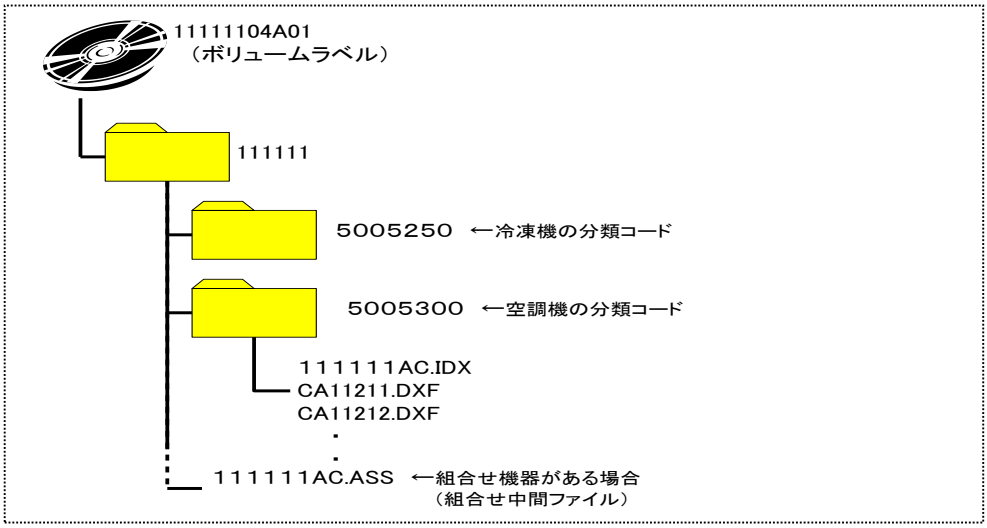

2.4 ダクト・配管等 接続口情報

（１）ダクト・配管接続口仕様情報の記載例

条件設定 ID：LOC（No.521：接続口の拡張／接続口位置・方向）を伴う仕様 ID の場合

●仕様属性項目 No.5010～5070＜ダクト接続口仕様情報＞および No.5500～5770＜配管接続口仕様情報＞に分類される、仕様属性項目条件設定 ID：LOC（No.521：接続口の拡張／接続口位置・方向）を伴う仕様 ID について、接続口の位置および方向は、配置点を座標（0，0，0）※とした接続口位置点(ｘ，ｙ，ｚ）および接続配管方向(α,β)によって表す。

※：各面における配置点（4.3.1（LIB-3.1）参照。）を表す３次元空間上の唯一の点

仕様値＝x / y / z / α / β

このとき、x：接続口の x 座標、y：接続口の Y 座標、z：接続口の Z 座標

α：XY 平面での方位角（０～３６０）

β：XY 平面からの仰角の数値（－９０～９０）

（x，y，z，α，β は数値とし省略はできない。また、“/” はセパレーターを表す。）

表現例：150/-900/400/270/0

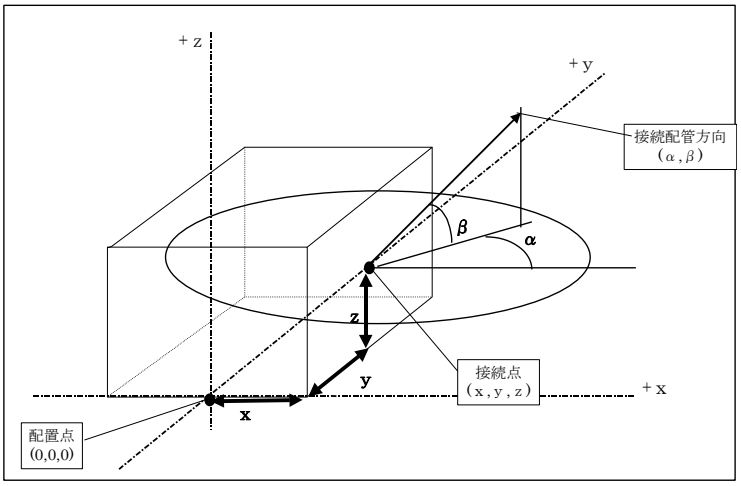

●仕様値は次の要領で記述する。

（ x , y ,z 値のデフォルト単位は mm とし、異なる場合は単位 ID で単位を付加する）

（２）接続口用途ＩＤの位置づけ

接続口用途 ID は、2.3.2 2D 外形図（3）レイヤ構成、および 2.3.3 3D 外形図（5）レイヤ構成に基づき、レイヤ No.5、注記レイヤ：NOTE に記述する。

2.5 取り扱いマニュアル、性能線図､等

本項では、図面・図書参照情報項目に属する参照ファイルのうち、以下の画像データファイルについて、データ作成方法に関するガイドラインを示す。

本ガイドラインは、ユーザーの利便性を考慮した上での推奨案という位置付けであるので、データ作成に際して適宜参照されたい。

・仕様属性項目 No.7300： 外観写真

・仕様属性項目 No.7610： 送風機選定線図

：

・仕様属性項目 No.7672： 製氷運転範囲線図

●画像系の主なファイル形式としては、PDF、JPG、BMP、TIFF 等が想定されるが、再現した時の視認性に考慮し作成するともに、システムに大きな負担なく再現できるよう、データサイズが大きなものについては適宜圧縮をかけるよう心がける。データサイズの目安としては、数十 KB 程度。大きくても 100KB 程度とする。

●一度出力したものをスキャナーで読み込む場合、データ量が画質に対して相対的に大きくなる傾向があるので、データを圧縮する場合、可能なものについてはオリジナルデータから直接行う。

●JPEG、PDF 等バージョンが複数ある場合には、互換性に配慮して、最新のものは避け、1～2 代古いバージョンとすることを推奨する。

2.6 属性情報

2.6.1 BLC 機器ライブラリデータの生成・Web 検索及び２次連携利用

2.6.2　BLC マスターファイルテーブル

マスターテーブルとは、本仕様に規定されている「企業コード」、「機器分類コード」、「仕様属性ID」」等のデータを認識する際に必要となるデータファイルを指す。

本仕様（Ver.1.0）では、下記のマスターファイルを規定している。

BLC 機器ライブラリーマスターテーブル

2.4.8.1　企業コード・マスターテーブル

2.2.8.2　機器分類コード・マスターテーブル

2.2.8.3　仕様属性項目 ID・マスターテーブル

2.4.8.4　条件設定(拡張情報)ID・マスターテーブル

2.4.8.5　単位 ID・マスターテーブル

2.4.1.6　2D オブジェクト・3D オブジェクトレイヤ・マスターテーブル

2.4.1.7　接続方法・マスターテーブル

●マスターテーブルは、マスター項目に対する ID（マスター項目 ID）とマスター項目に対応する実際の値で構成されている。

●マスター項目、マスター項目 ID の定義は次のとおりとする。

・マスター項目　：マスターテーブルの情報内容を全て項目化したもの。

・マスター項目 ID：マスター項目をシステム上で一意に表現するためにふられる半角英数字のコード

2.6.3　仕様属性項目、仕様 ID、仕様の構成

（１）設備機器情報の分類と仕様属性項目の関係

本仕様では、設備機器情報を用途や性格を考慮の上、下表のとおり、「機器管理情報」、「機器仕様情報(数値・テキスト情報)」、{機器仕様情報(図面・図書参照情報)}、「組合せ機器情報(機器構成情報)」で構成している。

分　類		概　要	備　考
機器管理情報		企業コードやメーカー型番等のように設備機器情報を管理する上で必要な情報	仕様ファイルに記述される
機器仕様情報	数値・テキスト情報	設備機器の性能・仕様を表す情報のうち、定格出力、冷却能力等の仕様を表す情報	仕様ファイルに記述される
	図面・図書参照情報	設備機器の性能・仕様を表す情報のうち、姿図、能力線図、施工要領書に相当する情報	図面･図書参照ファイルにとりまとめられる
組合せ機器情報	機器構成情報	組合せ商品を構成する機器単体型番、接続台数を表す情報	組合せ中間ファイルにまとめられる

（２）仕様 ID の構成

仕様属性項目の中には、設備機器の運転条件等を設定しないと仕様値が決まらないものや、建築分野での仕様表現を仕様マスターより選択し、組み合わせて表現することがある。

こうした点を踏まえ、一つの仕様 ID に対し１つの仕様値を付与するため、本仕様では、仕様 ID を下表のとおり構造化し、各要素に対応した ID の組み合わせにより表現している。

仕様 ID の構成要素		概　要
仕様 ID	仕様属性項目 ID	仕様属性項目を表す ID
	条件設定 ID	設備機器の運転条件等の条件を定義する ID で、１つの仕様属性項目に対して１つ以上の条件設定 ID を設定、もしくは省略することができる
	単位 ID	仕様値の単位を示す ID

※　単位 ID が異なる場合、仕様属性項目が同じであっても仕様 ID としては別物として認識されることになる。

一方、データの利用方法としては、システム的にある範囲の仕様値を満たす設備機器を複数のメーカーから検索・選定するような用途が考えられる。この場合、仕様属性項目が同じであっても、単位 ID の違いから仕様 ID が異なり、利用者が本来意図した網羅的な検索を阻害する可能性がある。この問題に対処するため、以下に記す“単位グループ”という概念を導入し、同系統の単位を単位グループでまとめることとする。

●同じ単位グループであればどの単位でデータを作成しても良い。
●同じ単位グループであればどの単位で検索しても同じ結果を得る。

（３）仕様値

仕様値は、原則として仕様ファイルに定義する。ただし、仕様値が図面や図書等の外部参照ファイルで表現されている場合、仕様ファイルでは、仕様値に相当するデータとして、図面・図書参照ファイル名を記述する。

なお、設備機器情報の分類と仕様属性項目の対応関係は下図に示すとおりである。

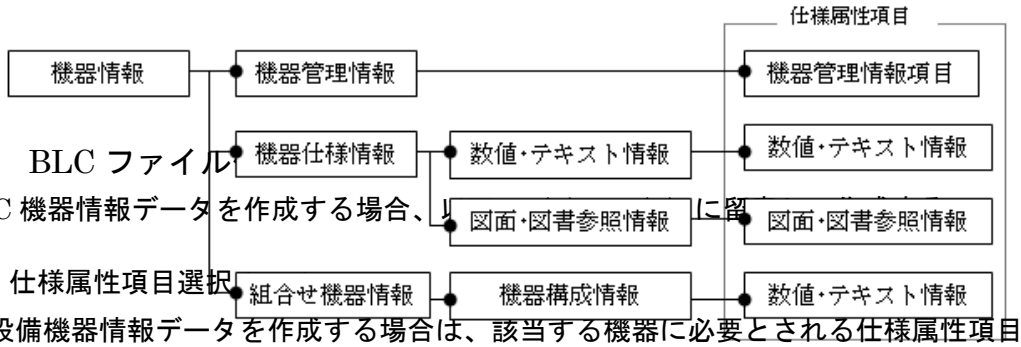

2.6.4　BLC ファイル

BLC 機器情報データを作成する場合、以下に留意する。

（１）仕様属性項目選択

設備機器情報データを作成する場合は、該当する機器に必要とされる仕様属性項目を選択する。（参考資料〇〇：「仕様属性項目選択リスト」を参考に選択することを推奨する。）

（２）ファイル形式・ファイル名称付与に関するルール

仕様ファイルおよび図面・図書参照ファイル（※本仕様では 2D オブジェクト・3D オブジェクト CAD ファイルのみを対象とする。）の形式、名称等は以下の記述に従うものとする。

□仕様ファイル

●ファイル形式：　　仕様ファイルのファイル形式は CSV 形式に従う。

●ファイル名称：　　仕様ファイルのファイル名は「XXXXXX??. IDX」の形式に従う。

－　拡張子　：IDX

－　XXXXXX　　：メーカーコード（6 桁の半角数字）

－　??　　：任意の半角英数字

●ファイル構成：　　ファイルの物理的な形態については次のとおりとする。

－　ファイル形式　：ＣＳＶ形式テキストファイル

－　ファイル仕様　：1 レコード目注１　　：仕様 ID

：2 レコード目以降　　：仕様値

注１　仕様属性項目 No.が 1000 番台の仕様属性項目（後述）に関しては、行の先頭より仕様属項目 No.の順番(昇順)で記述する。それ以外の仕様属性項目の並び順に関しては任意とする。

（データ例）

```
1 レコード目(仕様 ID)
MAKERCODE,CGRYCODE,NAME1,NAME2,
FRA_FILE,FRO_FILE,REA_FILE,
RIT_FILE,LEF_FILE,BOT_FILE,
3D_D_FILE,3D_M_FILE,
3D_V_FILE,SIZE_W@MM,
SIZE_D@MM,SIZE_H@MM ¶
２レコード目以降(仕様値))　※
999999,50052501000000,L06FKS-B,送風機Ｂ型,
999999¥5005250¥L06FKSB1.DXF,999999¥5005250¥L06FKSB2.DXF,
999999¥5005250¥L06FKSB3.DXF,999999¥5005250¥L06FKSB4.DXF,
999999¥5005250¥L06FKSB5.DXF,999999¥5005250¥L06FKSB6.DXF,
999999¥5005250¥L06FKSBD.XXX,999999¥5005250¥L06FKSBM.XXX,
999999¥5005250¥L06FKSBV.XXX,1000,800,650¶
999999,50052501000000,L06FKS-C, 送風機Ｃ型,
999999¥5005250¥L06FKSC1.DXF,999999¥5005250¥L06FKSC2.DXF,
999999¥5005250¥L06FKSC3.DXF,999999¥5005250¥L06FKSC4.DXF,
999999¥5005250¥L06FKSC5.DXF,999999¥5005250¥L06FKSC6.DXF,
999999¥5005250¥L06FKSCD.XXX,999999¥5005250¥L06FKSCM.XXX,
999999¥5005250¥L06FKSCV.XXX,1000,800,650¶
999999,50052501000000,L06FKS-D,送風機Ｄ型,
999999¥5005250¥L06FKSD1.DXF,999999¥5005250¥L06FKSD2.DXF,
999999¥5005250¥L06FKSD3.DXF,999999¥5005250¥L06FKSD4.DXF,
999999¥5005250¥L06FKSD5.DXF,999999¥5005250¥L06FKSD6.DXF,
999999¥5005250¥L06FKSDD.XXX,999999¥5005250¥L06FKSDM.XXX,
999999¥5005250¥L06FKSDV.XXX,1000,800,650¶
```

※　ファイル名はパス付で指定する。

（パス名（ディレクトリ名）の付し方は XX-XX を参照のこと）

資料 3　CI-NET 分類)(抜粋)

建設資機材コード　CI-NET建設資機材コード　CI-NET運用コード拡張版　YOIKENSETU.COM

分野	大分類	中分類	小分類	種分類	分野	大分類	中分類	小分類	細分類	書式数	建設資機材コード書式(1)	備考
30	00	000	0000	000	建築資材						30000000000000	
30	07	000	0000	000		防水					30070000000000	
30	07	050	0000	000			アスファルト防水材				30070500000000	
30	07	100	0000	000			シート・ボード防水材				30071000000000	
30	07	150	0000	000			改質アスファルト防水材				30071500000000	
30	07	200	0000	000			塗膜防水材				30072000000000	
30	07	250	0000	000			シーリング材				30072500000000	
30	07	300	0000	000			伸縮目地材				30073000000000	
30	07	350	0000	000			耐震スリット材				30073500000000	
30	07	400	0000	000			防水関連副				30074000000000	
30	10	000	0000	000		石材 全般					30100000000000	
30	10	050	0000	000			天然石				30100500000000	
30	10	100	0000	000			人造石				30101000000000	
30	15	000	0000	000		タイル					30150000000000	
30	15	050	0000	000			磁器質タイル				30150500000000	
30	15	100	0000	000				磁器質タイル 役物		イル 役	30151000000000	
30	15	150	0000	000			せっ器質タイル				30151500000000	
30	15	200	0000	000			陶器質タイル				30152000000000	
30	15	250	0000	000			すべり止め付きタイル				30152500000000	
30	15	300	0000	000			クリンカータイル				30153000000000	
30	15	350	0000	000			磁器質セラミックタイル				30153500000000	
30	15	400	0000	000			セラミックタイル				30154000000000	
30	15	450	0000	000			ガラス再資源化タイル				30154500000000	
30	15	500	0000	000			ガラス再資源化ブロック				30155000000000	
30	17	000	0000	000		木工					30170000000000	
30	17	050	0000	000			角材				30170500000000	
30	17	100	0000	000			割材				30171000000000	
30	17	150	0000	000			板材				30171500000000	
30	17	200	0000	000			集成材				30172000000000	
30	17	250	0000	000			合成木材				30172500000000	
30	17	300	0000	000			枠組壁(ツーバイフォー)工法用材				30173000000000	
30	17	350	0000	000			防腐・防虫剤(材)				30173500000000	
30	17	400	0000	000			別注材				30174000000000	
30	17	450	0000	000			床材				30174500000000	
30	17	500	0000	000			木構造用金物				30175000000000	
30	20	000	0000	000		屋根材 全般					30200000000000	
30	20	050	0000	000			粘土がわら				30200500000000	
30	20	100	0000	000			スレート				30201000000000	
30	20	150	0000	000			金属系屋根材				30201500000000	
30	20	200	0000	000			合成樹脂波板				30202000000000	
30	20	250	0000	000			特殊屋根材				30202500000000	
30	20	300	0000	000			笠木				30203000000000	
30	20	350	0000	000			屋根下地材				30203500000000	
30	25	000	0000	000		建築金物					30250000000000	
30	25	050	0000	000			雨とい				30250500000000	
30	25	100	0000	000			鋼製下地材 全般				30251000000000	
30	25	150	0000	000			床用グレーチング				30251500000000	
30	25	200	0000	000			階段用ノンスリップ				30252000000000	
30	25	250	0000	000			ジョイナー				30252500000000	
30	25	300	0000	000			目地棒				30253000000000	
30	25	350	0000	000			コーナービード				30253500000000	
30	25	400	0000	000			ピット				30254000000000	
30	25	450	0000	000			天井点検口				30254500000000	
30	25	500	0000	000			床点検口				30255000000000	
30	25	550	0000	000			ルーフドレイン				30255500000000	
30	25	600	0000	000			アルミパネル				30256000000000	
30	25	650	0000	000			アルミスパンドレル				30256500000000	
30	25	700	0000	000			アルミ回縁				30257000000000	
30	25	750	0000	000			エキスパンションジョイント金物				30257500000000	
30	30	000	0000	000		左官材					30300000000000	
30	30	050	0000	000			内装用左官仕上材				30300500000000	
30	30	100	0000	000			プラスター				30301000000000	
30	30	150	0000	000			軽量骨材				30301500000000	
30	30	200	0000	000			混入材				30302000000000	
30	30	250	0000	000			プレミックスモルタル				30302500000000	
30	40	000	0000	000		木製・樹脂製建具					30400000000000	
30	40	050	0000	000			障子				30400500000000	
30	40	100	0000	000			ふすま				30401000000000	
30	40	150	0000	000			木製ドア				30401500000000	
30	45	000	0000	000		金属製建具					30450000000000	
30	45	050	0000	000			アルミサッシ				30450500000000	
30	45	100	0000	000			ビル用アルミサッシ副資材				30451000000000	
30	45	150	0000	000			鋼製ドア				30451500000000	
30	45	200	0000	000			軽量鋼製ドア				30452000000000	
30	45	250	0000	000			アルミ製ドア				30452500000000	
30	45	300	0000	000			ステンレス製ドア				30453000000000	
30	45	350	0000	000			オートドア				30453500000000	
30	45	400	0000	000			オーバーヘッドドア				30454000000000	
30	45	450	0000	000			シャッター				30454500000000	
30	45	500	0000	000			シャッター開閉装置				30455000000000	
30	45	550	0000	000			防火シャッター部材				30455500000000	
30	50	000	0000	000		建具金物					30500000000000	
30	50	050	0000	000			扉支持金物				30500500000000	
30	50	100	0000	000			引戸用レール				30501000000000	
30	50	150	0000	000			戸車				30501500000000	
30	50	200	0000	000			つり戸金物				30502000000000	
30	50	250	0000	000			ラバトリー金物				30502500000000	
30	50	300	0000	000			扉付属金物				30503000000000	
30	50	350	0000	000			開閉金物				30503500000000	
30	50	400	0000	000			扉錠				30504000000000	
30	55	000	0000	000		ガラス					30550000000000	
30	55	050	0000	000			板ガラス				30550500000000	
30	55	100	0000	000			ガラスブロック				30551000000000	
30	55	150	0000	000			ガラスドア				30551500000000	
30	55	200	0000	000			ガラス副資材				30552000000000	
30	55	250	0000	000			鏡板				30552500000000	
30	55	300	0000	000			クリアミラー				30553000000000	
30	55	350	0000	000			色付ミラー				30553500000000	
30	55	400	0000	000			結晶化ガラス				30554000000000	

分野	大分類	中分類	小分類	細分類	分野	大分類	中分類	小分類	細分類	書式数	建設資機材コード書式(1)	備考
30	55	450	0000	000			超耐熱結晶化ガラス				30554500000000	
30	60	000	0000	000		床仕上材					30600000000000	
30	60	050	0000	000			木質系床材				30600500000000	
30	60	100	0000	000			合成樹脂系床材				30601000000000	
30	60	150	0000	000			畳木				30601500000000	
30	60	200	0000	000			畳材				30602000000000	
30	60	250	0000	000			カーペット材				30602500000000	
30	63	000	0000	000		壁・天井仕上材					30630000000000	
30	63	050	0000	000			合板材				30630500000000	
30	63	100	0000	000			特殊合板材				30631000000000	
30	63	150	0000	000			セメント板材				30631500000000	
30	63	200	0000	000			繊維板材				30632000000000	
30	63	250	0000	000			せっこうボード材				30632500000000	
30	63	300	0000	000			特殊ボード材				30633000000000	
30	63	350	0000	000			吸音材				30633500000000	
30	63	400	0000	000			壁紙材				30634000000000	
30	63	450	0000	000			遮音材				30634500000000	
30	63	500	0000	000			サイディング材				30635000000000	
30	63	550	0000	000			断熱材				30635500000000	
30	63	600	0000	000			合成樹脂材				30636000000000	
30	63	650	0000	000			発泡樹脂板				30636500000000	
30	65	000	0000	000		仕上ユニット					30650000000000	
30	65	050	0000	000			間仕切ユニット				30650500000000	
30	65	100	0000	000			カーテン・ブラインド				30651000000000	
30	65	150	0000	000			厨房ユニット				30651500000000	
30	65	200	0000	000			浴室ユニット				30652000000000	
30	65	250	0000	000			換気扇				30652500000000	
30	65	300	0000	000			換気扇用部材				30653000000000	
30	65	350	0000	000			洗面ユニット				30653500000000	
30	65	400	0000	000			給湯ユニット				30654000000000	
30	65	450	0000	000			外部ユニット				30654500000000	
30	70	000	0000	000		外構材					30700000000000	
30	70	050	0000	000			車庫				30700500000000	
30	70	100	0000	000			門扉				30701000000000	
30	70	150	0000	000			自転車置場				30701500000000	
30	70	200	0000	000			車止め				30702000000000	
30	70	250	0000	000			ます類				30702500000000	
30	90	000	0000	000		建築資材その他					30900000000000	
30	90	050	0000	000			システム建築				30900500000000	
30	90	100	0000	000			放射線防護材				30901000000000	
30	90	150	0000	000			避難設備器具				30901500000000	
30	90	200	0000	000			案内・掲示施設				30902000000000	

分野	大分類	中分類	小分類	細分類	分野	大分類	中分類	小分類	細分類	書式数	建設資機材コード書式(1)	備考	
30	40	000	0000	000		木製・樹脂製建具					30400000000000		
30	40	150	0000	000			木製ドア				30401500000000		
30	40	150	0100	000				片開フラッシュドア			30401500100000		
30	40	150	0100	003					ラワン合板 無地		30401500100003		
30	40	150	0100	006					ラワン合板 額入		30401500100006		
30	40	150	0100	009					ラワン合板 ガラリ付		30401500100009		
30	40	150	0100	012					ラワン合板 額入,ガラリ付		30401500100012		
30	40	150	0100	015					しな合板 無地		30401500100015		
30	40	150	0100	018					しな合板 額入		30401500100018		
30	40	150	0100	021					しな合板 ガラリ付		30401500100021		
30	40	150	0100	024					しな合板 額入、ガラリ入		30401500100024		
30	40	150	0100	027					プリント合板 無地		30401500100027		
30	40	150	0100	030					プリント合板 額入		30401500100030		
30	40	150	0100	033					プリント合板 ガラリ付		30401500100033		
30	40	150	0100	036					プリント合板 額入,ガラリ付		30401500100036		
30	40	150	0100	039					ポリエステル合板 無地		30401500100039		
30	40	150	0100	042					ポリエステル合板 額入		30401500100042		
30	40	150	0100	045					ポリエステル合板 ガラリ付		30401500100045		
30	40	150	0100	048					ポリエステル合板 額入,ガラリ付		30401500100048		
30	40	150	0100	051					メラミン化粧合板 無地		30401500100051		
30	40	150	0100	054					メラミン化粧合板 額入		30401500100054		
30	40	150	0100	057					メラミン化粧合板 ガラリ付		30401500100057		
30	40	150	0100	060					メラミン化粧合板 額入,ガラリ付		30401500100060		
30	40	150	0100	063					練付合板(ローズウッド) 無地		30401500100063		
30	40	150	0100	066					練付合板(ローズウッド) 額入		30401500100066		
30	40	150	0100	069					練付合板(ローズウッド) ガラリ付		30401500100069		
30	40	150	0100	072					練付合板(ローズウッド) 額入,ガラリ付		30401500100072		
30	40	150	0200	000				親子開フラッシュドア			30401500200000		
30	40	150	0200	003					ラワン合板 無地		30401500200003		
30	40	150	0200	006					ラワン合板 額入		30401500200006		
30	40	150	0200	009					ラワン合板 ガラリ付		30401500200009		
30	40	150	0200	012					ラワン合板 額入,ガラリ付		30401500200012		
30	40	150	0300	000				両開フラッシュドア			30401500300000		
30	40	150	0300	003					ラワン合板 無地		30401500300003		
30	40	150	0300	006					ラワン合板 額入		30401500300006		
30	40	150	0300	009					ラワン合板 ガラリ付		30401500300009		
30	40	150	0300	012					ラワン合板 額入,ガラリ付		30401500300012		
30	40	150	0400	000				引違フラッシュドア			30401500400000		
30	40	150	0400	003					ラワン合板 無地		30401500400003		
30	40	150	0400	006					ラワン合板 額入		30401500400006		
30	40	150	0400	009					ラワン合板 ガラリ付		30401500400009		
30	40	150	0400	012					ラワン合板 額入,ガラリ付		30401500400012		
30	40	150	0500	000				片開かまち戸			30401500500000		
30	40	150	0500	003					ラワン		30401500500003		
30	40	150	0500	006					スプルス		30401500500006		
30	40	150	0600	000				両開かまち戸			30401500600000		
30	40	150	0600	003					ラワン		30401500600003		
30	40	150	0600	006					スプルス		30401500600006		
30	40	150	0700	000				引き違かまち戸			30401500700000		
30	40	150	0700	003					ラワン		30401500700003		
30	40	150	0700	006					スプルス		30401500700006		
30	40	150	0800	000				引違いガラス窓			30401500800000		
30	40	150	0800	003					ラワン		30401500800003		
30	40	150	0800	006					スプルス		30401500800006		
30	40	150	0900	000				引違い障子			30401500900000		
30	40	150	0900	003					スプルス 水腰無地障子		30401500900003		
30	40	150	0900	006					スプルス 雪見障子 小障子無し		30401500900006		
30	40	150	0900	009					スプルス 雪見障子 小障子付		30401500900009		
30	45	000	0000	000		金属製建具					30450000000000		
30	45	150	0000	000			鋼製ドア				30451500000000		
30	45	150	0100	000				片開フラッシュドア			30451500100000		
30	45	150	0100	003					無地		30451500100003		
30	45	150	0100	006					額入		30451500100006		
30	45	150	0100	009					ガラリ付		30451500100009		
30	45	150	0100	012					額入,ガラリ付		30451500100012		
30	45	150	0100	015					焼付塗装		30451500100015		
30	45	150	0100	018					焼付塗装 額入		30451500100018		
30	45	150	0100	021					焼付塗装 ガラリ付		30451500100021		
30	45	150	0100	024					焼付塗装 額入,ガラリ入		30451500100024		
30	45	150	0200	000				両開フラッシュドア			30451500200000		
30	45	150	0200	003					無地		30451500200003		
30	45	150	0200	006					額入		30451500200006		
30	45	150	0200	009					ガラリ付		30451500200009		
30	45	150	0200	012					額入,ガラリ付		30451500200012		
30	45	150	0200	015					焼付塗装		30451500200015		
30	45	150	0200	018					焼付塗装 額入		30451500200018		
30	45	150	0200	021					焼付塗装 ガラリ付		30451500200021		
30	45	150	0200	024					焼付塗装 額入,ガラリ入		30451500200024		
30	45	150	0300	000				片開アングルドア			30451500300000		
30	45	150	0300	003					焼付塗装		30451500300003		
30	45	150	0400	000				親子開アングルドア			30451500400000		
30	45	150	0400	003					焼付塗装		30451500400003		
30	45	150	0500	000				両開アングルドア			30451500500000		
30	45	150	0500	003					焼付塗装		30451500500003		
30	45	150	0600	000				片開防火ドア			30451500600000		
30	45	150	0600	003					戸袋枠 自動閉鎖装置付		30451500600003		
30	45	150	0600	006					焼付塗装 戸袋枠 自動閉鎖装置付		30451500600006		
30	45	150	0700	000				両開防火ドア			30451500700000		
30	45	150	0700	003					戸袋枠付 自動閉鎖装置付		30451500700003		
30	45	150	0700	006					焼付塗装 戸袋枠 自動閉鎖装置付		30451500700006		
30	45	150	0800	000				片開防音ドア			30451500800000		
30	45	150	0800	003					焼付塗装		30451500800003		
30	45	150	0900	000				親子開防音ドア			30451500900000		
30	45	150	0900	003					焼付塗装		30451500900003		
30	45	150	1000	000				両開防音ドア			30451501000000		
30	45	150	1000	003					焼付塗装		30451501000003		
30	55	000	0000	000		ガラス					30550000000000		
30	55	150	0000	000			ガラスドア				30551500000000		
30	55	150	0100	000				強化ガラスドア			30551500100000		

分野	大分類	中分類	小分類	細分類	分野	大分類	中分類	小分類	細分類	書式数	建設資機材コード書式(1)	備考	
30	00	000	0000	000	建築資材						30000000000000		
30	07	000	0000	000		防水					30070000000000		
30	07	050	0000	000			アスファルト防水材				30070500000000		
30	07	100	0000	000			シート・ボード防水材				30071000000000		
30	07	150	0000	000			改質アスファルト防水材				30071500000000		
30	07	200	0000	000			塗膜防水材				30072000000000		
30	07	250	0000	000			シーリング材				30072500000000		
30	07	300	0000	000			伸縮目地材				30073000000000		
30	07	350	0000	000			耐震スリット材				30073500000000		
30	07	400	0000	000			防水関連副				30074000000000		
30	10	000	0000	000		石材 全般					30100000000000		
30	10	050	0000	000			天然石				30100500000000		
30	10	100	0000	000			人造石				30101000000000		
30	15	000	0000	000		タイル					30150000000000		
30	15	050	0000	000			磁器質タイル				30150500000000		
30	15	100	0000	000				磁器質タイル 役物		イル 9	30151000000000		
30	15	150	0000	000			せっ器質タイル				30151500000000		
30	15	200	0000	000			陶器質タイル				30152000000000		
30	15	250	0000	000			すべり止め付きタイル				30152500000000		
30	15	300	0000	000			クリンカータイル				30153000000000		
30	15	350	0000	000			磁器質セラミックタイル				30153500000000		
30	15	400	0000	000			セラミックタイル				30154000000000		
30	15	450	0000	000			ガラス再資源化タイル				30154500000000		
30	15	500	0000	000			ガラス再資源化ブロック				30155000000000		
30	17	000	0000	000		木工					30170000000000		
30	17	050	0000	000			角材				30170500000000		
30	17	100	0000	000			割材				30171000000000		
30	17	150	0000	000			板材				30171500000000		
30	17	200	0000	000			集成材				30172000000000		
30	17	250	0000	000			合成木材				30172500000000		
30	17	300	0000	000			枠組壁(ツーバイフォー)工法用材				30173000000000		
30	17	350	0000	000			防腐・防虫剤(材)				30173500000000		
30	17	400	0000	000			別注材				30174000000000		
30	17	450	0000	000			床材				30174500000000		
30	17	500	0000	000			木構造用金物				30175000000000		
30	20	000	0000	000		屋根材 全般					30200000000000		
30	20	050	0000	000			粘土がわら				30200500000000		
30	20	100	0000	000			スレート				30201000000000		
30	20	150	0000	000			金属系屋根材				30201500000000		
30	20	200	0000	000			合成樹脂波板				30202000000000		
30	20	250	0000	000			特殊屋根材				30202500000000		
30	20	300	0000	000			笠木				30203000000000		
30	20	350	0000	000			屋根下地材				30203500000000		
30	25	000	0000	000		建築金物					30250000000000		
30	25	050	0000	000			雨とい				30250500000000		
30	25	100	0000	000			鋼製下地材 全般				30251000000000		
30	25	150	0000	000			床用グレーチング				30251500000000		
30	25	200	0000	000			階段用ノンスリップ				30252000000000		
30	25	250	0000	000			ジョイナー				30252500000000		
30	25	300	0000	000			目地棒				30253000000000		
30	25	350	0000	000			コーナービード				30253500000000		
30	25	400	0000	000			ピット				30254000000000		
30	25	450	0000	000			天井点検口				30254500000000		
30	25	500	0000	000			床点検口				30255000000000		
30	25	550	0000	000			ルーフドレイン				30255500000000		
30	25	600	0000	000			アルミパネル				30256000000000		
30	25	650	0000	000			アルミスパンドレル				30256500000000		
30	25	700	0000	000			アルミ回縁				30257000000000		
30	25	750	0000	000			エキスパンションジョイント金物				30257500000000		
30	30	000	0000	000		左官材					30300000000000		
30	30	050	0000	000			内装用左官仕上材				30300500000000		
30	30	100	0000	000			プラスター				30301000000000		
30	30	150	0000	000			軽量骨材				30301500000000		
30	30	200	0000	000			混入材				30302000000000		
30	30	250	0000	000			プレミックスモルタル				30302500000000		
30	40	000	0000	000		木製・樹脂製建具					30400000000000		
30	40	050	0000	000			障子				30400500000000		
30	40	100	0000	000			ふすま				30401000000000		
30	40	150	0000	000			木製ドア				30401500000000		
30	45	000	0000	000		金属製建具					30450000000000		
30	45	050	0000	000			アルミサッシ				30450500000000		
30	45	100	0000	000			ビル用アルミサッシ副資材				30451000000000		
30	45	150	0000	000			鋼製ドア				30451500000000		
30	45	200	0000	000			軽量鋼製ドア				30452000000000		
30	45	250	0000	000			アルミ製ドア				30452500000000		
30	45	300	0000	000			ステンレス製ドア				30453000000000		
30	45	350	0000	000			オートドア				30453500000000		
30	45	400	0000	000			オーバーヘッドドア				30454000000000		
30	45	450	0000	000			シャッター				30454500000000		
30	45	500	0000	000			シャッター開閉装置				30455000000000		
30	45	550	0000	000			防火シャッター部材				30455500000000		
30	50	000	0000	000		建具金物					30500000000000		
30	50	050	0000	000			扉支持金物				30500500000000		
30	50	100	0000	000			引戸用レール				30501000000000		
30	50	150	0000	000			戸車				30501500000000		
30	50	200	0000	000			つり戸金物				30502000000000		
30	50	250	0000	000			ラバトリー金物				30502500000000		
30	50	300	0000	000			扉付属金物				30503000000000		
30	50	350	0000	000			開閉金物				30503500000000		
30	50	400	0000	000			扉錠				30504000000000		
30	55	000	0000	000		ガラス					30550000000000		
30	55	050	0000	000			板ガラス				30550500000000		
30	55	100	0000	000			ガラスブロック				30551000000000		
30	55	150	0000	000			ガラスドア				30551500000000		
30	55	200	0000	000			ガラス副資材				30552000000000		
30	55	250	0000	000			鏡板				30552500000000		
30	55	300	0000	000			クリアミラー				30553000000000		
30	55	350	0000	000			色付ミラー				30553500000000		
30	55	400	0000	000			結晶化ガラス				30554000000000		

分野	大分類	中分類	小分類	細分類	分野	大分類	中分類	小分類	細分類	書式数	建設資機材コード書式(1)	備考	
30	55	450	0000	000			超耐熱結晶化ガラス				30554500000000		
30	60	000	0000	000		床仕上材					30600000000000		
30	60	050	0000	000			木質系床材				30600500000000		
30	60	100	0000	000			合成樹脂系床材				30601000000000		
30	60	150	0000	000			幅木				30601500000000		
30	60	200	0000	000			畳材				30602000000000		
30	60	250	0000	000			カーペット材				30602500000000		
30	63	000	0000	000		壁・天井仕上材					30630000000000		
30	63	050	0000	000			合板材				30630500000000		
30	63	100	0000	000			特殊合板材				30631000000000		
30	63	150	0000	000			セメント板材				30631500000000		
30	63	200	0000	000			繊維板材				30632000000000		
30	63	250	0000	000			せっこうボード材				30632500000000		
30	63	300	0000	000			特殊ボード材				30633000000000		
30	63	350	0000	000			吸音材				30633500000000		
30	63	400	0000	000			壁装材				30634000000000		
30	63	450	0000	000			遮音材				30634500000000		
30	63	500	0000	000			サイディング材				30635000000000		
30	63	550	0000	000			断熱材				30635500000000		
30	63	600	0000	000			合成樹脂材				30636000000000		
30	63	650	0000	000			発泡樹脂板				30636500000000		
30	65	000	0000	000		仕上ユニット					30650000000000		
30	65	050	0000	000			間仕切ユニット				30650500000000		
30	65	100	0000	000			カーテン・ブラインド				30651000000000		
30	65	150	0000	000			厨房ユニット				30651500000000		
30	65	200	0000	000			浴室ユニット				30652000000000		
30	65	250	0000	000			換気扇				30652500000000		
30	65	300	0000	000			換気扇用部材				30653000000000		
30	65	350	0000	000			洗面ユニット				30653500000000		
30	65	400	0000	000			給湯ユニット				30654000000000		
30	65	450	0000	000			外部ユニット				30654500000000		
30	70	000	0000	000		外構材					30700000000000		
30	70	050	0000	000			車庫				30700500000000		
30	70	100	0000	000			門扉				30701000000000		
30	70	150	0000	000			自転車置場				30701500000000		
30	70	200	0000	000			車止め				30702000000000		
30	70	250	0000	000			ます類				30702500000000		
30	90	000	0000	000		建築資材その他					30900000000000		
30	90	050	0000	000			システム建築				30900500000000		
30	90	100	0000	000			放射線防護材				30901000000000		
30	90	150	0000	000			避難設備器具				30901500000000		
30	90	200	0000	000			案内・掲示施設				30902000000000		

分野	大分類	中分類	小分類	細分類	分野	大分類	中分類	小分類	細分類	書式数	建設資機材コード 書式(1)	備考	
30	40	000	0000	000		木製・樹脂製建具					30400000000000		
30	40	150	0000	000			木製ドア				30401500000000		
30	40	150	0100	000				片開フラッシュドア			30401500100000		
30	40	150	0100	003					ラワン合板 無地		30401500100003		
30	40	150	0100	006					ラワン合板 額入		30401500100006		
30	40	150	0100	009					ラワン合板 ガラリ付		30401500100009		
30	40	150	0100	012					ラワン合板 額入、ガラリ付		30401500100012		
30	40	150	0100	015					しな合板 無地		30401500100015		
30	40	150	0100	018					しな合板 額入		30401500100018		
30	40	150	0100	021					しな合板 ガラリ付		30401500100021		
30	40	150	0100	024					しな合板 額入、ガラリ入		30401500100024		
30	40	150	0100	027					プリント合板 無地		30401500100027		
30	40	150	0100	030					プリント合板 額入		30401500100030		
30	40	150	0100	033					プリント合板 ガラリ付		30401500100033		
30	40	150	0100	036					プリント合板 額入、ガラリ付		30401500100036		
30	40	150	0100	039					ポリエステル合板 無地		30401500100039		
30	40	150	0100	042					ポリエステル合板 額入		30401500100042		
30	40	150	0100	045					ポリエステル合板 ガラリ付		30401500100045		
30	40	150	0100	048					ポリエステル合板 額入、ガラリ付		30401500100048		
30	40	150	0100	051					メラミン化粧合板 無地		30401500100051		
30	40	150	0100	054					メラミン化粧合板 額入		30401500100054		
30	40	150	0100	057					メラミン化粧合板 ガラリ付		30401500100057		
30	40	150	0100	060					メラミン化粧合板 額入、ガラリ付		30401500100060		
30	40	150	0100	063					練付合板(ローズウッド) 無地		30401500100063		
30	40	150	0100	066					練付合板(ローズウッド) 額入		30401500100066		
30	40	150	0100	069					練付合板(ローズウッド) ガラリ付		30401500100069		
30	40	150	0100	072					練付合板(ローズウッド) 額入、ガラリ付		30401500100072		
30	40	150	0200	000				親子開フラッシュドア			30401500200000		
30	40	150	0200	003					ラワン合板 無地		30401500200003		
30	40	150	0200	006					ラワン合板 額入		30401500200006		
30	40	150	0200	009					ラワン合板 ガラリ付		30401500200009		
30	40	150	0200	012					ラワン合板 額入、ガラリ付		30401500200012		
30	40	150	0300	000				両開フラッシュドア			30401500300000		
30	40	150	0300	003					ラワン合板 無地		30401500300003		
30	40	150	0300	006					ラワン合板 額入		30401500300006		
30	40	150	0300	009					ラワン合板 ガラリ付		30401500300009		
30	40	150	0300	012					ラワン合板 額入、ガラリ付		30401500300012		
30	40	150	0400	000				引違フラッシュドア			30401500400000		
30	40	150	0400	003					ラワン合板 無地		30401500400003		
30	40	150	0400	006					ラワン合板 額入		30401500400006		
30	40	150	0400	009					ラワン合板 ガラリ付		30401500400009		
30	40	150	0400	012					ラワン合板 額入、ガラリ付		30401500400012		
30	40	150	0500	000				片開かまち戸			30401500500000		
30	40	150	0500	003					ラワン		30401500500003		
30	40	150	0500	006					スプルス		30401500500006		
30	40	150	0600	000				両開かまち戸			30401500600000		
30	40	150	0600	003					ラワン		30401500600003		
30	40	150	0600	006					スプルス		30401500600006		
30	40	150	0700	000				引き違かまち戸			30401500700000		
30	40	150	0700	003					ラワン		30401500700003		
30	40	150	0700	006					スプルス		30401500700006		
30	40	150	0800	000				引違いガラス窓			30401500800000		
30	40	150	0800	003					ラワン		30401500800003		
30	40	150	0800	006					スプルス		30401500800006		
30	40	150	0900	000				引違い障子			30401500900000		
30	40	150	0900	003					スプルス 水腰無地障子		30401500900003		
30	40	150	0900	006					スプルス 雪見障子 小障子無し		30401500900006		
30	40	150	0900	009					スプルス 雪見障子 小障子付		30401500900009		
30	45	000	0000	000		金属製建具					30450000000000		
30	45	150	0000	000			鋼製ドア				30451500000000		
30	45	150	0100	000				片開フラッシュドア			30451500100000		
30	45	150	0100	003					無地		30451500100003		
30	45	150	0100	006					額入		30451500100006		
30	45	150	0100	009					ガラリ付		30451500100009		
30	45	150	0100	012					額入、ガラリ付		30451500100012		
30	45	150	0100	015					焼付塗装		30451500100015		
30	45	150	0100	018					焼付塗装 額入		30451500100018		
30	45	150	0100	021					焼付塗装 ガラリ付		30451500100021		
30	45	150	0100	024					焼付塗装 額入、ガラリ入		30451500100024		
30	45	150	0200	000				両開フラッシュドア			30451500200000		
30	45	150	0200	003					無地		30451500200003		
30	45	150	0200	006					額入		30451500200006		
30	45	150	0200	009					ガラリ付		30451500200009		
30	45	150	0200	012					額入、ガラリ付		30451500200012		
30	45	150	0200	015					焼付塗装		30451500200015		
30	45	150	0200	018					焼付塗装 額入		30451500200018		
30	45	150	0200	021					焼付塗装 ガラリ付		30451500200021		
30	45	150	0200	024					焼付塗装 額入、ガラリ入		30451500200024		
30	45	150	0300	000				片開アングルドア			30451500300000		
30	45	150	0300	003					焼付塗装		30451500300003		
30	45	150	0400	000				親子開アングルドア			30451500400000		
30	45	150	0400	003					焼付塗装		30451500400003		
30	45	150	0500	000				両開アングルドア			30451500500000		
30	45	150	0500	003					焼付塗装		30451500500003		
30	45	150	0600	000				片開防火ドア			30451500600000		
30	45	150	0600	003					戸袋枠 自動閉鎖装置付		30451500600003		
30	45	150	0600	006					焼付塗装 戸袋枠 自動閉鎖装置付		30451500600006		
30	45	150	0700	000				両開防火ドア			30451500700000		
30	45	150	0700	003					戸袋枠付 自動閉鎖装置付		30451500700003		
30	45	150	0700	006					焼付塗装 戸袋枠 自動閉鎖装置付		30451500700006		
30	45	150	0800	000				片開防音ドア			30451500800000		
30	45	150	0800	003					焼付塗装		30451500800003		
30	45	150	0900	000				親子開防音ドア			30451500900000		
30	45	150	0900	003					焼付塗装		30451500900003		
30	45	150	1000	000				両開防音ドア			30451501000000		
30	45	150	1000	003					焼付塗装		30451501000003		
30	55	000	0000	000		ガラス					30550000000000		
30	55	150	0000	000			ガラスドア				30551500000000		
30	55	150	0100	000				強化ガラスドア			30551500100000		

分野	大分類	中分類	小分類	細分類	分野	大分類	中分類	小分類	細分類	書式数	建設資機材コード書式(1)	備考	
30	55	150	0100	003					透明 規格品		30551500100003		
30	55	150	0100	006					透明 特注品		30551500100006		
30	55	150	0100	009					熱線吸収 規格品		30551500100009		
30	55	150	0100	012					熱線吸収 特注品		30551500100012		
30	55	150	0200	000				自動ドア(オートドア)			30551500200000		
30	55	150	0200	003					透明 規格品		30551500200003		
30	55	150	0200	006					透明 特注品		30551500200006		
30	55	150	0200	009					熱線吸収 規格品		30551500200009		
30	55	150	0200	012					熱線吸収 特注品		30551500200012		
30	55	150	0300	000				アールドア			30551500300000		
30	55	150	0300	003					透明 1200R		30551500300003		
30	55	150	0300	006					透明 1500R		30551500300006		
30	55	150	0300	009					カラー 1200R		30551500300009		
30	55	150	0300	012					カラー 1500R		30551500300012		

建設資機材コード　Ver_1.60

2014/7/15

分野	大分類	中分類	小分類	細分類	分野	大分類	中分類	小分類	細分類	書式数	備考
50	00	000	0000	000	機械設備					1	
50	05	000	0000	000		機器設備				1	
50	05	050	0000	000			ボイラー			1	
50	05	100	0000	000			冷凍機			1	
50	05	150	0000	000			冷却塔			1	
50	05	200	0000	000			ポンプ			1	
50	05	250	0000	000			送風機			1	
50	05	300	0000	000			空調機			1	
50	05	350	0000	000			暖房機			1	
50	05	370	0000	000			乾燥機			1	
50	05	400	0000	000			コイル			1	
50	05	430	0000	000			ヒーター			1	
50	05	450	0000	000			空気熱交換器			1	
50	05	500	0000	000			加湿器			1	
50	05	550	0000	000			エアフィルター			1	
50	05	600	0000	000			クリーンルーム機器			1	
50	05	650	0000	000			湯沸器・給湯暖房機			1	
50	05	700	0000	000			製缶類・ヘッダー			1	
50	05	800	0000	000			水処理装置			1	
50	05	850	0000	000			パネル形式水槽類			1	
50	05	900	0000	000			その他空調機器			1	
50	30	000	0000	000		衛生・防災機器				1	
50	30	100	0000	000			衛生器具			1	
50	30	150	0000	000			キッチン(家庭用)			1	
50	30	200	0000	000			浄化槽機器			1	
50	30	250	0000	000			ガス関連機器			1	
50	30	300	0000	000			消火機器			1	
50	30	350	0000	000			厨房器具(業務用)			1	
50	30	400	0000	000			中水・濾過機器			1	
50	30	800	0000	000			その他特殊機器			1	
50	90	000	0000	000		専門工事				1	
50	90	150	0000	000			自動制御設備			1	
50	90	200	0000	000			浄化槽設備			1	
50	90	250	0000	000			都市ガス設備			1	
50	90	300	0000	000			消火設備			1	
50	90	350	0000	000			厨房器具設備			1	
50	90	400	0000	000			中水・濾過設備			1	
50	90	450	0000	000			床暖房設備			1	
50	90	800	0000	000			その他特殊設備			1	

建設資機材コード　Ver_1.60

2014/7/15

分野	大分類	中分類	小分類	細分類	分野	大分類	中分類	小分類	細分類	書式数	備考
50	00	000	0000	000	機械設備					1	
50	05	000	0000	000		機器設備				1	
50	05	050	0000	000			ボイラー			1	
50	05	100	0000	000			冷凍機			1	
50	05	150	0000	000			冷却塔			1	
50	05	200	0000	000			ポンプ			1	
50	05	250	0000	000			送風機			1	
50	05	300	0000	000			空調機			1	
50	05	350	0000	000			暖房機			1	
50	05	370	0000	000			乾燥機			1	
50	05	400	0000	000			コイル			1	
50	05	430	0000	000			ヒーター			1	
50	05	450	0000	000			空気熱交換器			1	
50	05	500	0000	000			加湿器			1	
50	05	550	0000	000			エアフィルター			1	
50	05	600	0000	000			クリーンルーム機器			1	
50	05	650	0000	000			湯沸器・給湯暖房機			1	
50	05	700	0000	000			製缶類・ヘッダー			1	
50	05	800	0000	000			水処理装置			1	
50	05	850	0000	000			パネル形式水槽類			1	
50	05	900	0000	000			その他空調機器			1	
50	30	000	0000	000		衛生・防災機器				1	
50	30	100	0000	000			衛生器具			1	
50	30	150	0000	000			キッチン(家庭用)			1	
50	30	200	0000	000			浄化槽機器			1	
50	30	250	0000	000			ガス関連機器			1	
50	30	300	0000	000			消火機器			1	
50	30	350	0000	000			厨房器具(業務用)			1	
50	30	400	0000	000			中水・濾過機器			1	
50	30	800	0000	000			その他特殊機器			1	
50	90	000	0000	000		専門工事				1	
50	90	150	0000	000			自動制御設備			1	
50	90	200	0000	000			浄化槽設備			1	
50	90	250	0000	000			都市ガス設備			1	
50	90	300	0000	000			消火設備			1	
50	90	350	0000	000			厨房器具設備			1	
50	90	400	0000	000			中水・濾過設備			1	
50	90	450	0000	000			床暖房設備			1	
50	90	800	0000	000			その他特殊設備			1	

建設資機材コード　Ver_1.60

2014/7/15

分野	大分類	中分類	小分類	細分類	分野	大分類	中分類	小分類	細分類	書式数	建設資機材コード書式(1)	備考
50	00	000	0000	000	環境設備					1	50000000000000	
50	05	000	0000	000		機器設備				1	50050000000000	
50	05	050	0000	000			ボイラー			1	50050500000000	
50	05	050	1100	000				炉筒煙管ボイラー		1	50050501100000	
50	05	050	1100	010					炉筒煙管ボイラー(蒸気)	1	50050501100010	
50	05	050	1100	020					炉筒煙管ボイラー(温水)	1	50050501100020	
50	05	050	1300	000				水管ボイラー		1	50050501300000	
50	05	050	1300	010					水管ボイラー(蒸気)	1	50050501300010	
50	05	050	1500	000				貫流ボイラー		1	50050501500000	
50	05	050	1500	010					貫流ボイラー(蒸気)	1	50050501500010	
50	05	050	1500	020					貫流ボイラー(温水)	1	50050501500020	
50	05	050	1700	000				セクショナルボイラー		1	50050501700000	
50	05	050	1700	010					セクショナルボイラー(蒸気)	1	50050501700010	
50	05	050	1700	020					セクショナルボイラー(温水)	1	50050501700020	
50	05	050	2100	000				温水発生機		1	50050502100000	
50	05	050	2100	010					真空式温水発生機	1	50050502100010	
50	05	050	2100	020					無圧式温水発生機	1	50050502100020	
50	05	050	3100	000				電気ヒーター		1	50050503100000	
50	05	050	3100	010					電気ヒーター(蒸気)	1	50050503100010	
50	05	050	3100	020					電気ヒーター(温水)	1	50050503100020	
50	05	050	4100	000				給湯・貯湯ボイラー		1	50050504100000	
50	05	050	4100	010					給湯・貯湯ボイラー	1	50050504100010	
50	05	050	4100	020					貯湯式温水ボイラー	1	50050504100020	
50	05	050	4100	030					貯湯式電気ボイラー	1	50050504100030	
50	05	050	4100	040					貯湯式給湯温水ボイラー	1	50050504100040	
50	05	050	4100	110					給湯ボイラー	1	50050504100110	
50	05	050	4100	120					貯湯ボイラー	1	50050504100120	
50	05	050	4100	130					温水ボイラー	1	50050504100130	
50	05	050	4100	140					電気ボイラー	1	50050504100140	
50	05	050	5100	000				廃熱ボイラー		1	50050505100000	
50	05	050	5100	010					廃熱ボイラー	1	50050505100010	
50	05	050	6100	000				熱媒ボイラー		1	50050506100000	
50	05	050	6100	010					熱媒ボイラー	1	50050506100010	
50	05	050	8000	000				ボイラー関連部品		1	50050508000000	
50	05	050	8000	010					ボイラー用防振装置	1	50050508000010	
50	05	050	8000	020					ボイラー用架台	1	50050508000020	
50	05	050	8000	030					ボイラー用操作盤類	1	50050508000030	
50	05	050	9000	000				その他ボイラー類		1	50050509000000	
50	05	050	9000	010					小型ボイラー	1	50050509000010	
50	05	050	9000	020					蒸気発生機	1	50050509000020	
50	05	100	0000	000			冷凍機			1	50051000000000	
50	05	100	1100	000				ターボ冷凍機		1	50051001100000	
50	05	100	1100	010					冷専ターボ冷凍機	1	50051001100010	
50	05	100	1100	020					熱回収シングル形ターボ冷凍機	1	50051001100020	
50	05	100	1100	030					熱回収ダブルバンドル形ターボ冷凍機	1	50051001100030	
50	05	100	1100	040					ブラインターボ冷凍機	1	50051001100040	
50	05	100	1200	000				ターボ冷凍機(蓄熱仕様)		1	50051001200000	
50	05	100	1200	100					ターボ冷凍機(蓄熱仕様)	1	50051001200100	
50	05	100	1200	110					ブラインターボ冷凍機(蓄熱仕様)	1	50051001200110	
50	05	100	1300	000				吸収冷凍機		1	50051001300000	
50	05	100	1300	010					単効用吸収冷凍機	1	50051001300010	
50	05	100	1300	020					二重効用吸収冷凍機	1	50051001300020	
50	05	100	1500	000				吸収冷温水機		1	50051001500000	
50	05	100	1500	010					吸収冷温水機	1	50051001500010	
50	05	100	1500	020					冷温水同時取出吸収冷温水機	1	50051001500020	
50	05	100	1500	030					冷却塔一体型吸収冷温水機	1	50051001500030	
50	05	100	1500	040					排熱投入形吸収冷温水機	1	50051001500040	
50	05	100	1500	050					吸収冷温水機油焚	1	50051001500050	
50	05	100	1500	060					吸収冷温水機焚屋外型	1	50051001500060	
50	05	100	1500	070					吸収冷温水機ガス焚屋外型	1	50051001500070	
50	05	100	1500	080					吸収冷温水機ユニット焚屋外型	1	50051001500080	
50	05	100	1500	090					吸収冷温水機ユニットガス焚屋外型	1	50051001500090	
50	05	100	1500	100					吸収冷温水機ユニット油焚屋外型冷却塔一体型	1	50051001500100	
50	05	100	1500	110					冷温水発生機	1	50051001500110	
50	05	100	1700	000				レシプロ冷凍機		1	50051001700000	
50	05	100	1700	010					水冷レシプロ冷凍機	1	50051001700010	
50	05	100	1700	020					空冷レシプロ冷凍機	1	50051001700020	
50	05	100	1700	030					空気熱源HPレシプロ冷凍機	1	50051001700030	
50	05	100	1700	040					水熱源HPレシプロ冷凍機	1	50051001700040	
50	05	100	1700	050					空気熱源熱回収式HPレシプロ冷凍機	1	50051001700050	
50	05	100	1700	060					水熱源熱回収式HPレシプロ冷凍機	1	50051001700060	
50	05	100	1900	000				スクリュー冷凍機		1	50051001900000	
50	05	100	1900	010					水冷スクリュー冷凍機	1	50051001900010	
50	05	100	1900	020					空冷スクリュー冷凍機	1	50051001900020	
50	05	100	1900	030					空気熱源HPスクリュー冷凍機	1	50051001900030	
50	05	100	1900	040					水熱源HPスクリュー冷凍機	1	50051001900040	
50	05	100	1900	050					空気熱源熱回収式HPスクリュー冷凍機	1	50051001900050	
50	05	100	1900	060					水熱源熱回収式HPスクリュー冷凍機	1	50051001900060	
50	05	100	2500	000				チリングユニット		1	50051002500000	
50	05	100	2500	010					水冷チラーユニット	1	50051002500010	
50	05	100	2500	020					空冷チラーユニット	1	50051002500020	
50	05	100	2500	030					水熱源HPチラーユニット	1	50051002500030	
50	05	100	2500	040					空気熱源HPチラーユニット	1	50051002500040	

分野	大分類	中分類	小分類	細分類	分野	大分類	中分類	小分類	細分類	書式数	建設資機材コード書式(1)	備考
50	05	200	5100	020					吐水圧一定給水ポンプユニット	1	50052005100020	
50	05	200	5100	030					定圧給水ポンプユニット	1	50052005100030	
50	05	200	5100	040					圧力タンク式ポンプユニット	1	50052005100040	
50	05	200	5100	050					揚水ポンプユニット	1	50052005100050	
50	05	200	5100	060					水道用直結加圧形ポンプユニット	1	50052005100060	
50	05	200	5100	070					受水槽一体形自動給水装置	1	50052005100070	
50	05	200	5200	000				排水ポンプユニット		1	50052005200000	
50	05	200	5200	010					排水ポンプユニット	1	50052005200010	
50	05	200	5300	000				給湯暖房ポンプユニット		1	50052005300000	
50	05	200	5300	010					給湯暖房ポンプユニット	1	50052005300010	
50	05	200	6100	000				消火ポンプ		1	50052006100000	
50	05	200	6100	010					単体形消火ポンプ	1	50052006100010	
50	05	200	6100	020					標準形消火ポンプユニット	1	50052006100020	
50	05	200	6100	030					水中形消火ポンプユニット	1	50052006100030	
50	05	200	6100	040					圧力空気槽付消火ポンプユニット	1	50052006100040	
50	05	200	6100	050					補助加圧ポンプユニット	1	50052006100050	
50	05	200	6100	060					エンジン駆動消火ポンプユニット	1	50052006100060	
50	05	200	6100	110					消火ポンプユニット	1	50052006100110	
50	05	200	6100	120					スプリンクラー消火ポンプユニット	1	50052006100120	
50	05	200	7100	000				特殊ポンプ		1	50052007100000	
50	05	200	7100	010					真空給水ポンプ	1	50052007100010	
50	05	200	7100	020					凝縮水ポンプ	1	50052007100020	
50	05	200	7100	030					自吸水ポンプ	1	50052007100030	
50	05	200	7100	040					ホームポンプ	1	50052007100040	
50	05	200	7100	050					ギアーポンプ	1	50052007100050	
50	05	200	7100	060					カスケードポンプ	1	50052007100060	
50	05	200	7100	070					薬液注入ポンプ	1	50052007100070	
50	05	200	7100	080					樹脂製ポンプ	1	50052007100080	
50	05	200	7100	090					ウィングポンプ	1	50052007100090	
50	05	200	7100	100					ブロワーポンプ	1	50052007100100	
50	05	200	7100	110					モートルポンプ	1	50052007100110	
50	05	200	7100	120					リニアポンプ	1	50052007100120	
50	05	200	7100	130					シスターンポンプ	1	50052007100130	
50	05	200	7100	140					ヘルツフリーポンプ	1	50052007100140	
50	05	200	7100	210					ボイラー給水ポンプ	1	50052007100210	
50	05	200	7100	220					オイルポンプ	1	50052007100220	
50	05	200	7100	230					空気圧縮機	1	50052007100230	
50	05	200	8000	000				ポンプ関連部品		1	50052008000000	
50	05	200	8000	010					ポンプ着脱装置	1	50052008000010	
50	05	200	8000	020					曝気装置	1	50052008000020	
50	05	200	8000	030					呼水槽	1	50052008000030	
50	05	200	8000	040					ポンプ用防振装置	1	50052008000040	
50	05	200	8000	050					ポンプ用架台	1	50052008000050	
50	05	200	8000	060					ポンプ用操作盤類	1	50052008000060	
50	05	200	9000	000				その他ポンプ類		1	50052009000000	
50	05	250	0000	000			送風機			1	50052500000000	
50	05	250	1000	000				送排風機		1	50052501000000	
50	05	250	1000	010					送排風機	1	50052501000010	
50	05	250	1100	000				遠心式送風機		1	50052501100000	
50	05	250	1100	010					片吸込シロッコファン	1	50052501100010	
50	05	250	1100	015					片吸込シロッコファン(消音付)	1	50052501100015	
50	05	250	1100	020					両吸込シロッコファン	1	50052501100020	
50	05	250	1100	025					両吸込シロッコファン(消音付)	1	50052501100025	
50	05	250	1100	030					ターボ形ファン	1	50052501100030	
50	05	250	1100	035					ターボ形ファン(消音付)	1	50052501100035	
50	05	250	1100	040					樹脂製遠心式送風機	1	50052501100040	
50	05	250	1100	045					樹脂製遠心式送風機(消音付)	1	50052501100045	
50	05	250	1100	050					デリベントファン	1	50052501100050	
50	05	250	1100	055					デリベントファン(消音付)	1	50052501100055	
50	05	250	1200	000				軸流式送風機		1	50052501200000	
50	05	250	1200	010					軸流ファン	1	50052501200010	
50	05	250	1200	015					軸流ファン(消音付)	1	50052501200015	
50	05	250	1200	020					樹脂製軸流式送風機	1	50052501200020	
50	05	250	1200	030					トップベントファン	1	50052501200030	
50	05	250	1200	035					トップベントファン(消音付)	1	50052501200035	
50	05	250	1300	000				斜流式送風機		1	50052501300000	
50	05	250	1300	010					斜流ファン	1	50052501300010	
50	05	250	1300	015					斜流ファン(消音付)	1	50052501300015	
50	05	250	2100	000				ユニット式送風機		1	50052502100000	
50	05	250	2100	010					ミニシロッコファン	1	50052502100010	
50	05	250	2100	015					ミニシロッコファン(消音付)	1	50052502100015	
50	05	250	2100	020					消音ボックス付ファン	1	50052502100020	
50	05	250	2100	030					エアカーテン	1	50052502100030	
50	05	250	2100	040					ダクトファン	1	50052502100040	
50	05	250	2100	050					ツインファン	1	50052502100050	
50	05	250	2100	060					ルーフファン軸流・遠心	1	50052502100060	
50	05	250	2100	070					誘引ファン	1	50052502100070	
50	05	250	2100	110					ファンユニット	1	50052502100110	
50	05	250	2100	120					ファンフィルターユニット	1	50052502100120	
50	05	250	2100	130					ストレートシロッコファン	1	50052502100130	
50	05	250	3100	000				換気扇		1	50052503100000	
50	05	250	3100	010					業務・産業・工業用換気扇	1	50052503100010	
50	05	250	3100	020					一般住宅用換気扇	1	50052503100020	
50	05	250	3100	030					天井埋込形換気扇	1	50052503100030	
50	05	250	3100	040					天井埋込形換気扇(多室形)	1	50052503100040	
50	05	250	3100	050					中間ダクトファン	1	50052503100050	

分野	大分類	中分類	小分類	細分類	分野	大分類	中分類	小分類	細分類	書式数	建設資機材コード書式(1)	備考
50	05	250	3100	060					レンジフードファン	1	50052503100060	
50	05	250	3100	070					パイプファン	1	50052503100070	
50	05	250	3100	080					バス乾燥換気扇	1	50052503100080	
50	05	250	3100	110					圧力扇	1	50052503100110	
50	05	250	3100	120					親子型天井扇	1	50052503100120	
50	05	250	3100	130					ラインファン	1	50052503100130	
50	05	250	3100	140					サーキュレーターファン	1	50052503100140	
50	05	250	3100	150					サイクルファン	1	50052503100150	
50	05	250	3100	160					トイレットファン	1	50052503100160	
50	05	250	4100	000					熱交換器内蔵送風機	1	50052504100000	
50	05	250	4100	010					空調用換気扇(天吊露出形)	1	50052504100010	
50	05	250	4100	020					空調用換気扇(天吊埋込形)	1	50052504100020	
50	05	250	4100	030					空調用換気扇(壁形)	1	50052504100030	
50	05	250	4100	040					その他空調用換気扇	1	50052504100040	
50	05	250	4100	050					熱交換換気ユニット(床置形)	1	50052504100050	
50	05	250	4100	060					熱交換換気ユニット(天吊露出形)	1	50052504100060	
50	05	250	4100	070					熱交換換気ユニット(天吊埋込形)	1	50052504100070	
50	05	250	4100	080					熱交換換気ユニット(天井カセット形)	1	50052504100080	
50	05	250	5100	000					排煙機	1	50052505100000	
50	05	250	5100	010					遠心式排煙ファン	1	50052505100010	
50	05	250	5100	020					エンジン駆動遠心式排煙ファン	1	50052505100020	
50	05	250	5100	030					軸流式排煙ファン	1	50052505100030	
50	05	250	5100	040					エンジン駆動軸流式排煙ファン	1	50052505100040	
50	05	250	8000	000					送風機関連部品	1	50052508000000	
50	05	250	8000	010					送風機用防振装置	1	50052508000010	
50	05	250	8000	020					送風機用架台	1	50052508000020	
50	05	250	8000	030					送風機用操作盤類	1	50052508000030	
50	05	250	9000	000					その他送風機類	1	50052509000000	
50	05	300	0000	000			空調機			1	50053000000000	
50	05	300	1100	000					ユニット形空調機	1	50053001100000	
50	05	300	1100	010					エアーハンドリングユニット・標準立形	1	50053001100010	
50	05	300	1100	020					エアーハンドリングユニット・標準横形	1	50053001100020	
50	05	300	1100	030					エアーハンドリング用送風機ユニット	1	50053001100030	
50	05	300	1100	040					エアーハンドリング用コイルユニット	1	50053001100040	
50	05	300	1100	050					エアーハンドリング用フィルターユニット	1	50053001100050	
50	05	300	1100	060					エアーハンドリング用チャンバーユニット	1	50053001100060	
50	05	300	1100	070					エアーハンドリング用その他ユニット	1	50053001100070	
50	05	300	1100	120					システム形空調機	1	50053001100120	
50	05	300	1100	130					コンパクト形空調機	1	50053001100130	
50	05	300	1100	140					ターミナル形空調機	1	50053001100140	
50	05	300	1100	210					現場組空調機	1	50053001100210	
50	05	300	1100	220					外気調和機	1	50053001100220	
50	05	300	1100	230					ユニット型空調機(空冷HP)	1	50053001100230	
50	05	300	1100	240					ユニット型空調機(水冷HP)	1	50053001100240	
50	05	300	1500	000					ユニット形空調機関連部品	1	50053001500000	
50	05	300	1500	010					ユニット形空調機用防振装置	1	50053001500010	
50	05	300	1500	020					ユニット形空調機用架台	1	50053001500020	
50	05	300	1500	030					ユニット形空調機用操作盤類	1	50053001500030	
50	05	300	1500	110					連絡ケーシング	1	50053001500110	
50	05	300	2100	000					ファンコイルユニット	1	50053002100000	
50	05	300	2100	010					ファンコイルユニット床置形	1	50053002100010	
50	05	300	2100	020					ファンコイルユニット床置埋込形	1	50053002100020	
50	05	300	2100	030					ファンコイルユニットローボーイ形	1	50053002100030	
50	05	300	2100	040					ファンコイルユニットローボーイ埋込形	1	50053002100040	
50	05	300	2100	050					ファンコイルユニット天井ビルトイン形	1	50053002100050	
50	05	300	2100	060					ファンコイルユニット壁ビルトイン形	1	50053002100060	
50	05	300	2100	070					ファンコイルユニット天井埋込形	1	50053002100070	
50	05	300	2100	080					ファンコイルユニット天吊形	1	50053002100080	
50	05	300	2100	090					ファンコイルユニットカセット形	1	50053002100090	
50	05	300	2100	100					ファンコイルユニット高静圧形	1	50053002100100	
50	05	300	2500	000					ファンコイルユニット関連部品	1	50053002500000	
50	05	300	2500	010					ファンコイルユニット用防振装置	1	50053002500010	
50	05	300	2500	020					ファンコイルユニット用架台	1	50053002500020	
50	05	300	2500	030					ファンコイルユニット用操作盤類	1	50053002500030	
50	05	300	3000	000					パッケージ形エアコン・設備用	1	50053003000000	
50	05	300	3010	000					パッケージ形エアコン・設備用(空冷冷専)	1	50053003010000	
50	05	300	3011	000					パッケージ形エアコン・設備用(空冷冷専)[室内外セット]	1	50053003011000	
50	05	300	3011	010					設備用PAC(空冷冷専)床置直吹形[室内外セット]	1	50053003011010	
50	05	300	3011	020					設備用PAC(空冷冷専)床置ダクト形[室内外セット]	1	50053003011020	
50	05	300	3013	000					パッケージ形エアコン・設備用(空冷冷専)[室内機]	1	50053003013000	
50	05	300	3013	010					設備用PAC(空冷冷専)床置直吹形[室内機]	1	50053003013010	
50	05	300	3013	020					設備用PAC(空冷冷専)床置ダクト形[室内機]	1	50053003013020	
50	05	300	3016	000					パッケージ形エアコン・設備用(空冷冷専)[室外機]	1	50053003016000	
50	05	300	3016	100					設備用PAC(空冷冷専)[室外機]	1	50053003016100	
50	05	300	3020	000					パッケージ形エアコン・設備用(空冷HP)	1	50053003020000	
50	05	300	3021	000					パッケージ形エアコン・設備用(空冷HP)[室内外セット]	1	50053003021000	
50	05	300	3021	010					設備用PAC(空冷HP)床置直吹形[室内外セット]	1	50053003021010	
50	05	300	3021	020					設備用PAC(空冷HP)床置ダクト形[室内外セット]	1	50053003021020	
50	05	300	3023	000					パッケージ形エアコン・設備用(空冷HP)[室内機]	1	50053003023000	
50	05	300	3023	010					設備用PAC(空冷HP)床置直吹形[室内機]	1	50053003023010	
50	05	300	3023	020					設備用PAC(空冷HP)床置ダクト形[室内機]	1	50053003023020	
50	05	300	3026	000					パッケージ形エアコン・設備用(空冷HP)[室外機]	1	50053003026000	
50	05	300	3026	100					設備用PAC(空冷HP)[室外機]	1	50053003026100	
50	05	300	3030	000					パッケージ形エアコン・設備用(水冷冷専)	1	50053003030000	
50	05	300	3031	000					パッケージ形エアコン・設備用(水冷冷専)[室内機]	1	50053003031000	
50	05	300	3031	010					設備用PAC(水冷冷専)床置直吹形[室内機]	1	50053003031010	

分野	大分類	中分類	小分類	細分類	分野	大分類	中分類	小分類	細分類	書式数	建設資機材コード書式(1)	備考
50	05	300	3031	020					設備用PAC(水冷冷専)床置ダクト形[室内機]	1	50053003031020	
50	05	300	3040	000					パッケージ形エアコン・設備用(水冷HP)	1	50053003040000	
50	05	300	3041	000					パッケージ形エアコン・設備用(水冷HP)[室内機]	1	50053003041000	
50	05	300	3041	010					設備用PAC(水冷HP)床置直吹形[室内機]	1	50053003041010	
50	05	300	3041	020					設備用PAC(水冷HP床置ダクト形[室内機]	1	50053003041020	
50	05	300	3050	000					パッケージ形エアコン・設備用(石油HP)	1	50053003050000	
50	05	300	3051	000					パッケージ形エアコン・設備用(石油HP)[室内外セット]	1	50053003051000	
50	05	300	3051	010					設備用PAC(石油HP)床置直吹形[室内外セット]	1	50053003051010	
50	05	300	3051	020					設備用PAC(石油HP)床置ダクト形[室内外セット]	1	50053003051020	
50	05	300	3053	000					パッケージ形エアコン・設備用(石油HP)[室内機]	1	50053003053000	
50	05	300	3053	010					設備用PAC(石油HP)床置直吹形[室内機]	1	50053003053010	
50	05	300	3053	020					設備用PAC(石油HP)床置ダクト形[室内機]	1	50053003053020	
50	05	300	3056	000					パッケージ形エアコン・設備用(石油HP)[室外機]	1	50053003056000	
50	05	300	3056	100					設備用PAC(石油HP)[室外機]	1	50053003056100	
50	05	300	3060	000					パッケージ形エアコン・設備用(空冷HP氷蓄熱)	1	50053003060000	
50	05	300	3061	000					パッケージ形エアコン・設備用(空冷HP氷蓄熱)[室内外セット]	1	50053003061000	
50	05	300	3061	010					設備用PAC(空冷HP氷蓄熱)床置直吹形[室内外セット]	1	50053003061010	
50	05	300	3061	020					設備用PAC(空冷HP氷蓄熱)床置ダクト形[室内外セット]	1	50053003061020	
50	05	300	3063	000					パッケージ形エアコン・設備用(空冷HP氷蓄熱)[室内機]	1	50053003063000	
50	05	300	3063	010					設備用PAC(空冷HP氷蓄熱)床置直吹形[室内機]	1	50053003063010	
50	05	300	3063	020					設備用PAC(空冷HP氷蓄熱)床置ダクト形[室内機]	1	50053003063020	
50	05	300	3066	000					パッケージ形エアコン・設備用(空冷HP氷蓄熱)[室外機]	1	50053003066000	
50	05	300	3066	100					設備用PAC(空冷HP氷蓄熱)[室外機]	1	50053003066100	
50	05	300	3070	000					パッケージ形エアコン・設備用(ガスHP)	1	50053003070000	
50	05	300	3071	000					パッケージ形エアコン・設備用(ガスHP)[室内外セット]	1	50053003071000	
50	05	300	3071	010					設備用PAC(ガスHP)床置直吹形[室内外セット]	1	50053003071010	
50	05	300	3071	020					設備用PAC(ガスHP)床置ダクト形[室内外セット]	1	50053003071020	
50	05	300	3073	000					パッケージ形エアコン・設備用(ガスHP)[室内機]	1	50053003073000	
50	05	300	3073	010					設備用PAC(ガスHP)床置直吹形[室内機]	1	50053003073010	
50	05	300	3073	020					設備用PAC(ガスHP)床置ダクト形[室内機]	1	50053003073020	
50	05	300	3076	000					パッケージ形エアコン・設備用(ガスHP)[室外機]	1	50053003076000	
50	05	300	3076	100					設備用PAC(ガスHP)[室外機]	1	50053003076100	
50	05	300	3080	000					パッケージ形エアコン・特殊用途用	1	50053003080000	
50	05	300	3080	010					ユニット型クーラー	1	50053003080010	
50	05	300	3080	020					スポットクーラー	1	50053003080020	
50	05	300	3081	000					パッケージ形エアコン・特殊用途用[室内外セット]	1	50053003081000	
50	05	300	3081	010					クリーンルーム用PAC[室内外セット]	1	50053003081010	
50	05	300	3081	020					電算機室用PAC[室内外セット]	1	50053003081020	
50	05	300	3081	030					恒温恒湿室用PAC[室内外セット]	1	50053003081030	
50	05	300	3081	040					オールフレッシュ形PAC[室内外セット]	1	50053003081040	
50	05	300	3081	050					中低温用PAC[室内外セット]	1	50053003081050	
50	05	300	3081	060					年間冷房用PAC[室内外セット]	1	50053003081060	
50	05	300	3083	000					パッケージ形エアコン・特殊用途用[室内機]	1	50053003083000	
50	05	300	3083	010					クリーンルーム用PAC[室内機]	1	50053003083010	
50	05	300	3083	020					電算機室用PAC[室内機]	1	50053003083020	
50	05	300	3083	030					恒温恒湿室用PAC[室内機]	1	50053003083030	
50	05	300	3083	040					オールフレッシュ形PAC[室内機]	1	50053003083040	
50	05	300	3083	050					中低温用PAC[室内機]	1	50053003083050	
50	05	300	3083	060					年間冷房用PAC[室内機]	1	50053003083060	
50	05	300	3086	000					パッケージ形エアコン・特殊用途用[室外機]	1	50053003086000	
50	05	300	3086	010					クリーンルーム用PAC[室外機]	1	50053003086010	
50	05	300	3086	020					電算機室用PAC[室外機]	1	50053003086020	
50	05	300	3086	030					恒温恒湿室用PAC[室外機]	1	50053003086030	
50	05	300	3086	040					オールフレッシュ形PAC[室外機]	1	50053003086040	
50	05	300	3086	050					中低温用PAC[室外機]	1	50053003086050	
50	05	300	3086	060					年間冷房用PAC[室外機]	1	50053003086060	
50	05	300	3086	100					特殊用途用PAC[室外機]	1	50053003086100	
50	05	300	3090	000					パッケージ形エアコン・設備用[関連部品]	1	50053003090000	
50	05	300	3090	010					設備用PAC用防振装置	1	50053003090010	
50	05	300	3090	020					設備用PAC用架台	1	50053003090020	
50	05	300	3090	030					設備用PAC用操作盤類	1	50053003090030	
50	05	300	3090	040					設備用PAC用室外機用部品	1	50053003090040	
50	05	300	3090	050					設備用PAC用リモコン	1	50053003090050	
50	05	300	3090	060					設備用PAC用コントロールユニット	1	50053003090060	
50	05	300	3090	070					設備用PAC用パネル	1	50053003090070	
50	05	300	3090	080					設備用PAC用分岐ユニット	1	50053003090080	
50	05	300	3090	090					設備用PAC用付属品	1	50053003090090	
50	05	300	3090	100					設備用PAC用その他別売部品	1	50053003090100	
50	05	300	3100	000					パッケージ形エアコン店舗・オフィス用	1	50053003100000	
50	05	300	3110	000					パッケージ形エアコン店舗・オフィス用(空冷冷専)	1	50053003110000	
50	05	300	3111	000					パッケージ形エアコン店舗・オフィス用(空冷冷専)[室内外セット]	1	50053003111000	
50	05	300	3111	010					店舗・オフィス用PAC(空冷冷専)1方向カセット形[室内外セット]	1	50053003111010	
50	05	300	3111	012					店舗・オフィス用PAC(空冷冷専)1方向カセット形ツイン型[室内外セット]	1	50053003111012	
50	05	300	3111	013					店舗・オフィス用PAC(空冷冷専)1方向カセット形トリプル型[室内外セット]	1	50053003111013	
50	05	300	3111	014					店舗・オフィス用PAC(空冷冷専)1方向カセット形ダブルツイン型[室内外セ	1	50053003111014	
50	05	300	3111	020					店舗・オフィス用PAC(空冷冷専)2方向カセット形[室内外セット]	1	50053003111020	
50	05	300	3111	022					店舗・オフィス用PAC(空冷冷専)2方向カセット形ツイン型[室内外セット]	1	50053003111022	
50	05	300	3111	023					店舗・オフィス用PAC(空冷冷専)2方向カセット形トリプル型[室内外セット]	1	50053003111023	
50	05	300	3111	024					店舗・オフィス用PAC(空冷冷専)2方向カセット形ダブルツイン型[室内外セ	1	50053003111024	
50	05	300	3111	030					店舗・オフィス用PAC(空冷冷専)4方向カセット形[室内外セット]	1	50053003111030	
50	05	300	3111	032					店舗・オフィス用PAC(空冷冷専)4方向カセット形ツイン型[室内外セット]	1	50053003111032	
50	05	300	3111	033					店舗・オフィス用PAC(空冷冷専)4方向カセット形トリプル型[室内外セット]	1	50053003111033	
50	05	300	3111	034					店舗・オフィス用PAC(空冷冷専)4方向カセット形ダブルツイン型[室内外セ	1	50053003111034	
50	05	300	3111	040					店舗・オフィス用PAC(空冷冷専)フリーカセット形[室内外セット]	1	50053003111040	
50	05	300	3111	042					店舗・オフィス用PAC(空冷冷専)フリーカセット形ツイン型[室内外セット]	1	50053003111042	
50	05	300	3111	043					店舗・オフィス用PAC(空冷冷専)フリーカセット形トリプル型[室内外セット]	1	50053003111043	

BLC衛生器具コード 設備衛生器具類改訂検討案Ⅱ

分野	大分類	中分類	小分類	細分類	大分類	中分類	小分類	細分類	備考
50	00	000	0000	000	機械設備				
50	30	000	0000	000	衛生器具				
50	30	100	0000	000		トイレ			大便器 ⇒ 小便器も含め･【トイレ】に変更
50	30	100	1000	000			パブリック向け大便器		
50	30	100	1000	100				機能部一体形便器	
50	30	100	1000	200				壁掛洋風便器	
50	30	100	1000	300				一般洋風便器	
50	30	100	1000	400				車いす対応便器	多機能トイレパック含む
50	30	100	1000	500				特定施設向け便器	幼児用・バリアフリー対応便器等
50	30	100	1000	600				和風大便器	
50	30	100	1000	900				大便器関連部材	
50	30	100	1500	000			住宅向け大便器		
50	30	100	1500	100				機能部一体型形便器	
50	30	100	1500	200				キャビネット付便器	
50	30	100	1500	300				一般洋風大便器	
50	30	100	1500	090				大便器関連部材	大便器洗浄器具を含む
50	30	100	1900	000			便座		
50	30	100	1900	100				普通便座	
50	30	100	1900	200				暖房便座	
50	30	100	1900	300				温水洗浄便座	
50	30	100	1900	400				特殊便座	昇降便座・補高便座など
50	30	100	1900	900				便座関連部材	温水洗浄便座リモコン含む
50	30	100	2000	000			小便器		
50	30	100	2000	100				機能部一体形小便器	
50	30	100	2000	200				壁掛小便器	パック商品含む
50	30	100	2000	300				床置小便器	
50	30	100	2000	900				小便器関連部材	小便器洗浄器具・乾式施工ライニング等含む
50	30	100	3000	000			流し類		
50	30	100	3000	100				業務用流し	
50	30	100	3000	200				掃除流し	
50	30	100	3000	300				汚物流し	
50	30	100	3000	400				多目的流し	
50	30	100	3000	500				特定施設向け流し	
50	30	100	3000	600				オストメイト対応流し	パック含む
50	30	100	3000	900				流し類関連部材	
50	30	200	0000	000		洗面所			
50	30	200	1000	100			パブリック向け洗面・手洗・化粧台		
50	30	200	1000	200				ボウル・カウンター一体形洗面器	パック商品含む
50	30	200	1000	300				ベッセル式洗面器	
50	30	200	1000	400				カウンター式洗面器	パック商品含む
50	30	200	1000	500				壁掛式洗面器	
50	30	200	1000	600				手洗器	
50	30	200	1000	700				その他洗面器・手洗器	車いす対応洗面器・医療用手洗、幼児用、等
50	30	200	1000	900				洗面・手洗器関連部材	フロントパネル・カウンター・乾式施工ライニング等含む
50	30	200	1500	000			住宅向け洗面・手洗・化粧台		
50	30	200	1500	100				洗面化粧台	
50	30	200	1500	200				洗面ミラーキャビネット	
50	30	200	1500	300				洗面収納キャビネット	
50	30	200	1500	400				キャビネット式手洗器	
50	30	200	1500	500				カウンター式手洗器	
50	30	200	1500	600				手洗器	
50	30	200	1500	900				洗面・手洗器関連部材	
50	30	300	0000	000		浴室			
50	30	300	1000	000			ユニットバス		
50	30	300	1000	100				マンション用ユニットバス	
50	30	300	1000	200				ホテル用ユニットバス	
50	30	300	1000	300				特定施設向けユニットバス	病院向け等が含む
50	30	300	1000	400				集合住宅用ユニットバス	アパートなどの集合住宅
50	30	300	1000	500				戸建住宅用ユニットバス	
50	30	300	1000	700				シャワーユニット	
50	30	300	1000	800				トイレルームユニット	
50	30	300	1000	900				ユニットバス関連部材	ユニットバス用水栓類・ユニットバス用アクセサリ 含む
50	30	300	2000	000			浴槽		
50	30	300	2000	100				人造大理石浴槽	
50	30	300	2000	200				FRP浴槽	
50	30	300	2000	300				ホーロー浴槽	
50	30	300	2000	400				ステンレス浴槽	

BLC衛生器具コード 設備衛生器具類改訂検討案Ⅱ

分野	大分類	中分類	小分類	細分類	大分類	中分類	小分類	細分類	備考
50	30	300	3000	000			浴槽関連商品		
50	30	300	3000	100				洗場付浴槽	
50	30	300	3000	200				幼児用シャワー	
50	30	300	3000	300				乳児用バス	
50	30	300	3000	900				浴槽関連部材	フロアユニット・フタなど含む
50	30	400	0000	000		水栓類			
50	30	400	1000	000			洗面器・手洗器水栓		
50	30	400	1000	010				洗面器・手洗器水栓	洗面器自動水栓　含む
50	30	400	1000	090				洗面・手洗器水栓関連部材	
50	30	400	2000	000			浴室水栓		
50	30	400	2000	100				シャワー水栓	
50	30	400	2000	200				バス水栓	
50	30	400	2000	300				湯屋カラン	
50	30	400	2000	900				シャワー・バス水栓関連部材	大型サーモなど
50	30	400	3000	000			キッチン水栓		
50	30	400	3000	100				キッチン水栓	壁付・台付・パーティーシンク用水栓
50	30	400	3000	900				キッチン水栓関連部材	
50	30	400	4000	000			各種水栓		
50	30	400	4000	100				各種一般水栓	水栓・温水混合栓など
50	30	400	4000	200				特定施設向け水栓	
50	30	400	4000	300				洗濯機用・ペット用水栓	
50	30	400	4000	400				止水栓	
50	30	400	4000	500				不接水栓	
50	30	400	4000	600				水抜き栓	
50	30	400	4000	700				散水栓	
50	30	400	4000	800				散水栓ボックス	
50	30	400	4000	900				水栓関連部材	
50	30	450	0000	000		各種器具・アクセサリ類			
50	30	450	1000	000			各種器具		
50	30	450	1000	100				ビデ	
50	30	450	1000	200				水飲器	
50	30	450	1000	250				ウォータークーラー	
50	30	450	1000	300				洗顔器	
50	30	450	1000	400				歯磨き器	
50	30	450	1000	500				ハンドドライヤー	
50	30	450	1000	600				洗濯機パン・洗濯機パン排水トラップ	
50	30	450	1000	900				各種器具関連部材	
50	30	450	2000	000			電気温水器		
50	30	450	2000	100				電気温水器	
50	30	450	2000	200				自動水栓一体型電気温水器	
50	30	450	2000	900				電気温水器関連部材	タイマー・トラップなど
50	30	450	3000	000			アクセサリ		
50	30	450	3000	100				紙巻器	
50	30	450	3000	120				ペーパータオルホルダー	
50	30	450	3000	200				タオル掛・タオル棚	
50	30	450	3000	250				化粧棚	
50	30	450	3000	300				水石けん入れ	容器付のもの
50	30	450	3000	320				水石けん供給栓	オートソープ・供給栓など
50	30	450	3000	330				石けん受け	
50	30	450	3000	400				化粧鏡	
50	30	450	3000	500				トイレ収納	
50	30	450	3000	520				サニタリーボックス	
50	30	450	3000	600				擬音装置	
50	30	450	3000	700				フック	
50	30	450	3000	900				アクセサリ関連部材	
50	30	450	5000	000			手すり・補助器具		
50	30	450	5000	100				手すり	紙巻器付手すり、棚手すり含む
50	30	450	5000	200				背もたれ	
50	30	450	5000	300				大型ベット	
50	30	450	5000	400				着替え台	
50	30	450	5000	500				ベビーキープ・おむつ交換台	
50	30	450	5000	900				手すり・補助器具関連部材	標示板含む
50	30	450	6000	000		配管ユニット			材工共の配管付ユニット
50	30	450	6000	100			大便器ユニット		
50	30	450	6000	200			小便器ユニット		
50	30	450	6000	300			洗面器ユニット		
50	30	450	6000	400			手洗器ユニット		

CI-NET電気設備資機材コード　Ver.1.70改訂版

分野	大分類	中分類	小分類	細分類	分野	大分類	中分類	小分類	細分類
40	00	000	0000	000	電気設備				
40	20	000	0000	000		配電機器			
40	20	003	0000	000			特高機器		
40	20	006	0000	000			高低圧配電盤		
40	20	010	0000	000			変圧器		
40	20	030	0000	000			コンデンサー		
40	20	050	0000	000			電気計器		
40	20	070	0000	000			配電制御機器		
40	20	100	0000	000			電灯盤		
40	20	105	0000	000			動力盤		
40	20	107	0000	000		配電機器	手元開閉器函		
40	20	110	0000	000			分電盤		
40	20	115	0000	000			制御盤		
40	20	120	0000	000			監視装置		
40	20	130	0000	000			プルボックス		
40	20	190	0000	000			電力用ヒューズ		
40	20	250	0000	000			ワイヤリングダクト		
40	20	300	0000	000			配線ピット		
40	20	350	0000	000			フレームパイプ		
40	30	000	0000	000		照明器具			
40	30	010	0000	000			蛍光灯器具		
40	30	020	0000	000			白熱灯器具		
40	30	030	0000	000			高圧放電灯		
40	30	060	0000	000			特殊照明器具		
40	30	070	0000	000			照明制御システム		
40	30	075	0000	000			ランプ・光源		
40	30	080	0000	000			安定器		
40	30	170	0000	000			照明用ポール		
40	30	190	0000	000		照明器具	照明器具部材		
40	30	510	0000	000		照明器具	LED器具		
40	30	520	0000	000			有機EL器具		
40	40	000	0000	000		通信機器			
40	40	010	0000	000			通信線宅内配線材料		
40	40	030	0000	000			通信用器材	Gテープ	
40	40	070	0000	000			音響装置	絶縁セパレータ	
40	40	090	0000	000			電気時計	特殊スピーカ	
40	40	100	0000	000			電話装置	単独型時計	
40	40	105	0000	000			ボタン電話装置		
40	40	110	0000	000			インターホン装置		
40	40	115	0000	000			ナースコール		
40	40	120	0000	000			ページング装置		
40	40	125	0000	000			呼出・表示装置		
40	40	130	0000	000			通信用機器交換部品		
40	40	150	0000	000			テレビ共聴装置		
40	40	160	0000	000			ＩＴＶ		
40	40	170	0000	000			自動車管制		
40	40	180	0000	000		通信機器	無線通線補助		
40	40	190	0000	000			インジケータ		
40	40	200	0000	000			地震計		
40	50	000	0000	000		防災機器			
40	50	010	0000	000			火災報知装置		
40	50	020	0000	000			非常コンセント盤		
40	50	050	0000	000			防災無線装置		
40	50	090	0000	000			警報・防犯装置		
40	50	100	0000	000			非常通報装置		
40	50	110	0000	000			ガス漏警報装置		
40	50	130	0000	000			セキュリティ装置		
40	70	000	0000	000		自家発電設備			
40	70	120	0000	000			非常用発電設備		
40	75	010	0000	000		静止形電源設備			
40	75	010	0000	000			蓄電池		
40	75	030	0000	000			直流電源装置		
40	75	050	0000	000			交流無停電電源装置(UPS)		

CI-NET電気設備資機材コード　Ver.1.70改訂版

分野	大分類	中分類	小分類	細分類	分野	大分類	中分類	小分類	細分類
40	00	000	0000	000	電気設備				
40	20	000	0000	000		配電機器			
40	20	003	0000	000			特高機器		
40	20	003	0100	000			特高機器	特高受電盤	
40	20	003	0200	000			特高機器	特高引込盤	
40	20	003	0300	000			特高機器	特高ＤＳ盤	
40	20	003	0400	000			特高機器	特高ＰＣＴ盤	
40	20	003	0500	000			特高機器	コンプレッサー盤	
40	20	003	0600	000			特高機器	特高遮断器盤	
40	20	003	0700	000			特高機器	特高トランス盤	
40	20	003	0800	000			特高機器	特高二次遮断器盤	
40	20	003	0900	000			特高機器	特高トランス	
40	20	003	1000	000			特高機器	特高模擬母線盤	
40	20	003	1100	000			特高機器	引込用キュービクル	
40	20	003	1200	000			特高機器	プロテクタ盤	
40	20	003	1300	000			特高機器	テイクオフ盤	
40	20	003	1400	000			特高機器	コンデンサ盤	
40	20	003	1500	000			特高機器	ネットワークトランス	
40	20	003	1600	000			特高機器	ロードセンター	
40	20	003	1700	000			特高機器	特高監視制御盤	
40	20	003	1800	000			特高機器	フィーダー盤	
40	20	003	1900	000			特高機器	変換器盤	
40	20	003	2000	000			特高機器	継電器盤	
40	20	006	0000	000			高低圧配電盤		
40	20	006	0100	000			高低圧配電盤	キュービクル	
40	20	006	0200	000			高低圧配電盤	高圧受電盤	
40	20	006	0300	000			高低圧配電盤	高圧配電盤	
40	20	006	0400	000			高低圧配電盤	高圧積電盤	
40	20	006	0500	000			高低圧配電盤	高圧監視盤	
40	20	006	0600	000			高低圧配電盤	高圧操作盤	
40	20	006	0700	000			高低圧配電盤	高圧電灯盤	
40	20	006	0800	000			高低圧配電盤	高圧電灯動力盤	
40	20	006	0900	000			高低圧配電盤	高圧動力盤	
40	20	006	1000	000			高低圧配電盤	高圧非常動力盤	
40	20	006	1100	000			高低圧配電盤	高圧非常電灯盤	
40	20	006	1200	000			高低圧配電盤	高圧非常電灯動力盤	
40	20	006	1300	000			高低圧配電盤	高圧コンデンサ盤	
40	20	006	1400	000			高低圧配電盤	高圧電動機盤	
40	20	006	1500	000			高低圧配電盤	高圧冷凍機盤	
40	20	006	1600	000			高低圧配電盤	母線接続盤	
40	20	006	1700	000			高低圧配電盤	高圧母線連絡盤	
40	20	006	1800	000			高低圧配電盤	高圧発電機連絡盤	
40	20	006	1900	000			高低圧配電盤	高圧トランス盤	
40	20	006	2000	000			高低圧配電盤	高圧ＤＳ盤	
40	20	006	2100	000			高低圧配電盤	高圧計器盤	
40	20	006	2200	000			高低圧配電盤	低圧配電盤	
40	20	006	2300	000			高低圧配電盤	所内盤	
40	20	006	2400	000			高低圧配電盤	低圧電灯盤	
40	20	006	2500	000			高低圧配電盤	低圧コンセント盤	
40	20	006	2600	000			高低圧配電盤	低圧非常電灯盤	
40	20	006	2700	000			高低圧配電盤	低圧非常コンセント盤	
40	20	006	2800	000			高低圧配電盤	低圧動力盤	
40	20	006	2900	000			高低圧配電盤	電算機盤	
40	20	006	3000	000			高低圧配電盤	低圧冷凍機盤	
40	20	006	3100	000			高低圧配電盤	低圧非常動力盤	
40	20	006	3200	000			高低圧配電盤	低圧非常電灯動力盤	
40	20	006	3300	000			高低圧配電盤	低圧発電機盤	
40	20	006	3400	000			高低圧配電盤	低圧電灯動力盤	
40	20	006	3500	000			高低圧配電盤	低圧切替盤	
40	20	006	3600	000			高低圧配電盤	低圧トランス盤	
40	20	006	3700	000			高低圧配電盤	低圧操作盤	
40	20	006	3800	000			高低圧配電盤	低圧計器盤	
40	20	006	3900	000			高低圧配電盤	低圧監視制御盤	
40	20	006	4000	000			高低圧配電盤	低圧継電器盤	
40	20	006	4100	000			高低圧配電盤	引込盤	
40	20	006	4200	000			高低圧配電盤	分岐盤	
40	20	006	4300	000			高低圧配電盤	ＭＯＦ盤	
40	20	006	7000	000			高低圧配電盤	電力切替器	
40	20	006	7500	000			高低圧配電盤	機器収納函	
40	20	006	8000	000			高低圧配電盤	高低圧配電盤予備品	
40	20	006	8500	000			高低圧配電盤	高低圧配電盤付属品	
40	20	010	0000	000			変圧器		
40	20	010	0100	000			変圧器	６ｋＶ油入変圧器	
40	20	010	0100	003			変圧器	７ｋＶ油入変圧器	単相
40	20	010	0100	006			変圧器	８ｋＶ油入変圧器	三相
40	20	010	0200	000			変圧器	６ｋＶモールド変圧器	
40	20	010	0200	003			変圧器	７ｋＶモールド変圧器	単相
40	20	010	0200	006			変圧器	８ｋＶモールド変圧器	三相
40	20	010	0300	000			変圧器	６ｋＶタイトランス	
40	20	010	0300	006			変圧器	７ｋＶタイトランス	三相

CI-NET電気設備資機材コード　Ver.1.70改訂版

分野	大分類	中分類	小分類	細分類	分野	大分類	中分類	小分類	細分類
40	00	000	0000	000	電気設備				
40	30	000	0000	000		照明器具			
40	30	010	0000	000			蛍光灯器具		
40	30	010	0110	003			蛍光灯器具	一般施設用照明器具	
40	30	010	0110	003			蛍光灯器具	一般施設用照明器具	直付け
40	30	010	0110	006			蛍光灯器具	一般施設用照明器具	吊り下げ
40	30	010	0110	007			蛍光灯器具	一般施設用照明器具	下面開放
40	30	010	0110	009			蛍光灯器具	一般施設用照明器具	埋込み(半埋込み)
40	30	010	0110	010			蛍光灯器具	一般施設用照明器具	埋込カバー
40	30	010	0110	012			蛍光灯器具	一般施設用照明器具	ブラケット
40	30	010	0110	015			蛍光灯器具	一般施設用照明器具	ダウンライト
40	30	010	0110	018			蛍光灯器具	一般施設用照明器具	コードペンダント
40	30	010	0110	021			蛍光灯器具	一般施設用照明器具	システム
40	30	010	0110	024			蛍光灯器具	一般施設用照明器具	投光器
40	30	010	0110	027			蛍光灯器具	一般施設用照明器具	庭園灯
40	30	010	0110	030			蛍光灯器具	一般施設用照明器具	外灯
40	30	010	0120	000			蛍光灯器具	特定施設用照明器具	
40	30	010	0120	003			蛍光灯器具	特定施設用照明器具	直付け
40	30	010	0120	006			蛍光灯器具	特定施設用照明器具	吊り下げ
40	30	010	0120	007			蛍光灯器具	特定施設用照明器具	下面開放
40	30	010	0120	009			蛍光灯器具	特定施設用照明器具	埋込み(半埋込み)
40	30	010	0120	010			蛍光灯器具	特定施設用照明器具	埋込カバー
40	30	010	0120	012			蛍光灯器具	特定施設用照明器具	ブラケット
40	30	010	0120	015			蛍光灯器具	特定施設用照明器具	ダウンライト
40	30	010	0120	018			蛍光灯器具	特定施設用照明器具	コードペンダント
40	30	010	0120	021			蛍光灯器具	特定施設用照明器具	システム
40	30	010	0120	024			蛍光灯器具	特定施設用照明器具	投光器
40	30	010	0120	027			蛍光灯器具	特定施設用照明器具	庭園灯
40	30	010	0120	030			蛍光灯器具	特定施設用照明器具	外灯
40	30	010	0130	000			蛍光灯器具	特殊施設用照明器具	
40	30	010	0130	010			蛍光灯器具	特殊施設用照明器具	シャンデリア
40	30	010	0130	020			蛍光灯器具	特殊施設用照明器具	スタンド
40	30	010	0130	030			蛍光灯器具	特殊施設用照明器具	殺菌灯
40	30	010	0130	040			蛍光灯器具	特殊施設用照明器具	防虫蛾・誘蛾灯
40	30	010	0130	041			蛍光灯器具	特殊施設用照明器具	電撃殺虫器
40	30	010	0130	042			蛍光灯器具	特殊施設用照明器具	誘蛾灯
40	30	010	0130	050			蛍光灯器具	特殊施設用照明器具	医療用照明器具
40	30	010	0130	060			蛍光灯器具	特殊施設用照明器具	暗室用照明器具
40	30	010	0130	070			蛍光灯器具	特殊施設用照明器具	検査用照明器具
40	30	010	0130	080			蛍光灯器具	特殊施設用照明器具	水中照明
40	30	010	0130	090			蛍光灯器具	特殊施設用照明器具	レーザー光線
40	30	010	0130	100			蛍光灯器具	特殊施設用照明器具	建築化照明
40	30	010	0130	110			蛍光灯器具	特殊施設用照明器具	航空障害灯装置
40	30	010	0130	111			蛍光灯器具	特殊施設用照明器具	航空障害灯装置　2灯式
40	30	010	0150	000			蛍光灯器具	非常用照明器具	
40	30	010	0150	003			蛍光灯器具	非常用照明器具	直付け
40	30	010	0150	006			蛍光灯器具	非常用照明器具	吊り下げ
40	30	010	0150	007			蛍光灯器具	非常用照明器具	下面開放
40	30	010	0150	009			蛍光灯器具	非常用照明器具	埋込み(半埋込み)
40	30	010	0150	010			蛍光灯器具	非常用照明器具	埋込カバー
40	30	010	0150	012			蛍光灯器具	非常用照明器具	ブラケット
40	30	010	0150	015			蛍光灯器具	非常用照明器具	ダウンライト
40	30	010	0151	000			蛍光灯器具	非常用照明　電池内蔵	
40	30	010	0151	003			蛍光灯器具	非常用照明　電池内蔵	直付け
40	30	010	0151	006			蛍光灯器具	非常用照明　電池内蔵	吊り下げ
40	30	010	0151	007			蛍光灯器具	非常用照明　電池内蔵	下面開放
40	30	010	0151	009			蛍光灯器具	非常用照明　電池内蔵	埋込み(半埋込み)
40	30	010	0151	010			蛍光灯器具	非常用照明　電池内蔵	埋込カバー
40	30	010	0151	012			蛍光灯器具	非常用照明　電池内蔵	ブラケット
40	30	010	0151	015			蛍光灯器具	非常用照明　電池内蔵	ダウンライト
40	30	010	0152	000			蛍光灯器具	非常用照明　電池別置	
40	30	010	0152	003		照明器具	蛍光灯器具	非常用照明　電池別置	直付け
40	30	010	0152	006			蛍光灯器具	非常用照明　電池別置	吊り下げ
40	30	010	0152	007			蛍光灯器具	非常用照明　電池別置	下面開放
40	30	010	0152	009			蛍光灯器具	非常用照明　電池別置	埋込み(半埋込み)
40	30	010	0152	010			蛍光灯器具	非常用照明　電池別置	埋込カバー
40	30	010	0152	012			蛍光灯器具	非常用照明　電池別置	ブラケット
40	30	010	0152	015			蛍光灯器具	非常用照明　電池別置	ダウンライト
40	30	010	0160	000			蛍光灯器具	誘導灯	
40	30	010	0160	010			蛍光灯器具	誘導灯	直付け
40	30	010	0160	011			蛍光灯器具	誘導灯	直付け　一般型
40	30	010	0160	012			蛍光灯器具	誘導灯	直付け　薄型
40	30	010	0160	013			蛍光灯器具	誘導灯	直付け　スリム型
40	30	010	0160	014			蛍光灯器具	誘導灯	直付け　点滅式
40	30	010	0160	015			蛍光灯器具	誘導灯	直付け　点滅式誘導音付
40	30	010	0160	016			蛍光灯器具	誘導灯	直付け　減光形
40	30	010	0160	017			蛍光灯器具	誘導灯	直付け　四面型
40	30	010	0160	020			蛍光灯器具	誘導灯	吊り下げ
40	30	010	0160	021			蛍光灯器具	誘導灯	吊り下げ　一般型
40	30	010	0160	022			蛍光灯器具	誘導灯	吊り下げ　薄型

資料 4　　基本規約事項（素案）

一般財団法人 BIM ライブラリー協議会（仮称）（以下、当法人という）が提供する BIM ライブラリー Web サイト（以下、当 Web サイトという）を利用する企業、団体、教育機関等（以下、ユーザーという）は、当 Web サイトを利用する前に以下の基本規約事項（以下、本事項という）等を守ることとする。

第一条　定義

１）BIM オブジェクト」とは、BIM ライブラリーコンソーシアムの定める標準仕様に準拠して作成された形状および属性で構成され、建築設計、積算、施工、運用、維持管理に対応したデータを表し、建築向け製品の製造会社もしくは BIM ソトウェアのベンダーから提供されるもの、または BIM ライブラリーコンソーシアムで計画され作成されたものをいう。

２）「BIM ライブラリー」とは、BIM オブジェクトが集まったものをいう。

３）「属性データ」とは、寸法、重量、機能、性能、仕様、取扱説明書等の各種情報を指す。

４）「ユーザー」とは Web サイト利用者および Web サイト利用者を介して BIM オブジェクトを利用する全ての者を指す。

第二条　アカウント

１）当 Web サイトの利用を希望する者は、当法人に所定の事項を登録して ID およびパスワードの組み合わせ（以下、アカウントという）の発行を申請する。当法人は申請者から入手した登録情報を基にアカウントを発行した時点で、当 Web サイトの使用許諾とする。

２）Web サイト利用者は当該アカウントの管理について一切の責任を負い、不正使用されないよう適切な処理をする。

３）Web サイト利用者は当該アカウントを用いて当 Web サイトを介して BIM ライブラリーにアクセスすることができる。

４）Web サイト利用者は、継続利用を希望しないときは当該アカウントの削除を申請することができる。当法人はこの申請により、当該アカウントを削除する。

５）当法人は、Web サイト利用者が９条に定める禁止事項に該当した場合、当該アカウントに対するアクセス制限またはアカウント削除等、必要な措置を講じるものとする。

第三条　利用の範囲

１）Web サイト利用者は、BIM ライブラリーから必要な BIM オブジェクトをダウンロードし、自身が作成する建築プロジェクト等で使用することができる。

２）Web サイト利用者は自身以外のユーザーに本規約を周知し、本規約に同意したユーザーは、Web サイト利用者がダウンロードした BIM オブジェクトを使用することができる。

第四条　利用状況の開示

Web サイト利用者は、当 Web サイトの利用状況をオブジェクト提供者に開示することに同意する。

第五条　守秘義務

当法人、オブジェクト提供者およびユーザーは、BIM オブジェクトの提供に関して知り得た相手方の業務上の秘密を、本事項の有効期間および本事項解除後も第三者に漏らし、または利用してはならない。

第六条　Web サイトの定期点検

当法人は、Web サイト利用者が当 Web サイトを継続的に利用できるため、当 Web サイトの一時停止による定期点検を行うものとする。定期点検を行う際には、事前に Web サイト利用者に周知するものとする。

第七条　知的所有権の所在

ユーザーは、BIM オブジェクトには著作権を含む知的財産権が当法人またはデータ提供者に帰属することを承知の上で利用するものとする。

第八条　不具合データの修正・更新

ユーザーおよびオブジェクト提供者は、BIM ライブラリーの BIM オブジェクトの内容に不具合を見つけた際には、その事実を本法人にすみやかに知らせるものとする。

第九条　禁止事項

当法人は、ユーザーが BIM ライブラリーの使用に際して以下の行為を行うことを禁止する。

イ)知的財産権の侵害行為

ロ)当 Web サイトからダウンロードした BIM オブジェクトを、当法人の許可無く不特定多数に配布する行為

ハ)当 Web サイトに対し、不正なデータ、虚偽情報および不正なプログラムを書き込む行為

ニ)当法人、ユーザーおよび BIM オブジェクト提供者を誹謗中傷する行為

ホ)法令などに反する行為

ヘ)その他、公序良俗に反する行為

第十条　免責

１）当法人は、当 Web サイトやネットワークの不具合およびこれに起因すると思われる事由で BIM ライブラリーを Web 利用者が使用できなくなった場合、これに起因してユーザーが被った被害に対し責任を負わない。

２）BIM ライブラリー内の BIM オブジェクトに不具合があった場合も、当法人およびオブジェクト提供者はユーザーに対し責任を負わない。

第十一条　個人情報

当法人、オブジェクト提供者、ユーザーおよび Web サイト事業者は、当 Web サイト利用に関連して相手方から入手した個人情報（個人情報保護法 2 条 1 項に定められたものをいう。以下、「個人情報」という）について、当 Web サイト利用の目的の範囲で取り扱うものとし、その他の目的には使用しない。

第十二条　規約の変更

当法人は、必要に応じ本事項の修正を行うことができる。その修正の事実をユーザーおよびオブジェクト提供者および当サイト事業者に知らせるものとする。

第十三条　損害賠償
ユーザーが BIM ライブラリーの使用に際し、当法人に被害を与えたことが明らかな場合は、その損害を賠償するものとする。

第十四条　規約の解除
当法人またはオブジェクト提供者は以下の事由に基づき本事項を解除できるものとする。
イ）当法人が BIM ライブラリー提供の運営を断念し、その承継者が見つからない場合
ロ）当法人およびオブジェクト提供者が、本事項の続行が不可能と認め、本事項違反など相当の事由がある場合

第十五条　データの消去
前条に基づき本事項を解除した場合、当法人は本 Web サイト上の BIM ライブラリーからオブジェクト提供者の BIM オブジェクトを消去することとする。

第十六条　裁判管轄
本事項に関し裁判上の紛争が生じたときには、東京地方裁判所を第一審の専属的合意管轄裁判所とする。

資料 5 国際建設情報協議会(ICIS)/NATSPEC の BIM ライブラリー調査(2015 年)抜粋

資料　在３－４

NATSPEC// Construction Information

ICIS INTEGRATING CONSTRUCTION

NATIONAL BIM OBJECT LIBRARY SURVEY – SUMMARY REPORT

ISSUE VERSION: V1.0	**DATE:**	January 2015
PROJECT TEAM:	**Compilers:**	Richard Choy (NATSPEC) Konrad Stuhlmacher (Dr Schiller & Partner GmbH)
	Technical Editor:	Kevin Rooney (NATSPEC)

INTRODUCTION

Challenge 挑戦

NATSPEC has been challenged by the Australian Government and industry with the task of developing a National BIM object library for Australia. To assist in deciding the best approach to take, a survey was developed in conjunction with Konrad Stuhlmacher of Dr. Schiller & Partner GmbH, who was previously DIN's representative at ICIS (www.icis.org).

NATSPEC は、オーストラリアの国内 BIM オブジェクトライブラリーを開発する仕事に挑戦するようオーストラリア政府と産業界に要請された。取るべき最善のアプローチを決める支援のため、シラー博士&パートナー社のコンラッドシュトゥールマッハー(以前 ICIS での DIN 代表)と連携してこの調査が開発された。(www.icis.org)。

Objective 目的

This survey aimed to identify what National BIM object libraries currently exist globally. The survey was completed in December 2014 and was open to ICIS Members, buildingSMART Chapters and ISO TC59 SC13 members, plus representatives of other countries.

The purpose of this report is to summarise the findings of that survey and assist in global knowledge.

この調査は、どのような国内 BIM オブジェクトライブラリがグローバルに存在するかを把握することを目的としている。調査は 2014 年 12 月に完了し、他国の代表者に加えて、ICIS 会員、buildingSMART 各支部および ISO TC59/ SC13 メンバーに公開した。この報告の目的は、調査で判明したことを要約し、グローバルな知識の普及を支援することである。

Respondents 回答者

There was a great response to the survey with 39 respondents from 19 countries across the globe. The countries represented were:

世界の 19 か国、39 人の回答者から調査への大きい反応があった。調査に協力した国は下記である：

- Australia (11)
- Belgium (1)
- China (1)
- Denmark (1)
- Finland (2)
- Japan (2)
- New Zealand (3)
- Singapore (1)
- Sweden (2)
- USA (1)
- Austria (1)
- Canada (3)
- Czech Republic (1)
- England (1)
- Germany (1)
- Netherlands (2)
- Norway (3)
- South Africa (1)
- Switzerland (1)

SURVEY FINDINGS

Libraries and standards ライブラリと標準

The respondents to the survey highlighted the fact that there are currently very few National BIM Object libraries in existence. Whilst many private entities and software providers supply BIM objects, the only National libraries that were identified by the respondents were the UK National BIM Library and the Australian BIM-MEP[aus] object library. Further investigation found that Korea is currently half way through a three year project to develop a National object library, with over 500 objects and a guideline for object development already produced.

Many countries appear to be moving towards the development of National BIM object libraries and in particular, the standards that would be required for creating and naming BIM objects that are to be part of such libraries. Countries currently in the process of producing standards relating to BIM objects include Norway (NS 8360), China, Denmark, Sweden, Netherlands and Australia.

A number of respondents also indicated that some standards already exist for object creation and naming in their countries. These included Australia (ANZRS and BIM-MEP[aus]), Netherlands (DRS, CB-NL, and COINS), England (NBS BIM Object Standard), New Zealand (ANZRS) and Singapore (Singapore BIM Guide).

調査への回答者は、国内 BIM オブジェクトライブラリは現時点でほとんどないことを強調した。多くの民間企業とソフトウェアプロバイダーが BIM オブジェクトを供給する一方、回答者により挙げられた唯一の国内 BIM ライブラリーは、英国の BIM ライブラリとオーストラリア BIM-MEPaus オブジェクトライブラリであった。詳細な調査では、韓国が国内オブジェクトライブラリ開発の 3 か年プロジェクトの途中で、現在 500 を超えるオブジェクトと、オブジェクト開発のガイドラインを作成済みであることが判明した。

多くの国が国内 BIM オブジェクトライブラリ開発に動き出しているようであり、特に BIM ライブラリの一部である、BIM オブジェクトを作成し命名するために必要な標準の開発に動いている。現在 BIM オブジェクトに関連する標準類を作成中である国々は、ノルウェー（NS 8360）、中国、デンマーク、スウェーデン、オランダおよびオーストラリアである。

多くの回答者は、それらの国でオブジェクト作成と命名のための標準が存在することも指摘している。これらは、オーストラリア(ANZRS と BIM-MEP[aus]）、オランダ(DRS、CBNL、COINS）、イギリス(NBS BIM オブジェクト標準)、ニュージーランド(ANZRS)およびシンガポール(シンガポール BIM ガイド）である。

Object file format オブジェクトファイルフォーマット

A number of questions in the survey enquired about the data format(s) required for objects in a National BIM object library. It was agreed that all objects should be provided in the IFC data format, with the majority of respondents suggesting both IFC2x3 and IFC4 should be offered. 4 respondents thought only IFC2x3 should be offered and 5 respondents thought only IFC4 should be offered.

In addition to the IFC data format the majority of respondents also indicated that objects should be provided in Revit (Autodesk) and ArchiCAD (Graphisoft) formats. Other data formats were also suggested.

The general consensus appeared to be that respondents felt that a National BIM object library should be open in nature and not reliant on any one (or more) commercial data formats.

調査の多くの質問は、国内 BIM オブジェクトライブラリのオブジェクトに必要なデータフォーマットに関するものである。すべてのオブジェクトが IFC データフォーマットで提供されるべきであることについて賛同しており、回答者の大多数は、IFC2x3 と IFC4 が提供されることを示唆した。4 人の回答者は IFC2x3 で提供されるべきで、5 人の回答者は IFC4 で提供されるべきであるとの意見である。

IFC データフォーマットに加えて、回答者の大多数は、オブジェクトが Revit（Autodesk）と ArchiCAD（Graphisoft）フォーマットで提供されるべきであることも示した。他のデータフォーマットもまた提案されている。

一般的なコンセンサスは、回答者が、国内 BIM オブジェクトライブラリは、本質的にオープンなもので、どこか 1 つ（または複数）の商業用のデータフォーマットに依存しているのではないと考えているようである。

Object data content オブジェクトデータ内容

One way of dealing with the issue of growing/changing information demand for an object library is to offer generic objects as well as proprietary objects from product manufacturers. By exchanging one with the other you can step up from a generic level of information / detail (LOD) to a higher level of

資料 6　国際建設情報協議会(ICIS)のプロジェクト#2(2014 年)抜粋

未定稿 2014/0314

(一財) 建築保全センター　寺本英治

ICIS PROJECT #2 – CONNECTING SPECIFICATIONS AND BIM – SUB-PROJECT #2

EXECUTIVE SUMMARY

The aim of – Sub-project #2 was to produce a report which discusses different methods for the connection / integration of specification information and BIM including the potential advantages and disadvantages of each method.
ICIS Project #2 の目的は、仕様書情報と BIM を関係づけ/統合することに関する様々な方法を、その潜在的な長所、短所等も含めて、議論した報告を作成することである。

This report has been produced by the project team with input from the ICIS group members in the form of a survey carried out in August 2013. The report was drafted as a discussion report on seven potential methods of connecting / integrating specification information and BIM and initially issued as a draft (V1.0) for comment in mid-October 2013. Various advantages and disadvantages of each method are discussed and some potential pre-requisites for their implementation are listed.
この報告は 2013 年 8 月に実施された ICIS メンバーの調査結果をもとにプロジェクトチームで作成された。この報告は、2013 年 10 月中旬にコメントを求めて案(1 版)として当初出されたものであり、仕様書情報と BIM を関係づけ/統合する 7 通りの可能性のある方法に関する討議報告をまとめたものだ。各方法の様々な長所、短所が議論され、その実施に当たっての前提要件案も議論された。

Each method discussed could be seen as an incremental step from the preceding method, however it is not suggested that all methods discussed are practical or suitable for implementation.
各方法はその前の方法から段階的に進んでいるように見える。しかしすべての方法が実用的あるい実施に適切とは言えない。

The seven methods which are described within the report are:
- Option 1 – Classification.
- Option 2 – Classification / Keynote Generator.
- Option 3 – Object ID Generator.
- Option 4 – Parameter Only ('Lightweight / Shell') Model.
- Option 5 – Central Library.
- Option 6 – Embedded in Model ('One Model') - with ability to export.
- Option 7 – Embedded in Model ('One Model') - without ability to export.

この報告に記述された 7 通りの方法は、
- -オプション 1　階層
- -オプション 2　階層/キーノートジェネレータ
- -オプション 3　オブジェクト ID ジェネレータ
- -オプション 4　パラメータ限定(軽量/シェル)モデル
- -オプション 5　中央ライブラリー
- -オプション 6　組込みモデル(ワンモデル)エクスポート機能あり
- -オプション 7　組込みモデル(ワンモデル)エクスポート機能なし

The respondents to the survey indicated that options 4 or 5 would appear to be the favoured method. Both options allow for automation and integration, with manipulation of the written or graphical elements of the model having an impact on the other. Both options provide authors and end users of specifications with flexibility, without locking them into the use of any one single application.
調査回答者は、オプション 4, 5 が推奨される方法だと指摘する。二つのオプションは、モデルの記述さ

れたあるいはグラフィカルな要素の取り扱いが相互に影響し合い、自動化と統合を可能にしている。二つのオプションは、特定の一つのアプリケーションの使用を強制しないため、スペックライターとエンドユーザーにフレキシビリティーを与える。

The concept of having a written / text model and a geometric / graphical model, which together form the project BIM, would appear to be the direction the ICIS group believe industry should adopt.
記述/テキストモデル(属性情報)と形状/グラフィカルモデル(形状情報)を保有するコンセプトは、同時にプロジェクト BIM を形成し、産業界が取り入れるべきだと ICIS グループが確信する方向のようだ。

INTRODUCTION

Aim(目的)

This project was initiated at the 2013 ICIS conference in Japan. The aim of the project was to produce a report which discusses different methods for the connection / integration of specification information and BIM including the potential advantages and disadvantages of each method.
It was agreed that recommendations on individual integration options were outside the scope of this project.
このプロジェクトは、2013 年 ICIS 会議(日本)でスタートした。プロジェクトの目的は、仕様書情報と BIM を関係づけ/統合することに関する様々な方法を、その潜在的な長所、短所等も含めて、議論した報告を作成することである。個々の統合オプションのどれを推薦するかは、このプロジェクトの範囲外とすることで合意された。

Challenges(取組み)

It was possible to identify and describe the different methods and discuss the potential advantages and disadvantages of each. However, to determine the pre-requisites of each method and provide guidelines on their implementation was not as simple, primarily because not all of the methods discussed are currently in use, or possible, and therefore the pre-requisites and implementation guidelines are not fully understood at this time.
様々な方法を検討し、記述し、個々の潜在的な長所、短所を議論することが可能だ。しかし各方法の前提要件案を決定し、実施のガイドラインを作成することは、単純でない。なぜならば第一に議論されたすべての方法が現在使用されていないし、また可能であっても、前提要件案と実施ガイドラインはこの時点では十分理解されないからである。

2Approach(アプローチ)

A list of potential methods were compiled by the project team and sent out as a survey to the ICIS group members, to collect their thoughts and get their opinion / experience of each method. The project team then drafted this discussion report drawing on their own experience and the comments received from the ICIS members. A draft report (V1.0) was issued for comment in mid-October 2013.
可能な方法のリストがプロジェクトチームによって作成され、ICIS 会員に調査として送付され、各方法に関する考え方を集約し、意見/経験を集めた。プロジェクトチームは、ICIS メンバーの経験とコメントに関する議論の報告の要旨をまとめた。報告案(1 版)がコメントを求めて 2013 年 10 月中旬に公表された。
For the purpose of this report the specification is considered to be the construction specification and is defined as follows:
- A document used for administering construction and defining the method and quality of execution, it includes the specification of products and system performances.
この報告の目的として仕様書は工事仕様書であり、次のように定義された。
-工事を管理するために使用され、実施方法と品質を定義する文書で、製品の仕様書とシステムの性能を含む。

資料 7　オブジェクト標準に関する会員のアンケート調査結果

no.		論点3-	←コメント
1	2/15	○	5月までの目途はかなり厳しいのではないか。
2	2/1	○	
3	2/9		成果を出す為、TF の設置に賛成します。 [TF の参加希望] TF-2 への参加を希望します。
4	2/10	○	TF 分けて進めることに賛成します。TF1 または TF2 への参加を希望します。
5-①	2/17	○	TF の設置には賛成。 大学・大学院研究室の学生・若手研究者との連携も
5-②	3/17		前出の「論点1」で記載された「グローバル化」と、ここで述べられている「従来の慣習との不適合がないか」は、不整合を生じているように感じます。 『日本版 industry 4.0 を目指す』くらいの全体構想が必要ではないでしょうか。
6	2/22	○	
7	2/22	○	賛成です。 各 TF の進捗状況、検討内容については、各部会で確認できることを希望します。
8	2/22	○	基本的には賛成ですが、年度末ですので他社さんも含めて5月までにまとめるのは難しいのではないでしょうか？ また、メンバーに BIM 実践者が少ない為、机上の空論になりやすいと思います。もう少し時間をかけ、BIM の状況を説明しながら 進めたら如何でしょうか？ [TF1～6 への参加希望、候補者の推薦] TF1.TF2 への参加希望します。
9	2/15	○	
10	2/19	○	
11	2/22	○	
12	3/17	○	賛成です。
13	2/22		進め方には概ね賛成であるが、TF2 の期間が少なすぎるように見える。ユースケースの洗い出しと個々のユースケースでの交換要件を検討するには時間が必要である。
14	2/22	○	
15	2/12	○	
16	2/22		TF3 へ参加希望
17	2/22	○	
18	3/17	○	タスクを検討項目ごとに分けるのは賛成ですが、結果に対する責任はどこが負うのかはっきりさせていただきたい。
19	2/22	保留	TF の設置については賛成 意見 l 3 つの論点と 6 つのTFとの関連が良く分からない。各論点での検討項目を洗い出し、その検討実施主体として TF を割り当てるというプロジェクトマネジメント手法を取り入れた進め方が必要ではないか。この手法は、他の論点についても取り入れていただきたい。 【論点 3】 l 最初にオブジェクト標準についての説明が必要ではないか Ø 例えば、諸外国が関与する標準の枠組みはどうなっているのか？ ISOのようなものか？ Ø 国際標準というものがあるとすれば、これまでの日本の諸外国とのやり取り・関わりはどうなっているのか？ 【論点 4 l 情報項目一覧表の見本があれば見せていただきたい
20	3/17	○	賛成です。 設計フェーズ、施工フェーズ、運用フェーズ、に関わるそれぞれの立場から意見を吸い上げることが大事だと思います。 そして、メーカーの意見も尊重するべきだと思います。 TF2への参加を希望(弊社から担当を追加させて頂けると助かります。)
21	2/22		・調査票 1 の論点に関する認識が当社としては十分ではないため、賛成・反対ともに明確にお答えしかねます。各部会員の皆様の十分な検討と事務局の意見に沿って行きたいと考えます [TF1～6 への参加希望、候補者の推薦] ・在り方部会および運用部会に連携するような TF への参加を希望します。複数可であれば複数の参加を希望します
22	3/17	○	賛成です。

23	2/22	○	
24	2/22	○	
25	3/17	○	賛成です。現在使用中であるBE-Bridge、Stemでの問題について精査し、改定が必要であれば対応していただきたいと存じます。
26	3/17	○	
27	2/22	○	
28	2/19	Q	各項かなり専門分野なのでその部分であまり関わりのない会員は各月ごとの部会参加でよいか。
29	2/22	○	
30	3/17	○	賛成です。
31	2/17	○△	[TF1～6への参加希望、候補者の推薦] TF2、TF4への参加を希望。
32	3/17	○	賛成です。ただし、WGでも良いのではないかと思う.長期にわたりStemの策定に関わってきた人と、今までそのようなことに全く関わってこなかった人では意見が異なることも多々あると思われるが、最大限前者の意見を優先してほしい。 TF3へ参加希望。
33	3/17	○	賛成です。
34	2/3		誠に申し訳ありませんが十分に理解ができなくて回答できません。
35	2/18	○	原則賛成。やってみないと分からない所も多い。ただし、TFを多数作って検討を行うとして、TF間の理念や情報共有、意思決定等が円滑に行われるよう工夫が必要ではないか。

no.		論点11-	←コメント
1	2/15	○	基本的に賛成だが、在り方部会との棲み分けは？
2	2/1	○	
3	2/9		サプライヤーが出来るだけ少ない労力でモデルの提供ができるように、どのソフトウェアでも同等なイメージを再現できるモデルの作成方法と、LODとデータ容量のガイドラインが必要と思います。
4	2/10	○	大人数では話が進まないため、選定されたメンバーでの議論が良いかと思います。 今まで、ライブラリに関係してきた方の選定を希望します
5-①	2/17		BLCに会員登録しているサプライヤーが少ないので、業界団体(例えば日本サッシ協会、日本シャッター・ドア協会、カーテンウォール・防火開口協会など)に所属している会社からの参加が必要。 公平に参加できる環境の整備をお願いしたい。(企業規模に左右されない。) サプライヤーの属性分け(工種別？)によって、打合せ回数が異なる。在り方部会6回で方向性が出るかどうか不明。 サプライヤーの属性毎に、事前打合せを行って、事務局で意見集約後、在り方部会参加社に調査票で意見を求め、部会で、他グループを交え、論議をする。その場で資料を見せられても意見はいいにくい。建設的な意見は出にくいと思われる。 事務局でサプライヤーの属性分けを提示しないとどの企業に参加してほしいかの候補も挙げられない。
5-②	3/17		特にありません。
6	2/22	○	・概ね賛成 ・期限が心配
7	2/22	○	賛成です。各グループの進捗状況、議論内容については、各部会で確認できることを希望します。
8	2/22	○	[議論への参加希望、候補者の推薦] ・ユーザーグループ
9	2/15	○	
10	2/19	○	
11	2/22	○	
12	3/17	○	賛成です。
13	2/22	○	
14	2/22	○	
15	2/12	○	
16	2/22		
17	2/22	○	頻繁の出張は不可なので可能であれば調査票にて意見を述べたい。
18	3/17	○	賛成です。

資料９　未来投資戦略(案)2018(概要)

重点分野とフラッグシッププロジェクト

■次世代モビリティ・システムの構築

◇無人自動運転による移動サービスの実現(2020年)
(実証の本格化：運行事業者との連携、オリパラに向けたインフラ整備等)

◇「自動運転に係る制度整備大綱」に基づく必要な法制度整備の早急な実施

◇まちづくりと公共交通の連携、新たなモビリティサービスのモデル都市・地域構築

■次世代ヘルスケア・システムの構築

◇個人の健診・診療・投薬情報を、医療機関等の間で共有するための工程表策定

◇「認知症の人にやさしい」新製品・サービスを生み出す実証フィールドの整備

◇服薬指導を含めた「オンラインでの医療」全体の充実に向けた所要の制度的対応

■エネルギー転換・脱炭素化に向けたイノベーション

◇2050年を見据えたエネルギー制御、蓄電、水素利用等の技術開発、我が国技術・製品の国際展開

■FinTech/キャッシュレス化

◇金融・商取引関連法制の機能別・横断的な法制への見直し
◇ＱＲコードにかかるルール整備等

■デジタル・ガバメントの推進

◇デジタルファースト一括法案の提出

◇ワンストップ化・ワンスオンリー化の推進
－個人向け：介護、引越、死亡・相続　等
－法人向け：法人設立手続、社会保険・税手続　等

◇一元的なプロジェクト管理に向けた推進体制の強化
(情報システム関係予算に府省横断的視点を反映等)

■次世代インフラ・メンテナンス・システム／PPP・PFI手法の導入加速

◇建設から維持管理のプロセス全体の3次元データ化

◇要求水準(性能、コスト等)を国が明示するオープンイノベーションの積極活用

◇PPP・PFIの重点分野における取組強化

■農林水産業のスマート化

◇農林水産業のあらゆる現場でAI・ロボット等の社会実装推進
(AIによる熟練者ノウハウの伝承、無人化・省人化)

■まちづくりと公共交通・ICT活用等の連携によるスマートシティ

◇「コンパクト・プラス・ネットワーク」加速、モデル都市構築

■中小・小規模事業者の生産性革命の更なる強化

◇IT・ロボット導入の強力な推進

◇経営者保証ガイドラインの一層の浸透・定着

経済構造革新への基盤づくり

（1）データ駆動型社会の共通インフラの整備

■基盤システム・技術への投資促進

◇ＡＩチップ、次世代コンピューティング技術の開発

◇５Ｇの基盤整備
（本年度末の周波数割当、基盤整備促進）

◇サイバーセキュリティ対策の推進

■ＡＩ時代に対応した人材育成と最適活用

◇大学入試において必履修科目「情報Ｉ」追加

◇全ての大学生が数理・データサイエンスを履修できる環境整備、学部・学科の縦割りを超えた「学位プログラム」実現

◇ＩＴ人材のリカレント教育、副業・兼業を通じたキャリア形成促進

■イノベーションを生み出す大学改革と産学官連携

◇経営と教学の機能分担と大学ガバナンスコードの策定

◇民間資金の獲得状況に応じた運営費交付金の配分の仕組み

◇若手研究者の活躍機会の増大

（2）大胆な規制・制度改革

■サンドボックス制度の活用と、縦割り規制からの転換

◇サンドボックス制度を政府横断的・一元的な体制の下で着実に推進

◇既存の縦割りの業法による業規制から、サービスや機能に着目した発想で捉え直した横断的な制度への改革を推進

■プラットフォーマー型ビジネスの台頭に対応したルール整備

◇本年中に基本原則（データポータビリティの確保、API開放、デジタルプラットフォーマーの社会的責任、利用者への公正性の確保等）を策定。

資料 10　Society5.0(内閣府ホームページ　www8.cao.go.jp/cstp/society5_0/index.html　)

□Society 5.0 とは

サイバー空間（仮想空間）とフィジカル空間（現実空間）を高度に融合させたシステムにより、経済発展と社会的課題の解決を両立する、人間中心の社会（Society）

狩猟社会（Society 1.0）、農耕社会（Society 2.0）、工業社会（Society 3.0）、情報社会（Society 4.0）に続く、新たな社会を指すもので、第５期科学技術基本計画において我が国が目指すべき未来社会の姿として初めて提唱されました。

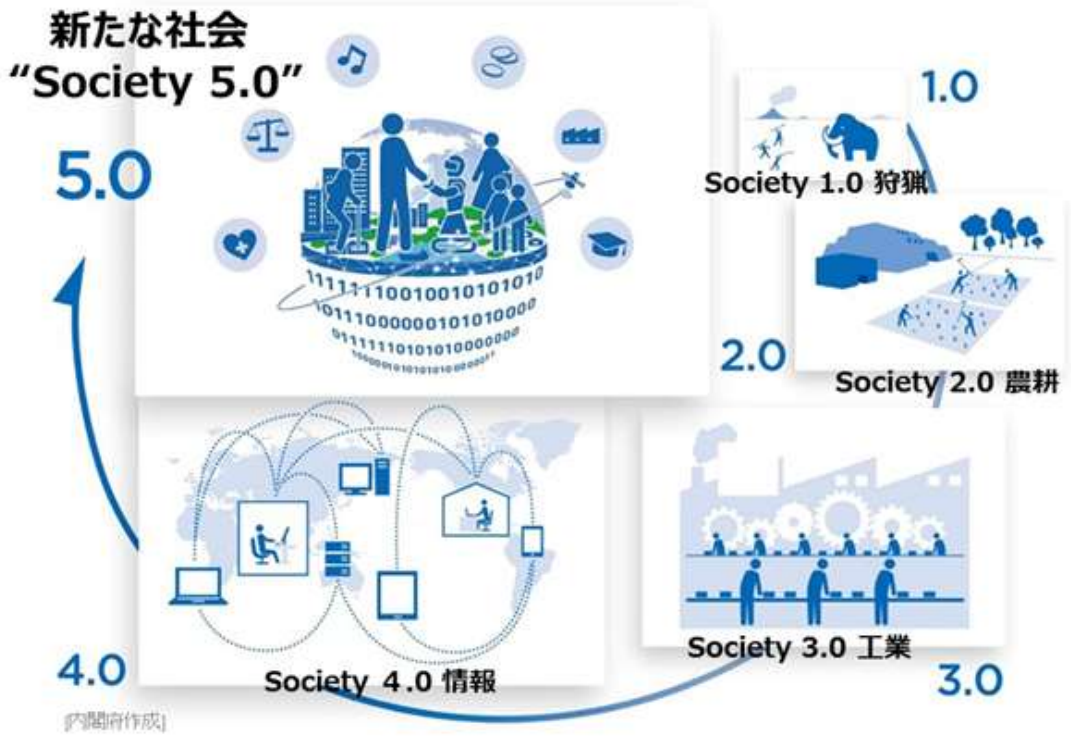

□Society 5.0 で実現する社会

これまでの情報社会（Society 4.0）では知識や情報が共有されず、分野横断的な連携が不十分であるという問題がありました。人が行う能力に限界があるため、あふれる情報から必要な情報を見つけて分析する作業が負担であったり、年齢や障害などによる労働や行動範囲に制約がありました。また、少子高齢化や地方の過疎化などの課題に対して様々な制約があり、十分に対応することが困難でした。
Society 5.0 で実現する社会は、IoT（Internet of Things）で全ての人とモノがつながり、様々な知識や情報が共有され、今までにない新たな価値を生み出すことで、これらの課題や困難を克服します。また、人工知能（AI）により、必要な情報が必要な時に提供されるようになり、ロボットや自動走行車などの技術で、少子高齢化、地方の過疎化、貧富の格差などの課題が克服されます。社会の変革（イノベーション）を通じて、これまでの閉塞感を打破し、希望の持てる社会、世代を超えて互いに尊重し合あえる社会、一人一人が快適で活躍できる社会となります。

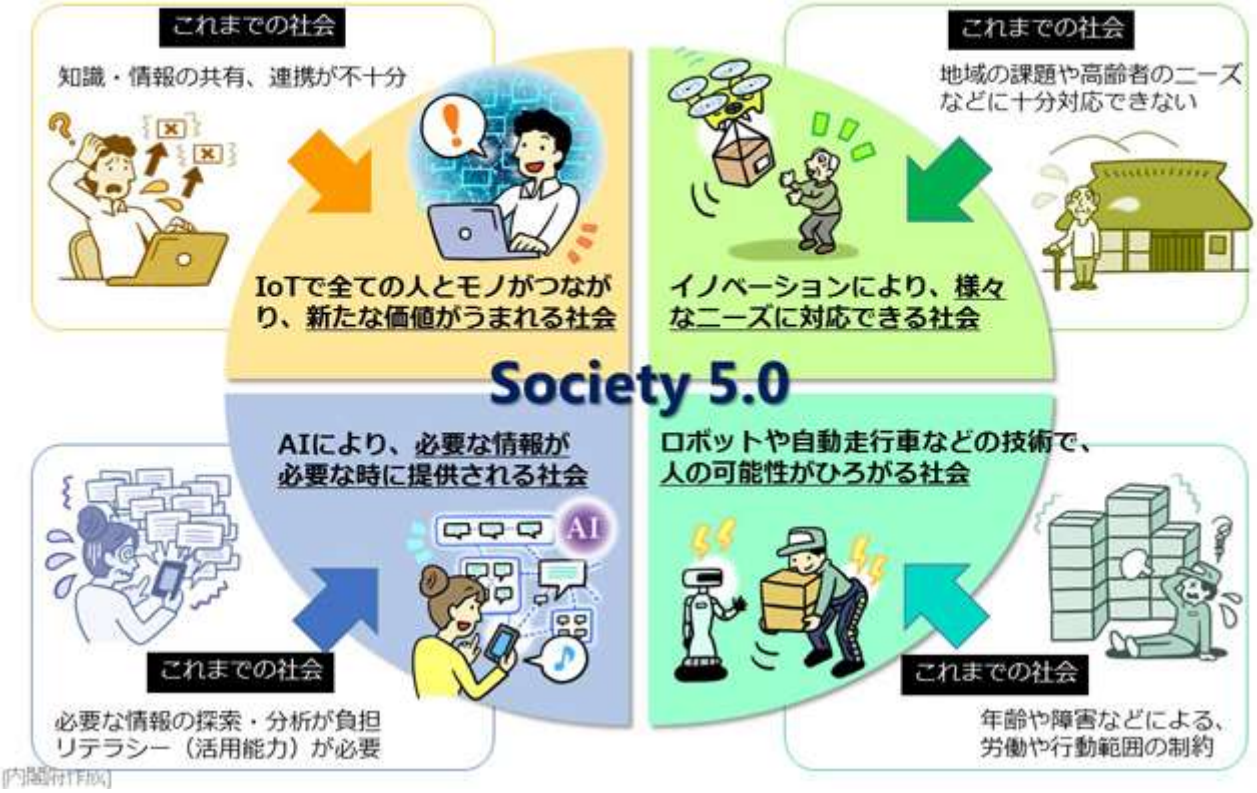

□Society 5.0 のしくみ
Society 5.0 は、サイバー空間（仮想空間）とフィジカル空間（現実空間）を高度に融合させたシステムにより実現します。これまでの情報社会（Society 4.0）では、人がサイバー空間に存在するクラウドサービス（データベース）にインターネットを経由してアクセスして、情報やデータを入手し、分析を行ってきました。
Society 5.0 では、フィジカル空間のセンサーからの膨大な情報がサイバー空間に集積されます。サイバー空間では、このビッグデータを人工知能（AI）が解析し、その解析結果がフィジカル空間の人間に様々な形でフィードバックされます。今までの情報社会では、人間が情報を解析することで価値が生まれてきました。Society 5.0 では、膨大なビッグデータを人間の能力を超えた AI が解析し、その結果がロボットなどを通して人間にフィードバックされることで、これまでには出来なかった新たな価値が産業や社会にもたらされることになります。

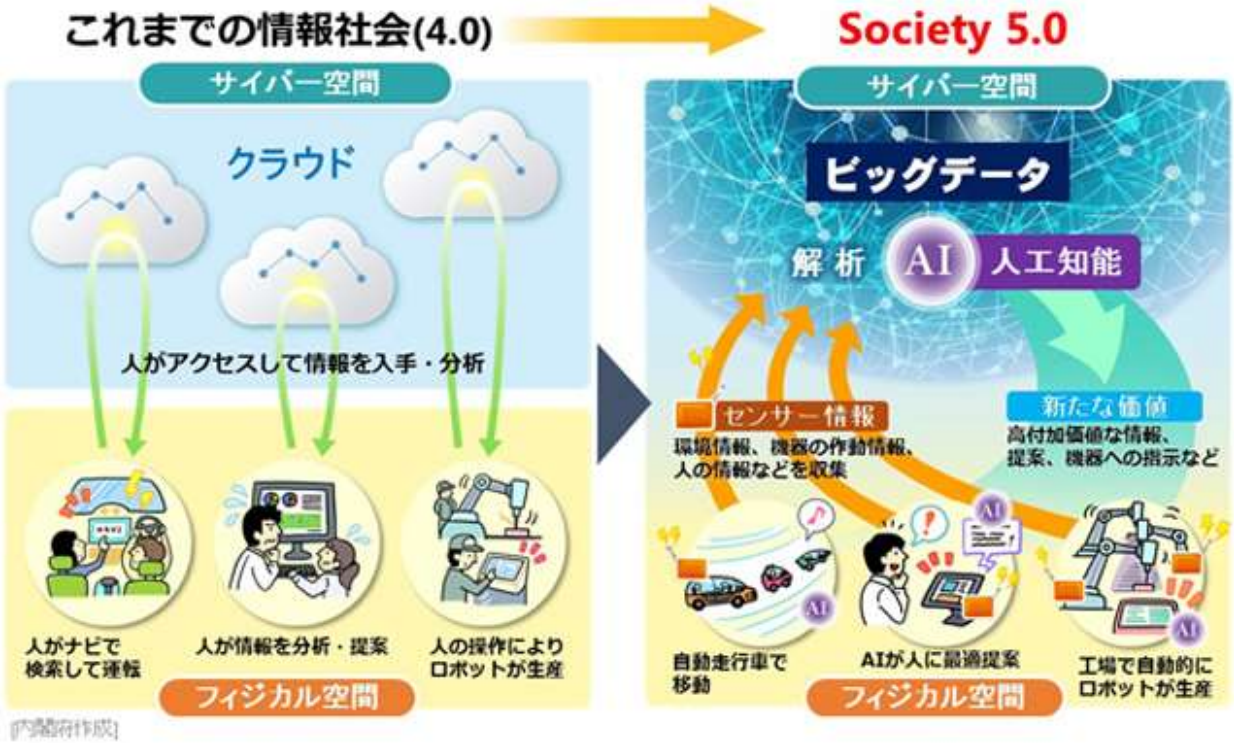

□経済発展と社会的課題の解決を両立する Society 5.0 へ

我が国そして世界を取り巻く環境は大きな変革期にあるといえます。経済発展が進む中、人々の生活は便利で豊かになり、エネルギーや食料の需要が増加し、寿命の延伸が達成され、高齢化が進んでいます。また、経済のグローバル化が進み、国際的な競争も激化し、富の集中や地域間の不平等といった面も生じてきています。これら経済発展に相反（トレードオフ）して解決すべき社会的課題は複雑化してきており、温室効果ガス（GHG）排出の削減、食料の増産やロスの削減、高齢化などに伴う社会コストの抑制、持続可能な産業化の推進、富の再配分や地域間の格差是正といった対策が必要になってきています。しかしながら、現在の社会システムでは経済発展と社会的課題の解決を両立することは困難な状況になってきています。

このように世界が大きく変化する一方で、IoT、ロボット、人工知能（AI)、ビッグデータといった社会の在り方に影響を及ぼす新たな技術の進展が進んできており、我が国は、課題先進国として、これら先端技術をあらゆる産業や社会生活に取り入れ、経済発展と社会的課題の解決を両立していく新たな社会である Society 5.0 の実現を目指しています。

□新たな価値で経済発展と社会的課題の解決を両立

イノベーションで創出される新たな価値により、地域、年齢、性別、言語等による格差がなくなり、個々の多様なニーズ、潜在的なニーズに対して、きめ細かな対応が可能となります。モノやサービスを、必要な人に、必要な時に、必要なだけ提供されるとともに、社会システム全体が最適化され、経済発展と社会的課題の解決を両立していける社会となります。その実現には様々な困難を伴いますが、我が国はこの克服に果敢にチャレンジし、課題先進国として世界に先駆けて模範となる未来社会を示していこうとしています。

□各分野における新たな価値の事例

リンク先で、各分野における新たな価値の事例を紹介します。

交通 / 医療・介護 / ものづくり / 農業 / 食品 / 防災 / エネルギー

□Society 5.0 による人間中心の社会

これまでの社会では、経済や組織といったシステムが優先され、個々の能力などに応じて個人が受けるモノやサービスに格差が生じている面がありました。Society 5.0 では、ビッグデータを踏まえた AI やロボットが今まで人間が行っていた作業や調整を代行・支援するため、日々の煩雑で不得手な作業などから解放され、誰もが快適で活力に満ちた質の高い生活を送ることができるようになります。

これは一人一人の人間が中心となる社会であり、決して AI やロボットに支配され、監視されるような未来ではありません。また、我が国のみならず世界の様々な課題の解決にも通じるもので、国連の「持続可能な開発目標」(Sustainable Development Goals：SDGs)の達成にも通じるものです。

我が国は、先端技術をあらゆる産業や社会生活に取り入れ、イノベーションから新たな価値が創造されることにより、誰もが快適で活力に満ちた質の高い生活を送ることのできる人間中心の社会「Society 5.0」を世界に先駆けて実現していきます。

6 Estimated Costs of Inadequate Interoperability

The final two chapters of this report present quantitative and qualitative interoperability cost findings based on interviews and surveys conducted by RTI and LMI. Annual interoperability cost estimates presented in this section are calculated for 2002. These cost estimates primarily reflect inefficient activities and systems associated with managing and exchanging electronic and paper-based data. Chapter 7 presents additional qualitative findings about the interconnectedness of these costs between stakeholder groups and information technology adoption and usage, and discusses the issues and trends that impact the direction of electronic information exchange, management, and interoperability in the capital facilities supply chain.

Based on the methodology presented in Chapters 4 and 5, $15.8 billion in interoperability costs were quantified for the U.S. capital facilities supply chain in 2002 (see Table 6-1). This annual cost estimate corresponds to between 0.86 and 1.24 percent of annual receipts for architects and engineers, general contractors, and specialty fabricators and suppliers (see Table 6-2). When compared to the annual value of capital facilities construction put in place for 2002, owners and operators' total estimated costs are approximately 2.84 percent. It seems $15.8 billion is likely to be a conservative estimate because it does not include such cost categories as opportunity costs and decommissioning costs. Also, costs were not quantifiable for all the inefficiency cost components discussed in the preceding two chapters. Where costs were not able to be captured adequately, dashed lines are placed in this chapter's tables.

Table 6-1. Costs of Inadequate Interoperability by Stakeholder Group, by Life-Cycle Phase (in $Millions)

Stakeholder Group	Planning, Engineering, and Design Phase	Construction Phase	Operations and Maintenance Phase	Total
Architects and Engineers	1,007.2	147.0	15.7	1,169.8
General Contractors	485.9	1,265.3	50.4	1,801.6
Specialty Fabricators and Suppliers	442.4	1,762.2	—	2,204.6
Owners and Operators	722.8	898.0	9,027.2	10,648.0
Total	**2,658.3**	**4,072.4**	**9,093.3**	**15,824.0**

Source: RTI estimates.

Table 6-2. Costs of Inadequate Interoperability Compared to 1997 Establishment Revenue (A&E, GC, SF) and 2002 Value of Construction Set in Place (OO) (in $Millions)

Architects and Engineers[a]		
NAICS 54131	Architectural services	16,988.4
NAICS 54133	Engineering services	88,180.7
	Subtotal	105,169.0
Interoperability cost estimate ($)		1,169.8
Interoperability cost estimate (%)		1.11%
General Contractors[a]		
NAICS 2333	Nonresidential building construction	209,269.2
Interoperability cost estimate ($)		1,801.6
Interoperability cost estimate (%)		0.86%
Specialty Fabricators and Suppliers[a]		
NAICS 2351	Plumbing, heating, and air conditioning contractors	88,427.4
NAICS 2353	Electrical contractors	64,915.1
NAICS 23591	Structural Steel Erection contractors	8,152.7
NAICS 23592	Glass and Glazing contractors	4,045.5
NAICS 23594	Wrecking & Demolition contractors	2,304.0
NAICS 23595	Building equipment & other machinery installation contractors	9,342.9
	Subtotal	177,187.7
Interoperability cost estimate ($)		2,204.6
Interoperability cost estimate (%)		1.24%
Owners and Operators[b]		
Annual value of construction put in place, 2002		374,118.0
Interoperability cost estimate ($)		10,648.0
Interoperability cost estimate (%)		2.84%

[a]U.S. Census Bureau. 2004a. "1997 Economic Census: Summary Statistics for United States 1997 (NAICS Basis). http://www.census.gov/epcd/ec97/us/US000.HTM. As obtained on April 1, 2004.

[b]U.S. Census Bureau. 2004b. "Annual Value of Construction Set In Place." As released on April 1, 2004 at http://www.census.gov/const/C30/Total.pdf.

資料 12：同一機器を Revit, IFC, NBS の BIM オブジェクト標準で表示した事例

店舗・オフィス用カスタムエアコン室内機（天カセ 4 方向）

9.1 NBS 仕様への変換例

NBS_Split coil room air conditioning units

Custom air-conditioner indoor units for shops and offices (4 celestial casings)

Model

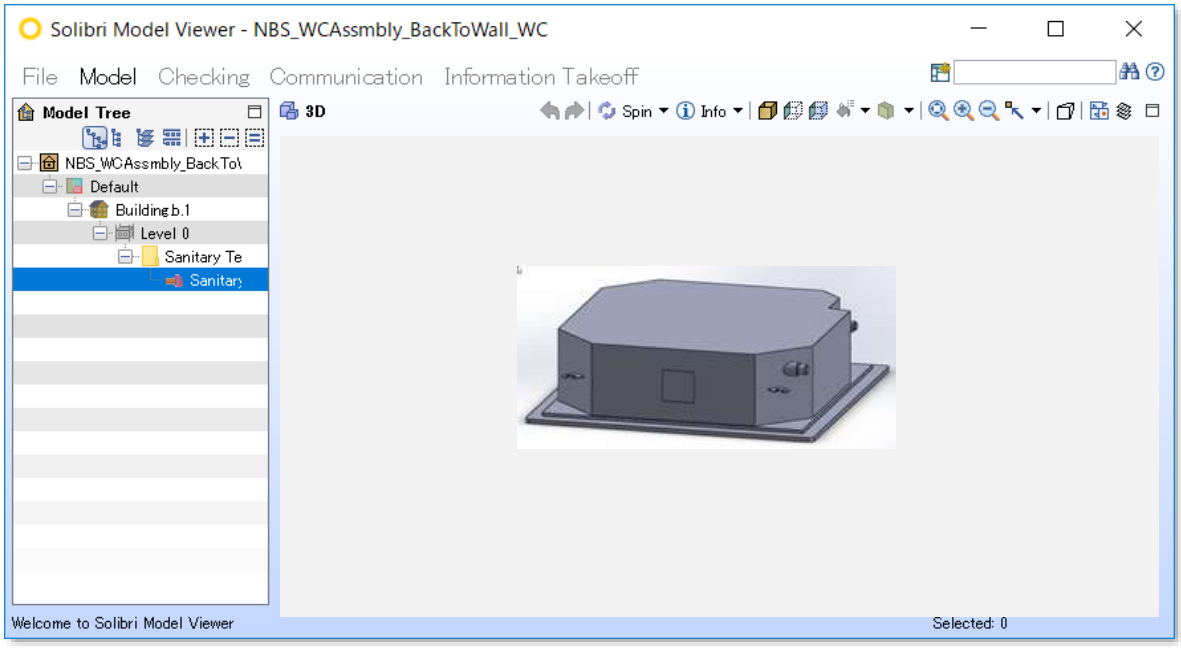

1.BOS General (NBS 一般)

Property	Value
Author	TOSHIBA
MakerName	TOSHIBA
MakerURL	https://www.toshiba-carrier.co.jp/
Description	Split coil room air conditioning units
Reference	90-45-05/360
ProductInfo	Custom air-conditioner indoor units for shops and offices (4 celestial casings)
Revision	
UniclassCode	Pr_70_65_03_86
UniclassTitle	Split coil room air conditioning units
UniclassVer	Products v1.3
Version	1.0

2. Industry Foundation Class (IFC) Parameters（NBS IFC パラメータ）

Property	Value
IfTypeProduct	2x4
IfcProduct	
IfcExportType	AIRCONDITIONINGUNIT
IfcExportAs	IfcUnitaryEquipmentType
Classification Code	Pr_70_65_03_86
OmniClass Code	13-33 17 13 11

【Equipment　specification information】

3. Capability specification information（能力仕様情報）

Property	Value
Room Cooling Capacity	3.6KW
Room Heating Capacity	4KW

4. Flow rate specification information（風量仕様情報）

Property	Value
Indoor Fan Air Volume	17.5 m3/min

5. General specification information（一般仕様情報）

Property	Value
Sound Pressure Level	Rapid:32 – Steep:29 – Wea:26 dBA
External Size Width	840mm
External Size Depth	840mm
External Size Height	256mm
Product Mass	20Kg

6. Electricity use information（電気仕様情報）

Property	Value
Frequency	50Hz
Phase	3 ϕ
Voltage	200V
Moter Output	0.06kW
Disspation Power	C:0.87　H:暖 0.74kW
Operation Current	C:2.79　H:2.32 A
Power Factor	C:90　H:92 %

7. Pipe Connection port specification information（配管接続口仕様情報）

Property	Value
Refrigerant Liquid Pipe Connection	6.4Φmm
Refrigerant Gas Pipe Connection	12.7Φmm
Drain Pipe Connection	25Φmm(PVC pipe)

8. Estimates and other specification information　（見積･その他仕様情報）

Property	Value
Normal Price	176,000 yen

【Equipment　specification information】（機器仕様情報／図面･図書参照情報）

9. Drawings・Books・Rreference・Constaints（図面仕様情報）

Property	Value
2D External Drawing Top	214885¥5005300¥AIU-AP407H_1.dxf
2D External Drawing Front	214885¥5005300¥AIU-AP407H_2.dxf
2D External Drawing Rear	214885¥5005300¥AIU-AP407H_3.dxf
2D External Drawing Right Side	214885¥5005300¥AIU-AP407H_4.dxf
2D External Drawing Left Side	214885¥5005300¥AIU-AP407H_5.dxf
2D External Drawing Bottom	214885¥5005300¥AIU-AP407H_6.dxf
2D External Drawing Etc	214885¥5005300¥AIU-AP407H_7.dxf
3D External Drawing (Body: 1)	214885¥5005300¥AIU-AP407H.dxf
3D External Drawing Etc	214885¥5005300¥AIU-AP407H.IFC
3D External Drawing Viewer	214885¥5005300¥AIU-AP407H.XVL
Structure Figure URL	https://www.toshiba-carrier.co.jp/spec/
Fan Capacity Chart URL	https://www.toshiba-carrier.co.jp/spec/
Room Heating Capacity Chart URL	https://www.toshiba-carrier.co.jp/spec/
Refrigerant_Length_Height_Capacity	https://www.toshiba-carrier.co.jp/spec/
Noise Criterion Chart URL	https://www.toshiba-carrier.co.jp/spec/

10.COBie

Property	Value
AccessibilityPerformance	
AssetType	Custom air-conditioner indoor units for shops and offices (4 celestial
Category	Air conditioner
Manufacturer	TOSHIBA
ModelNumber	AIU-AP407H
Name	Custom air-conditioner indoor units for shops and offices (4 celestial
Cost	
NominalHeight	840mm
NominalLength	840mm
NominalWidth	256mm
WarrantyDurationParts	10
WarrantyDurationUnit	Year

9.2　IFC 仕様への変換例

BIMCIMArk　IFC 属性の記述事例(メーカーオブジェクト)

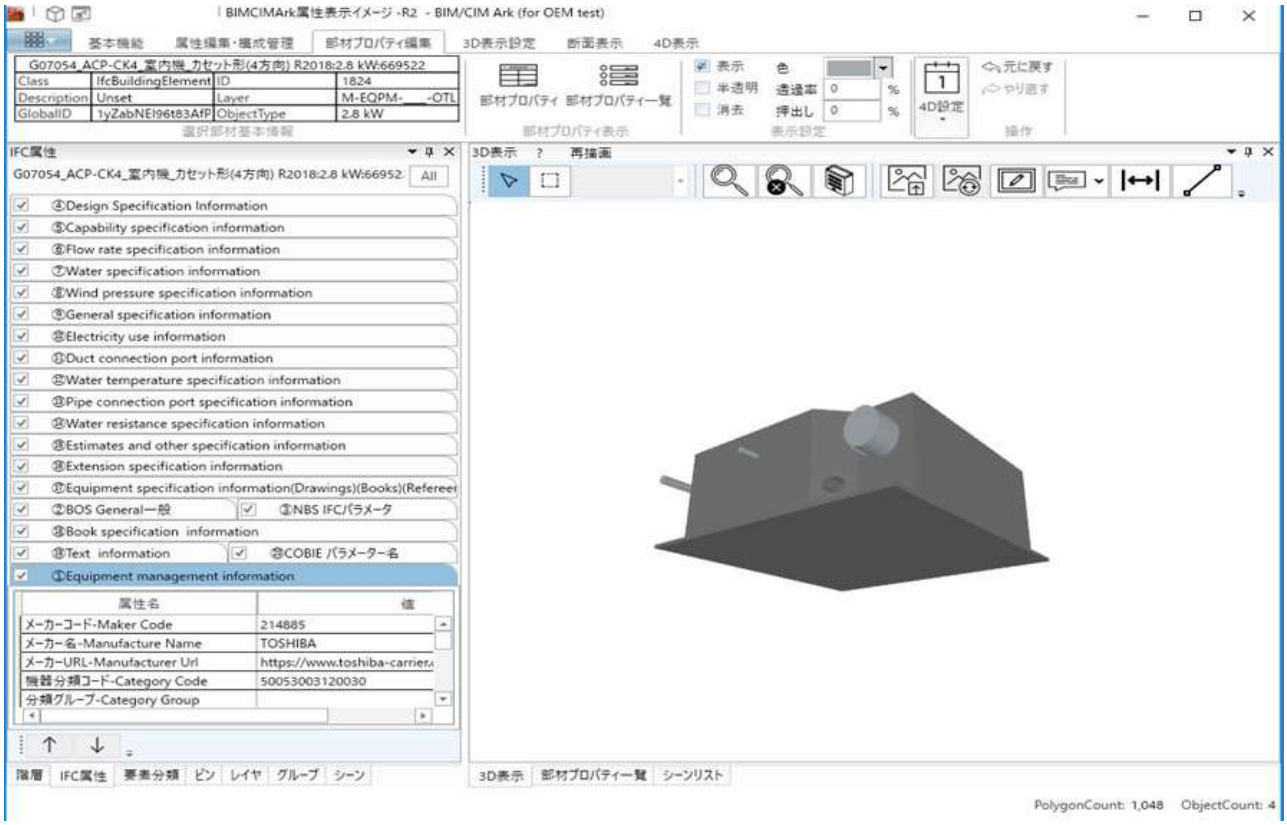

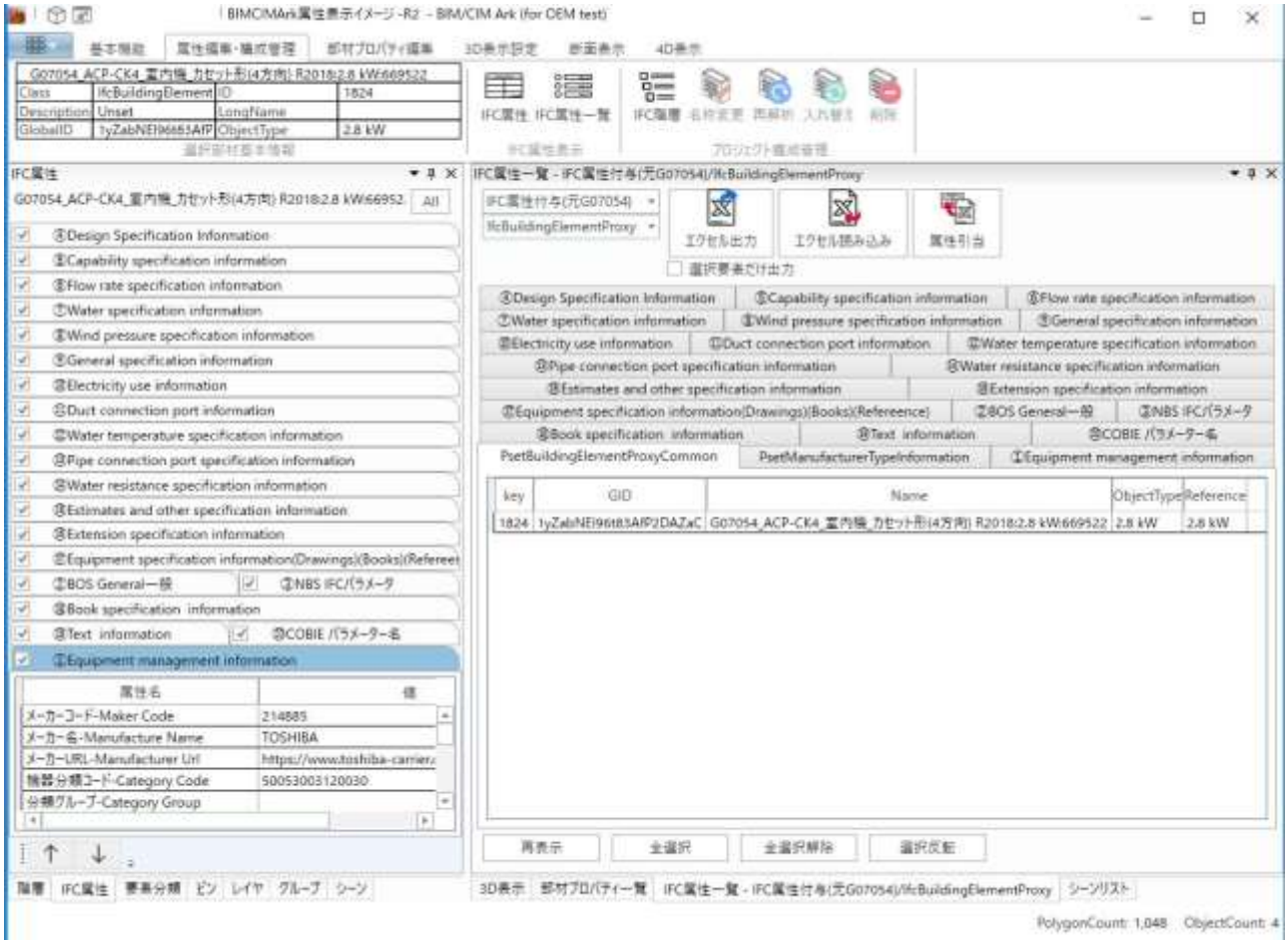

①Equipment management information / ④Design Specification Information

属性名	値
メーカーコード-Maker Code	214885
メーカー名-Manufacture Name	TOSHIBA
メーカーURL-Manufacturer Url	https://www.toshiba-carrier.co.jp/
機器分類コード-Category Code	50053003120030
分類グループ-Category Group	
製品グループ-Product Family	
メーカー型番-Product Code	AIU-AP407H
型式名称-Product Name	店舗・オフィス用カスタムエアコン室内機(天カセ4方向)
製品写真(サムネイル)-Product Photo	
3Dファイル形式-3D External Drawing	IFC2×3
製品リリース年月-Product shipment target	2014/09
製品出荷対象-Product shipment target	
仕様書バージョン-Specification Version	Ver.1.0

②BOS General一般 / ③NBS IFCパラメータ

属性名	値
著者-Author	TOSHIBA
製造者名-Manufacturer	TOSHIBA
製造者ホームページ-ManufacturerURL	https://www.toshiba-carrier.co.jp/
<仕様書>記述-Specification Description	Split coil room air conditioning units
<仕様書>参照-Specification Reference	90-45-05/360
商品情報-Product Information	店舗・オフィス用カスタムエアコン室内機(天カセ4方向)
リビジョン-Revision	
<分類>コード-Classification Code	Pr_70_65_03_86
<分類>タイトル-Classification Title	Split coil room air conditioning units
<分類>版-Classification Version	Products v1.3
版-Version	1

⑦Water specification information / ⑧Wind pressure specification information

属性名	値
機外静圧-Outer Static Pressure	

⑨General specification information / ⑩Electricity use information

属性名	値
コイル列数-Coil Line Number	
材質-Material	
フィルター形式-Filter Type	
騒音値SPL-Sound Pressure Level	急32-強29-弱26 dBA
騒音レベル-Noise Level	
エンタルピ交換効率_冷房-Enthalpy Exchange Efficiency（Cooling）	
エンタルピ交換効率_暖房-Enthalpy Exchange Efficiency（Heating）	
温度交換効率-Heat Exchange Effectiveness	
外形寸法　W-External Size Width	840mm
外形寸法　D-External Size Depht	840mm
外形寸法　H-External Size Height	256mm
外形寸法　Φ-External Size Diameter	
長さ寸法　L-Size Length	
製品質量-Product Mass	20kg
運転質量-Operation Mass	
Clearance Back-Clearance Back	
Clearance Front-Clearance Front	
Clearance Left-Clearance Left	
Clearance Right-Clearance Right	
Clearance Top-Clearance Top	
Clearance Bottom-Clearance Bottom	

②BOS General一般 / ③NBS IFCパラメータ

属性名	値
IFタイププロダクト-IfTypeProduct	
IFCプロダクト-IfcProduct	
IFCエクスポートタイプ-IfcExportType	
IFCエクスポートアス-IfcExportAs	
Uniclassコード-Classification Code	
Omuniclassコード-OmniClass Code	

⑨General specification information / ⑩Electricity use information

属性名	値
周波数-Frequency	50Hz
相-Phase	3
電気容量-Electric Capacity	
電圧-Voltage	200V
電動機出力-Moter Output	0.06 k W
消費電力-Disspation Power	冷0.87　暖0.47 k W
運転電流-Operation Current	冷2.79　暖2.32A
電源接続口-Power Connection Port	
始動電流-Starting Current	–
力率-Power Factor	冷90　暖92%

①Equipment management information / ④Design Specification Information

属性名	値
記号-Sign	
呼称-Designation	
系統-Lineage	
形式-Format	
特殊仕様-Special Specification	

⑪Duct connection port information

属性名	値
ダクト接続口-Duct Connection	
SAダクト口-Supply Air Duct Connection	
RAダクト口-Return Air Duct Connection	
OAダクト口-Outdoor Air Duct Connection	
EAダクト口-Exhaust Air Duct Connection	

⑤Capability specification information / ⑥Flow rate specification information

属性名	値
冷却能力-Cooling Capacity	
冷房能力-Room Cooling Capacity	3.6KW
冷房能力_顕熱-Cooling Ability (Senside Heat)	
暖房能力-Room Heating Capacity	4KW
有効加湿量-Effective Humidifying Volume	

⑫Water temperature specification information

属性名	値
冷水温度-Chilled Water Temperature	
温水温度-Heating Water Temperature	
水温度差-Water Temperature Difference	

⑤Capability specification information / ⑥Flow rate specification information

属性名	値
送風量-Air Volume	
室内機送風量-Indoor Fan Air Volume	17.5 m^3/min
給気量-Supply Air Volume	
還気量-Return Air Volume	
外気量-Outdoor Air Volume	
排気量-Exhaust Air Volume	

⑬Pipe connection port specification information

属性名	値
冷水管接続口-Chilled Water Pipe Connection	
温水管接続口-Heating Water Pipe Connection	
冷温水管接続口-Chilled Heating Water Pipe Connection	
冷媒液管接続口-Refrigerant Liquid Pipe Connection	6.4Φmm
冷媒ガス管接続口-Refrigerant Gas Pipe Connection	12.7Φmm
ドレン管接続口-Drain Pipe Connection	25Φmm(塩ビ管)
補給水接続口-Makeup Water Pipe Connection	
電線管接続口-Electric Pipe Connection	

⑦Water specification information　⑧Wind pressure specification information

属性名	値	
冷水量-Chilled Water Volume		
温水量-Heating Water Volume		
冷温水量-Cooling Heating Water Volume		

⑨Estimates and other specification information

属性名	値	
標準価格-Normal Price	176,000yen	
備考-Note		
設置形態-Setting Style		
製造番号-Serial Number		

⑩Extension specification information

属性名	値	
組合せフラグ-Combination Flag		

⑪Water resistance specification information

属性名	値	
冷水圧力損失-Chilled Water Pressure Loss		
温水圧力損失-Heating Water Pressure Loss		
冷温水圧力損失-Chilled Heating Water Pressure Loss		

⑫BOS General一般　⑬NBS IFCパラメータ　⑭Book specification information

属性名	値	
テクニカルドキュメントURL-Technical Document Url	https://www.toshiba-carrier.co.jp/spec/	
付属品リスト-Accessory List		
付属品リスト		
構成部品リスト-Component List		
構成部品リストURL-Component List Url		
施工要領-Working Manual		
施工要領URL-Working Manual Url	https://www.toshiba-carrier.co.jp/spec/	
取扱・保守要領-Handling Maintenance Manual		
取扱・保守要領URL-Handling Maint Manual Url	https://www.toshiba-carrier.co.jp/spec/	

⑮Equipment specification information(Drawings)(Books)(Refereence)

属性名	値
2D外形図(平面図)-2D External Drawing Top	214885\5005300\AIU-AP407H_1.dxf
2D外形図(正面図)-2D External Drawing Front	214885\5005300\AIU-AP407H_2.dxf
2D外形図(背面図)-2D External Drawing Rear	214885\5005300\AIU-AP407H_3.dxf
2D外形図(右側面図)-2D External Drawing Right Side	214885\5005300\AIU-AP407H_4.dxf
2D外形図(左側面図)-2D External Drawing Left Side	214885\5005300\AIU-AP407H_5.dxf
2D外形図(底面図)-2D External Drawing Bottom	214885\5005300\AIU-AP407H_6.dxf
2D外形図(その他)-2D External Drawing Etc	214885\5005300\AIU-AP407H_7.dxf
3D外形図(本体：1)-3D External Drawing (Body:1)	214885\5005300\AIU-AP407H.dxf
～-3D External Drawing (Boby:2)	
3D外形図(本体：X)-3D External Drawing (Body: X)	
3D外形図(本体形状)-3D External Drawing Detail	
3D外形図(その他)-3D External Drawing Etc	214885\5005300\AIU-AP407H.IFC
3D外形図(メンテスペース)-3D External Drawing Mainte	
3D外形図(ビューアー)-3D External Drawing Viewer	214885\5005300\AIU-AP407H.XVL
姿図-Shape Figure	
外観写真-External Photo	
仕様図-Specification Figure	
仕様図URL-Specification Figure Url	
構造図-Structure Figure	https://www.toshiba-carrier.co.jp/spec/
送風機性能線図-Fan Capacity Chart	https://www.toshiba-carrier.co.jp/spec/
暖房能力線図-Room Heating Capacity Chart	https://www.toshiba-carrier.co.jp/spec/
暖房機器選定線図-Heater Selection Chart	
冷媒長・高低差能力線図-Refrigerant Length Height Cap	https://www.toshiba-carrier.co.jp/spec/
騒音NC線図-Noise Criterion Chart	https://www.toshiba-carrier.co.jp/spec/
作動原理図-Operation Principle Figure	
動作フローチャート-Operation Flow Chart	
回路図データ-Circuit Figure Data	

⑯Text information　⑰COBIE パラメーター名

属性名	値	
消耗品・備品情報-Consumables ? Fixture Information		

⑯Text information　⑰COBIE パラメーター名

属性名	値
アクセスビリティ性能-Accessibility Performance	
アセットタイプ-AssetType	店舗・オフィス用カスタムエアコン室内機（天カセ4方向）
カテゴリー-Category	空調機
メーカー-Manufacturer	TOSHIBA
製品番号-ModelNumber	AIU-AP407H
名称-Name	店舗・オフィス用カスタムエアコン室内機（天カセ4方向）
公称高さ-NominalHeight	840mm
公称長さ-NominalLength	840mm
公称幅-NominalWidth	256mm
部品(交換)保証期間-WarrantyDurationParts	10
保証期間単位-WarrantyDurationUnit	年

9.3　Revit 仕様への変換例

Revit MEP の記述事例　（メーカーオブジェクト）

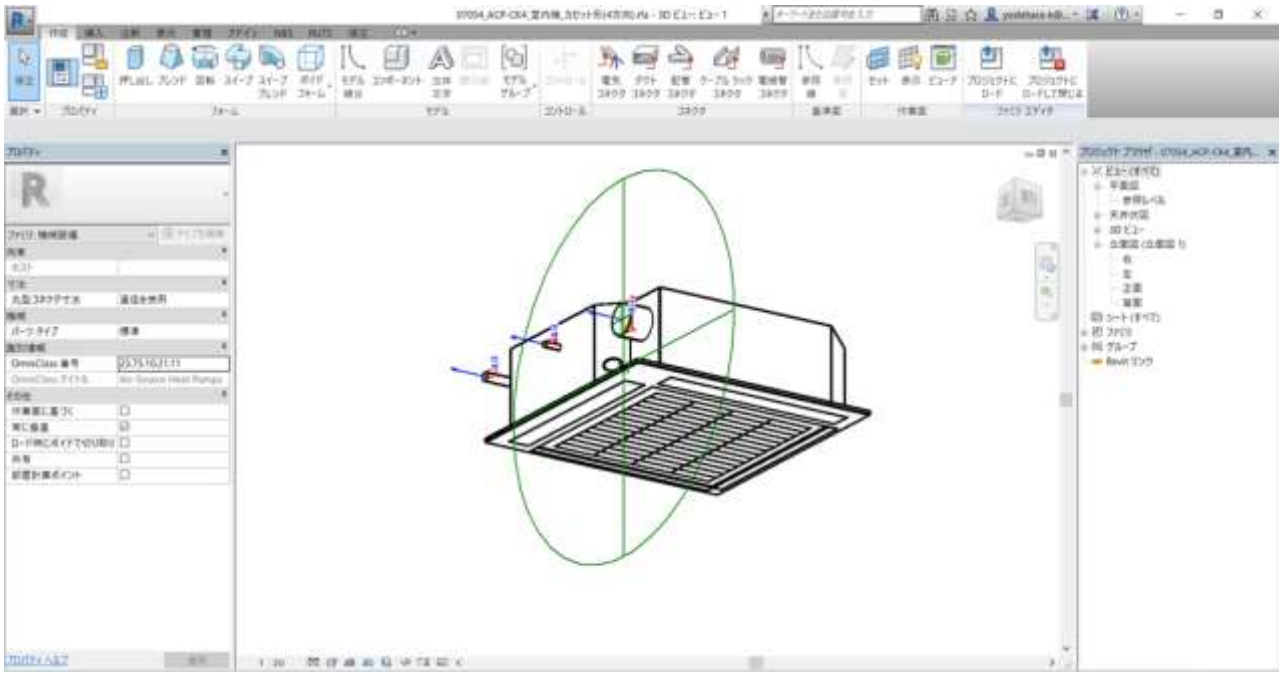

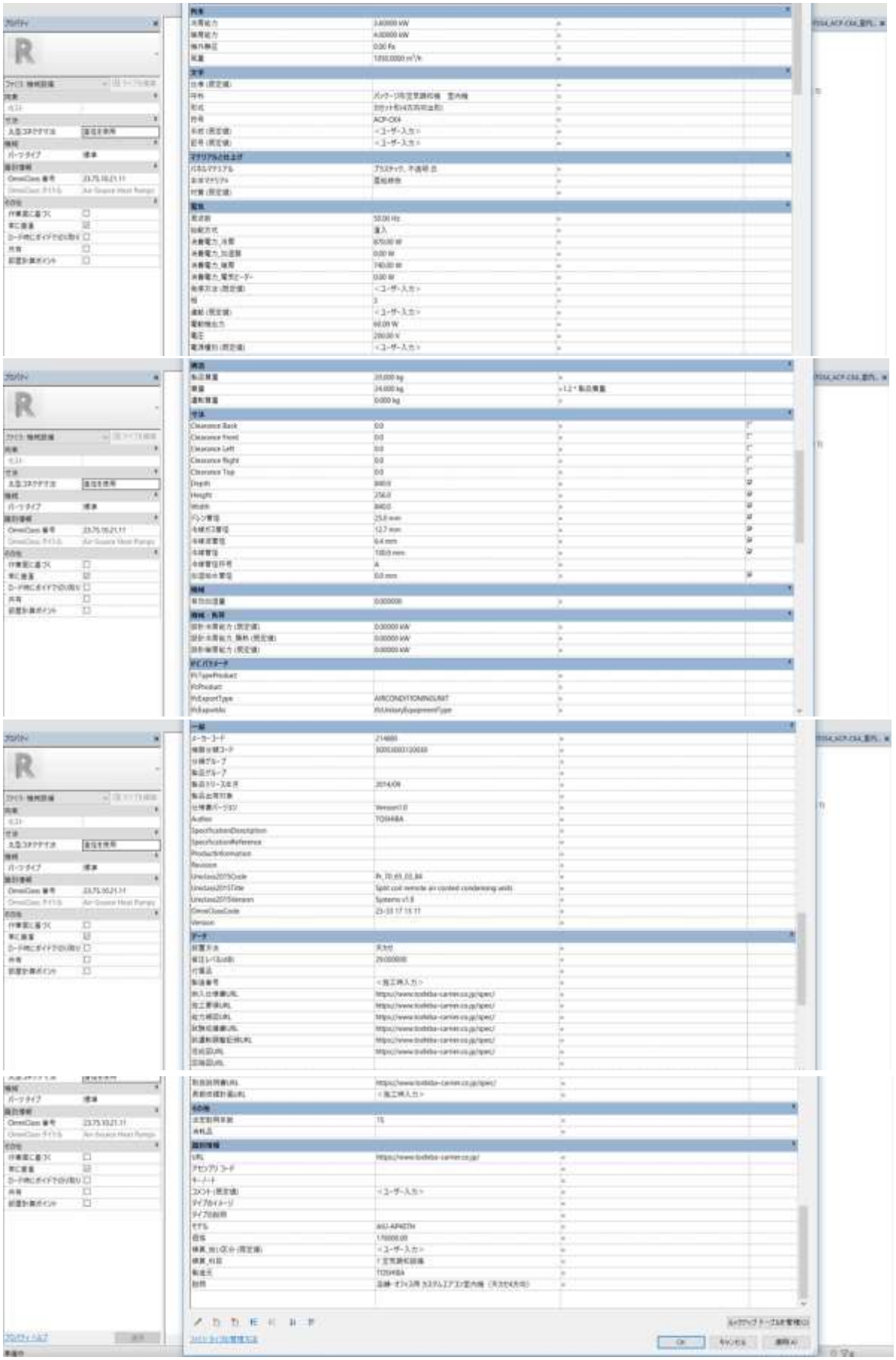

資料 13　ドアー般の pset 一覧表

ドアー般のプロパティセット項目の例（IFC4add2:Pset_DoorCommonより）				
項目	日本語訳	記述形式	記載例	概要
Reference	参照記号	ID値(255文字)	SD-1	このプロジェクトにおける参照記号。
Status	状態	文字列/選択式	新規	[新規/既存/廃棄/一時的/その他/不明/未定義]から選択
FireRating	耐火等級	文字列(255文字)	特定防火設備	主要な耐火等級。関連する建築基準法、消防法参照。
AcousticRating	遮音等級	文字列(255文字)	T-2	遮音等級情報。JIS等級など。
SecurityRating	防犯等級	文字列(255文字)	-	防犯等級情報。(基準無し)
DurabilityRating	耐久性能	文字列(255文字)	-	機械的圧力に対する耐久性能。(基準無し)
HygrothermalRating	温湿度差耐性	文字列(255文字)	-	内外温湿度差に対する耐性。(基準無し)
WaterTightnessRating	水密性能	文字列(255文字)	W-3	水密性能。JIS等級など。
MechanicalLoadRating	機械負荷性能	文字列(255文字)	-	機械的負荷に対する耐久性能。(基準無し)
WindLoadRating	耐風圧性	文字列(255文字)	S-3	耐風圧性能。JIS等級など。
Infiltration	気密性	数値[㎥/s]	A-4	気密性能。時間当たり体積。JIS等級など。
IsExternal	内外区分	TRUE/FALSE	TRUE	屋外に面しているかどうか
ThermalTransmittance	断熱性能	数値[W/(㎡・K)]	1.5	開口部の熱貫流率U。JIS等級なども検討。
GlazingAreaFraction	ガラス比率	数値[%]	0	開口部面積に対するガラス面積の比率
HandicapAccessible	身障者対応区分	TRUE/FALSE	TRUE	身体障碍者対応器具かどうか
FireExit	非常口区分	TRUE/FALSE	TRUE	非常口・避難口かどうか
HasDrive	自動ドア区分	TRUE/FALSE	FALSE	自動ドアかどうか
SelfClosing	自動ドア閉機能区分	TRUE/FALSE	TRUE	ドアクローザーの有無
Smokestop	煙止め機能区分	TRUE/FALSE	TRUE	遮煙性能の有無